ООО «Рукров»

Юридический адрес: 603070, г. Нижний Новгород,
ул. Сергея Есенина, д. 6, помещение П4Д.
Фактический адрес:603070, г. Нижний Новгород,
ул. Сергея Есенина, д. 6, помещение П4Д
Банковские реквизиты:
ИНН 5257219308 / КПП 525701001
ОГРН 1245200026510
Р/с 40702810642000110397
ВОЛГО-ВЯТСКИЙ БАНК
ПАО СБЕРБАНК
БИК 042202603
к/с 30101810900000000603
тел: +79202522983
e-mail: rukrov@mail.ru
www.rukrov.ru

RUKROV - FLEX 512 АРМИРУЮЩАЯ ПОЛИЭФИРНАЯ ТКАНЬ

- Технический бюллетень RUKROV –Flex 512
- Производитель ООО Рукров

RUKROV - FLEX 512

Шаблоны раскроя ткани

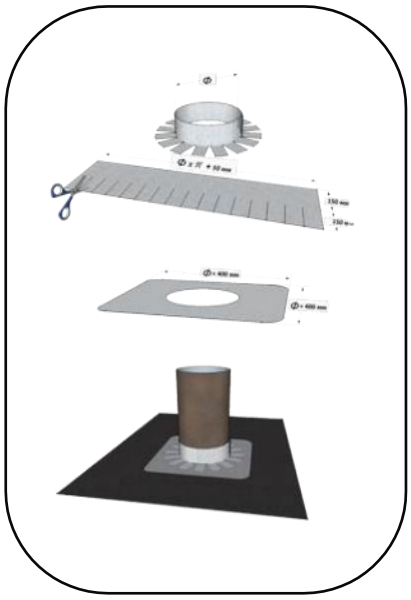

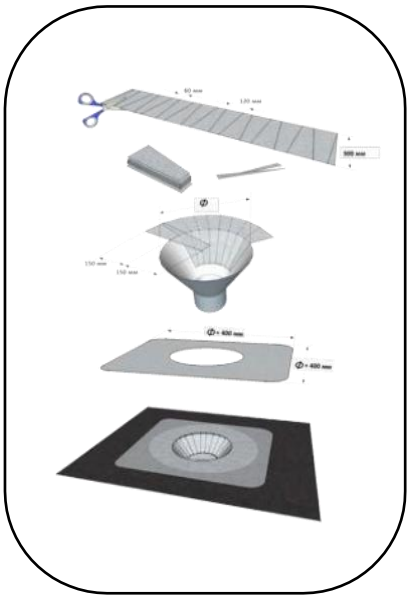

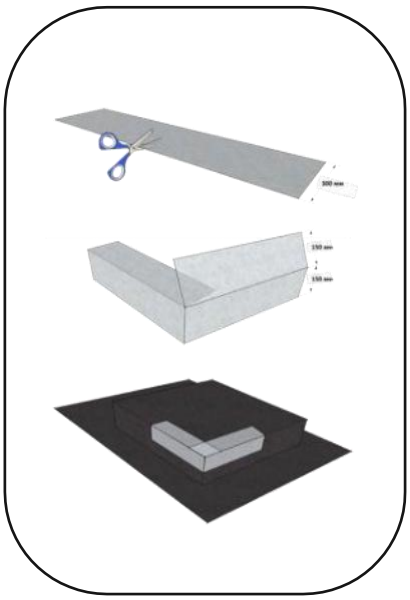

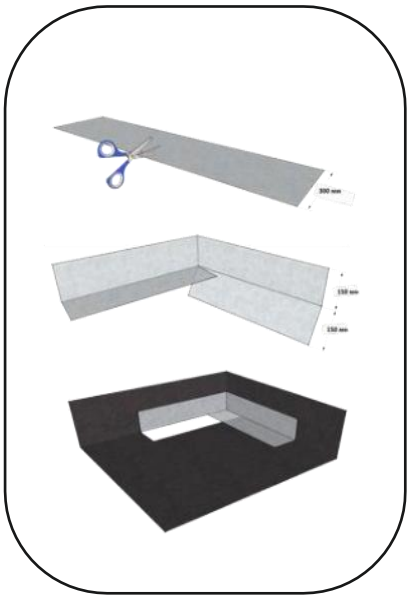

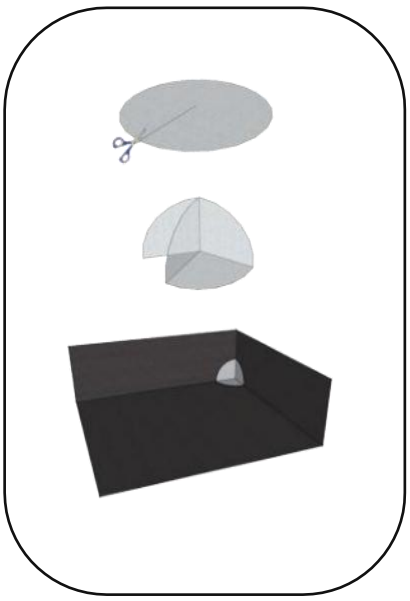

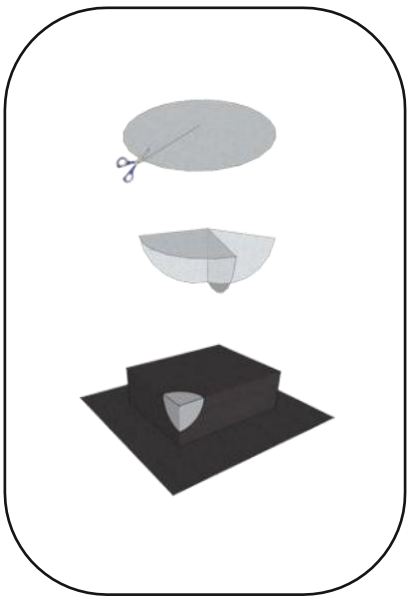

RUKROV-Flex 512 применяется на всей площади основания, для усиления примыканий к парапетам, дымоходам, водостокам, а также армирования швов, разрывов, стыков, трещин и мест возможных деформаций.

ОПИСАНИЕ:

RUKROV -Flex 512 (рулоны шириной 150/300/1000мм) – ткань из полиэфирного волокна для использования с жидкими гидроизоляционными составами RUKROV, в качестве армирующего слоя. Характеристики RUKROV-Flex 512 специально подобраны для обеспечения высокой прочности и эластичности. Ткань хорошо ложится на любые рельефные поверхности, отлично смачивается жидкими гидроизоляционными составами, формируя монолитное (бесшовное) гидроизоляционное покрытие отдельных элементов или всей поверхности кровли или фундамента. Обладает высокой стойкостью к органическим растворителям.

ОБЛАСТИ ПРИМЕНЕНИЯ:

Армирующая ткань RUKROV -Flex 512 предназначена для армирования всех типов оснований – кровли, фундаментных плит и стен, а также может использоваться для армирования окрасочного слоя в фасадных системах RUKROV. Характеристики ткани:

- Плотность:50г/м2
- Разрывная нагрузка вдоль (Н/5см) - не менее 120
- Разрывная нагрузка поперек (Н/5см)-не менее 60
- удлинение вдоль (%) 23
- удлинение поперек (%) 20.

РАБОТА С АРМИРУЮЩЕИ ТКАНЬЮ:

RUKROV -Flex512 отлично режется обычными ножницами – этот способ более предпочтителен, поскольку в сравнении с различными ножами позволяет формировать аккуратные линии отрезания. Важно понимать, что эстетика готового гидроизоляционного покрытия во многом зависит от аккуратного применения всех его составляющих, включая армирующий слой. Все поверхности должны быть сухими, без пыли, жира, масла и других загрязнений, которые могут ухудшить адгезионный контакт с поверхностью. Армирующая ткань RUKROV-Flex512 утапливается в слой жидких гидроизоляционных составов RUKROV, нанесенных с расходом 1,2-1,5кг/м2, в зависимости от профиля поверхности так, что бы полностью пропитаться составом. Затем сверху наносится дополнительное количество жидкого гидроизоляционного состава (мокрый по мокрому) с расходом 0,8-1,0кг/м2,чтобы полностью укрыть ткань. Необходимо аккуратно обрезать армирующую ткань и укладывать её, исключая образование складок, не прокрашенных участков или воздушных карманов. Полосы армирующей ткани необходимо укладывать внахлёст минимум по 5-6см на каждом стыке. В случае использования материала для других целей и/или неупомянутых в бюллетене условиях требуется самостоятельно провести испытания или обратиться к производителю.

УПАКОВКА И ХРАНЕНИЕ:

Армирующая ткань RUKROV -Flex 512 поставляется в рулонах шириной 150 мм, 300 мм, 1000 мм и длиной 200 м. Рулоны упакованы в полиэтиленовую плёнку. Хранить армирующую ткань RUKROV -Flex 512 необходимо в сухом, прохладном месте, избегая прямых солнечных лучей.

Информация, содержащаяся в данном техническом бюллетене, описывает основные важные характеристики и действия и основана на знаниях, имеющихся у нас в данный момент. Она предназначена, чтобы помочь пользователю в оценке условий применения продукта и мерах безопасности, которые нужно принять при его использовании. Так как производитель не имеет возможности проверки конкретных условий применения материала, то рекомендации и предложения по способу использования материала осуществляются без гарантии нашей компании. Вы должны быть уверенны в том, что материал считается подходящим к использованию в ваших конкретных условиях. Перед использованием гидроизоляционного состава рекомендуем получить консультацию наших специалистов. С выпуском данной редакции технического бюллетеня предыдущая редакция считается утратившей силу.