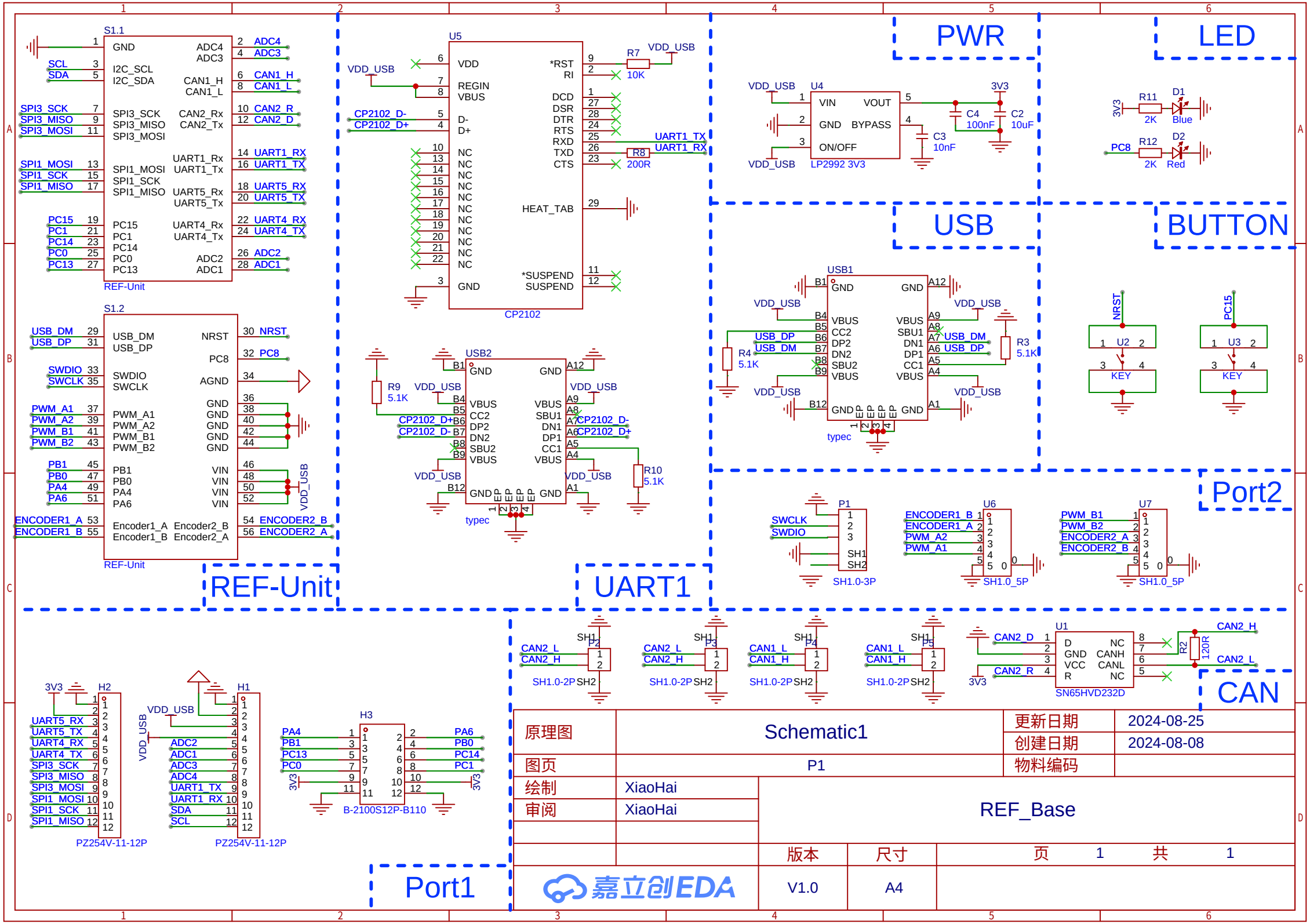
REF-Unit
PWR
LED
USB
BUTTON
Port2
UART1
CAN
Port1
S1.1
S1.2
U5
CP2102
U4
LP2992 3V3
USB1
USB2
typec
U2
U3
KEY
P1
SH1.0-3P
U6
U7
SH1.0_5P
P2
P3
P4
P5
SH1.0-2P
U1
SN65HVD232D
H1
H2
H3
PZ254V-11-12P
B-2100S12P-B110
原理图
Schematic1
更新日期
2024-08-25
创建日期
2024-08-08
图页
P1
物料编码
绘制
XiaoHai
审阅
XiaoHai
REF_Base
版本
尺寸
页 1 共 1
V1.0
A4
嘉立创EDA