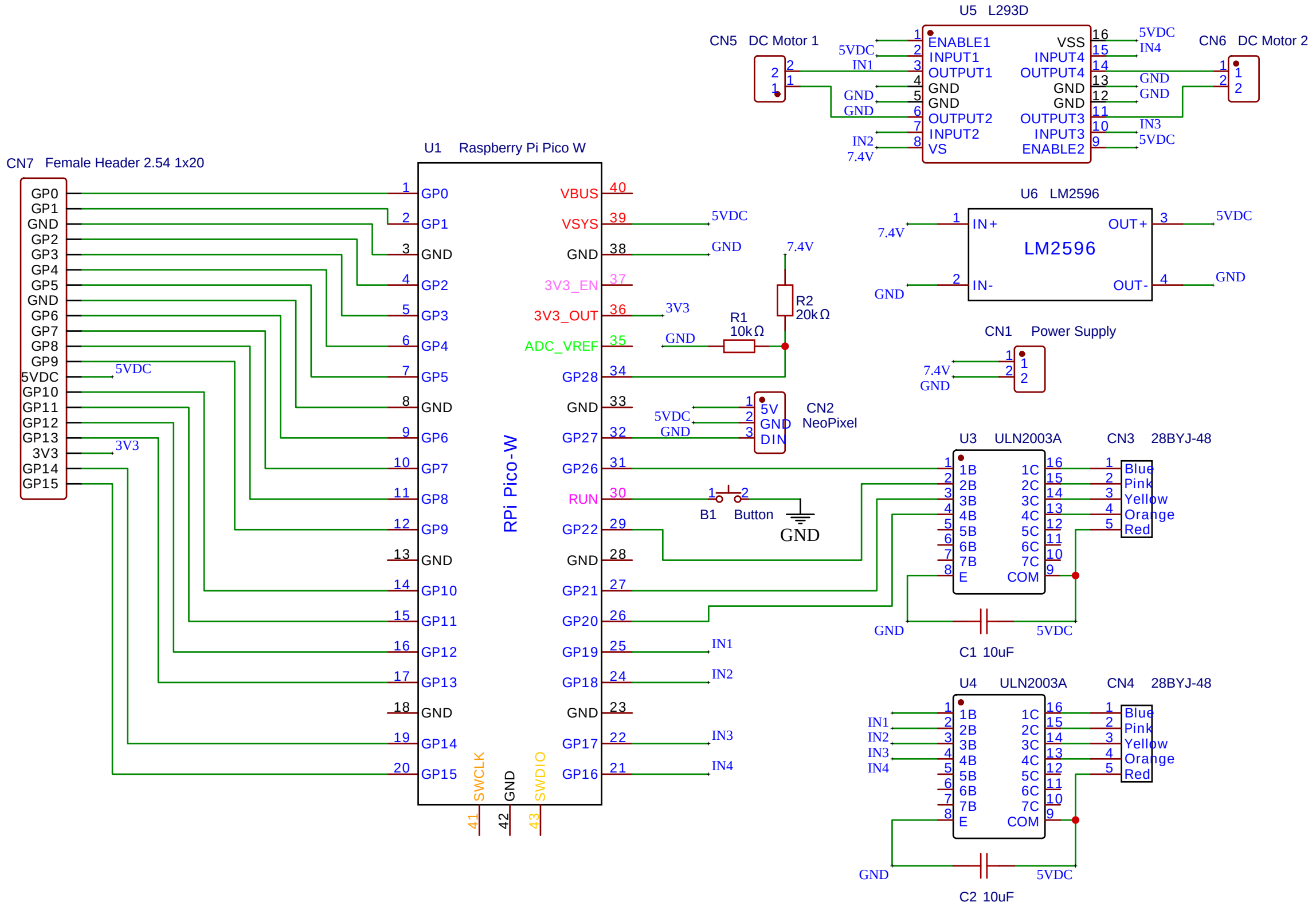

TITLE: Mini Mini Robotlar		REV: 1.0
METU	Company: Xor ve Otesi	Sheet: 1/1
	Date: 2023-05-15 Drawn By: Emir Bahadir Unsal	