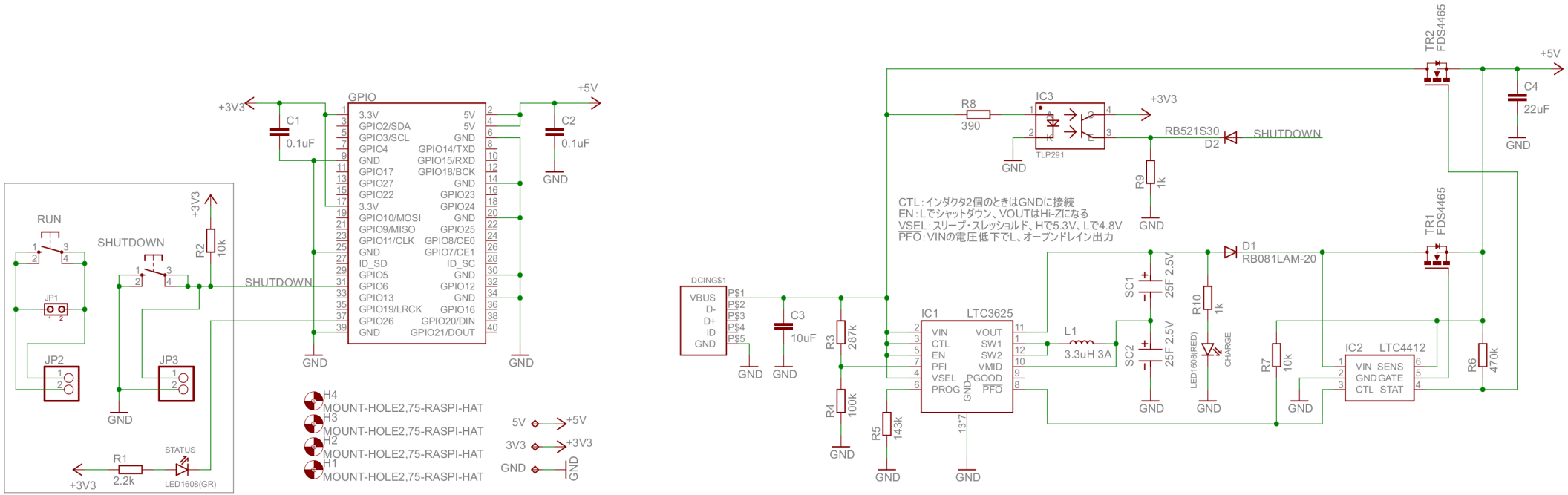
GPIO
3.3V 5V
GPIO2/SDA 5V
GPIO3/SCL GND
GPIO4 GPIO14/TXD
GND GPIO15/RXD
GPIO17 GPIO18/BCK
GPIO27 GND
GPIO22 GPIO23
3.3V GPIO24
GPIO10/MOSI GND
GPIO9/MISO GPIO25
GPIO11/CLK GPIO8/CE0
GND GPIO7/CE1
ID_SD ID_SC
GPIO5 GND
GPIO6 GPIO12
GPIO13 GND
GPIO19/LRCK GPIO16
GPIO26 GPIO20/DIN
GND GPIO21/DOUT
+3V3
C1
0.1uF
C2
0.1uF
+5V
GND
RUN
SHUTDOWN
JP1
JP2
JP3
R2
10k
SHUTDOWN
R1
2.2k
STATUS
LED1608(GR)
H4
MOUNT-HOLE2,75-RASPI-HAT
H3
MOUNT-HOLE2,75-RASPI-HAT
H2
MOUNT-HOLE2,75-RASPI-HAT
H1
MOUNT-HOLE2,75-RASPI-HAT
5V
3V3
DCING$1
VBUS
D-
D+
ID
GND
P$1
P$2
P$3
P$4
P$5
C3
10uF
R3
287k
R4
100k
R5
143k
IC1
LTC3625
VIN
CTL
EN
PFI
VSEL
PROG
VOUT
SW1
SW2
VMID
PGOOD
PFO
L1
3.3uH 3A
SC1
25F 2.5V
SC2
25F 2.5V
R10
1k
LED1608(RED)
CHARGE
D1
RB081LAM-20
R7
10k
IC2
LTC4412
VIN SENS
GND GATE
CTL STAT
R6
470k
TR1
FDS4465
TR2
FDS4465
C4
22uF
R8
390
IC3
TLP291
RB521S30
D2
SHUTDOWN
R9
1k
CTL：インダクタ2個のときはGNDに接続
EN：Lでシャットダウン、VOUTはHi-Zになる
VSEL：スリープ・スレッショルド、Hで5.3V、Lで4.8V
PFO：VINの電圧低下でL、オープンドレイン出力