工作令号:　　要求完成时间:

机密	
加工总数	0
要求完成时间	
设计下达单号	
供应商	
铸件号	
版本信息:3	
借(通)用件登记	
媒体编号	
描　图	
描　校	
旧底图总号	
底图总号	
签　字	
日　期	

A42014-0049

其余 6.3

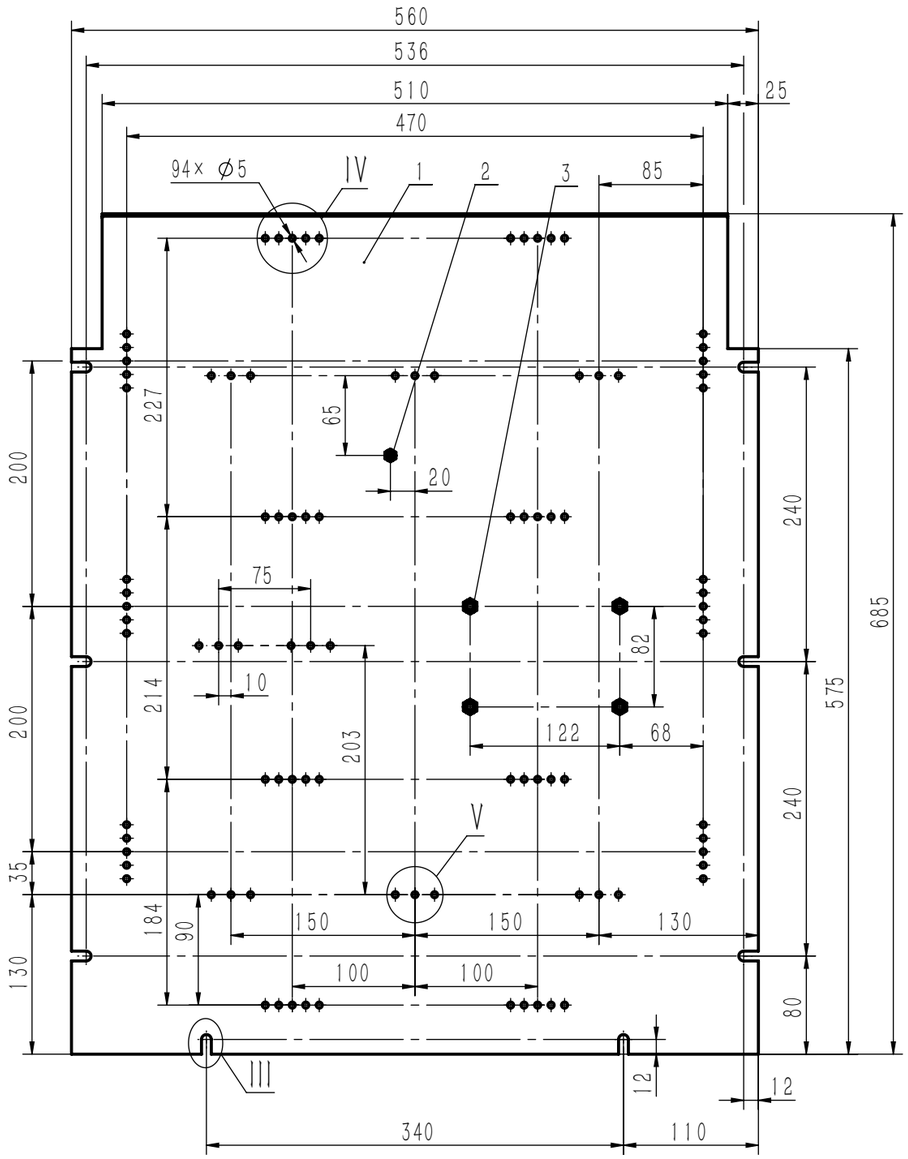

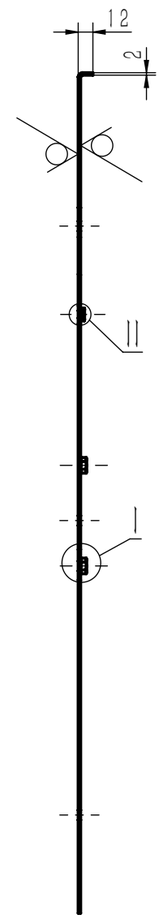

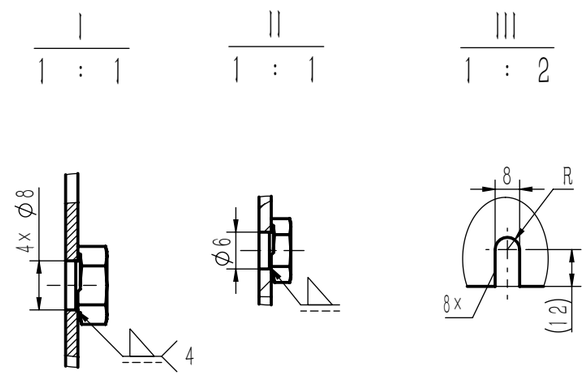

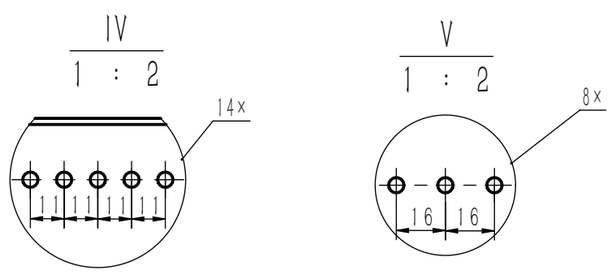

技术要求

1. 未注尺寸公差与形位公差按GB/T1804-m、GB/T1184-K；
2. 冷作件的一般要求按YC/T10.2；折弯内圆角≤R2；
3. 焊接的一般要求按YC/T10.3；
4. 焊缝不得有气孔、夹渣、裂纹等缺陷；打磨光滑；
5. 去毛刺，锐边倒圆；
6. 表面处理：镀白锌；
7. 许昌编码：11EFP6020700。
8. JH/BJ

序号	代　号	名　称	数量	材　料	单重	总重	备注
3	GB/T 13681 M6	螺母	4	低碳钢	0.003	0.012	
2	GB/T 13681 M4	螺母	1	低碳钢	0.001	0.001	
1	A5711-00127	方形钣金件	1	钢板 Q235A-t2	5.967	5.967	无图

标记	处数	更改文件号	签字	日期

设　计	杨艳	工　艺	秦兵	图样标记	表面积	重　量	比　例
制　图	杨艳	标准化	温红		77.03	5.981	1:5
校　对	杨正勇	批　准					
审　核	施雄	日　期	2024-07-15	共 1 页		第 1 页	

昆明鼎承科技有限公司

壳体结构焊件

A42014-0049

工作令号：　　要求完成时间：

机密	
加工总数	0
要求完成时间	
设计下达单号	
供应商	
铸件号	
版本信息:5	
借(通)用件登记	
媒体编号	
描　图	
描　校	
旧底图总号	
底图总号	
签　字	
日　期	

A42014-0071

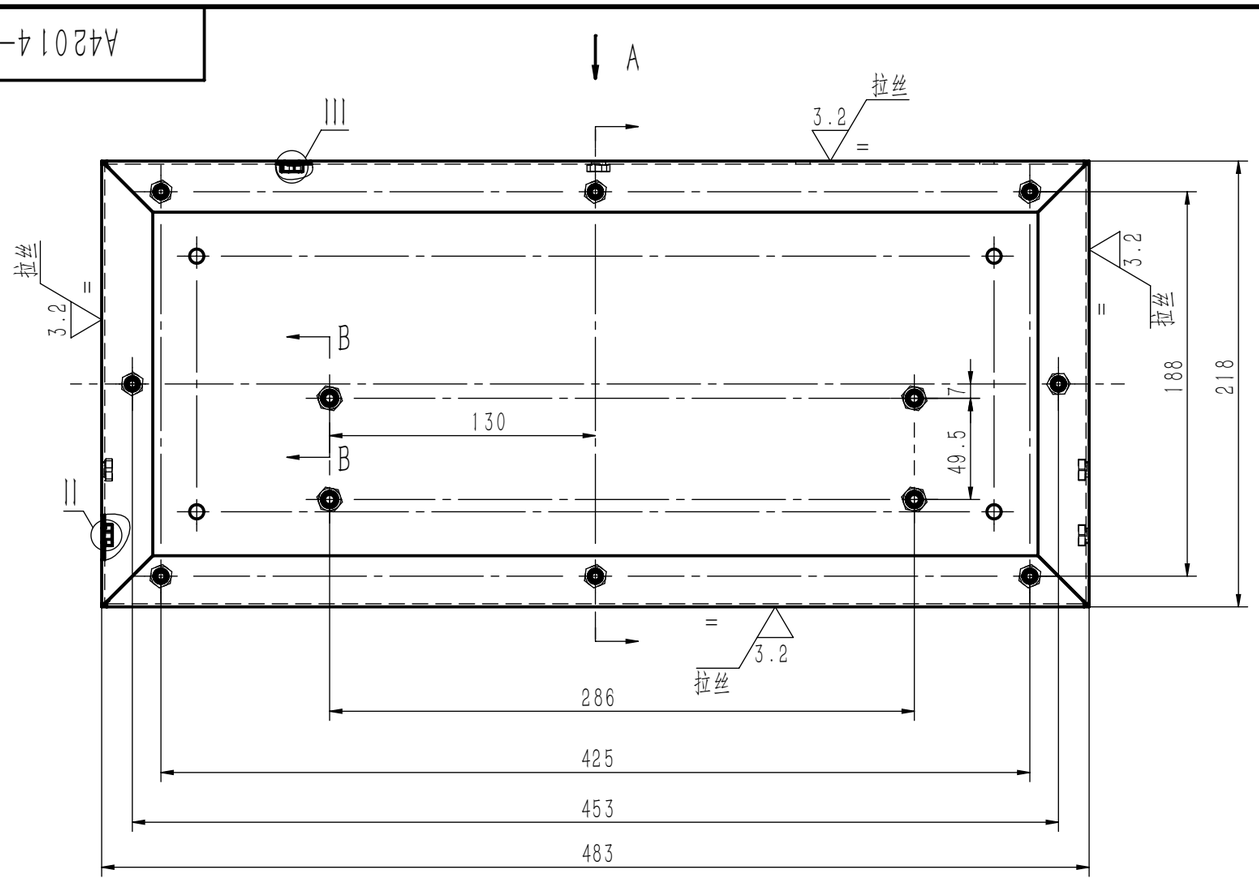

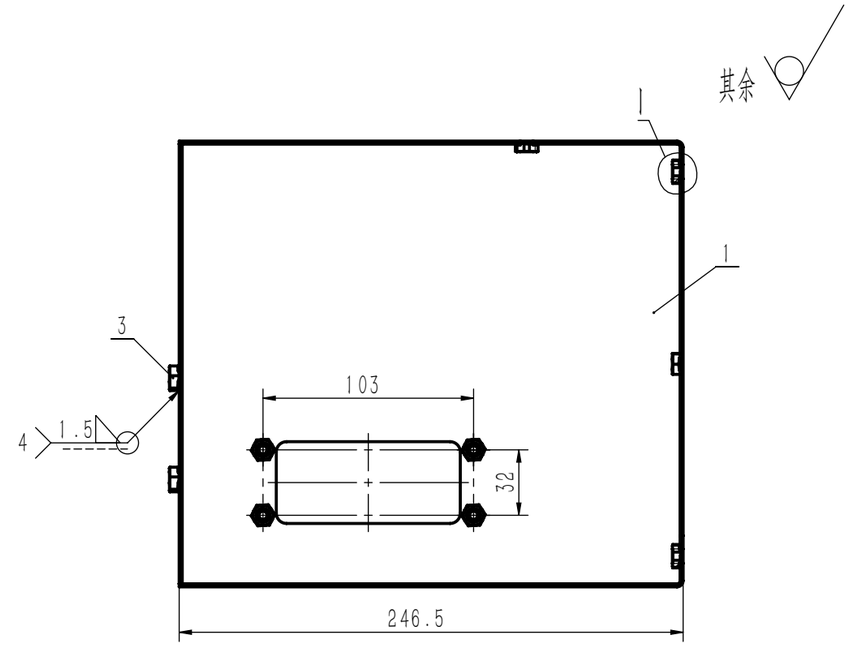

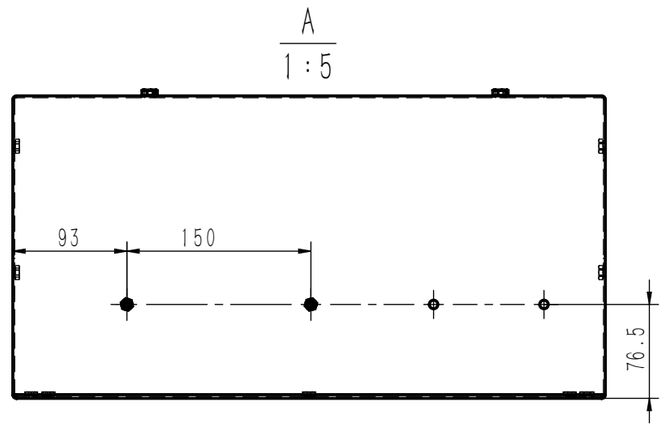

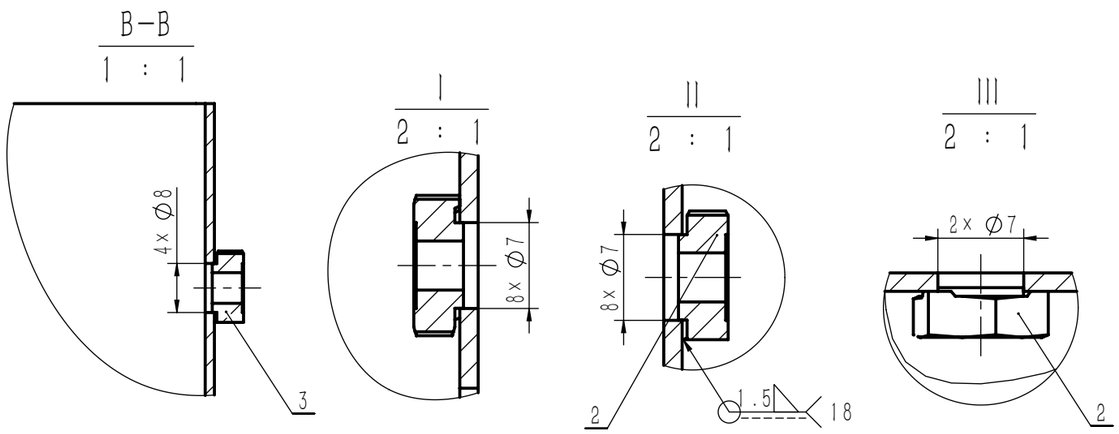

技术要求

1. 钣金件的相关尺寸公差及形位公差要求按YC/T 10.2中的规定；
2. 焊接的一般要求按YC/T10.3；
3. 焊缝不得有气孔、夹渣、裂纹等缺陷；打磨光滑；
4. 去除毛刺，锐角倒钝；
5. 表面处理：拉丝，拉丝方向如图所示，注意拉丝后务必清洁内腔及表面的铁屑粉末。
6. JH/BJ

序号	代　号	名　称	数量	材　料	单重	总重	备注
3	GB/T 13681 M6	焊接六角螺母	4	不锈钢	0.003	0.012	
2	GB/T 13681 M5	焊接六角螺母	18	不锈钢	0.002	0.036	
1	A42016-0064	钣金焊件	1		5.563	5.563	

标记	处数	更改文件号	签　字	日期

设　计	施雄	工　艺	秦兵	图样标记	表面积	重　量	比　例	昆明鼎承科技有限公司
制　图	施雄	标准化	温红		91.551	5.613	1:3	壳体结构焊件
校　对	杨艳	批　准						A42014-0071
审　核	杨正勇	日　期	2023-07-11	共 1 页		第 1 页		

工作令号:　　要求完成时间:

机密	
加工总数	0
要求完成时间	
设计下达单号	
供应商	
铸件号	

A42014-0075

其余 6.3

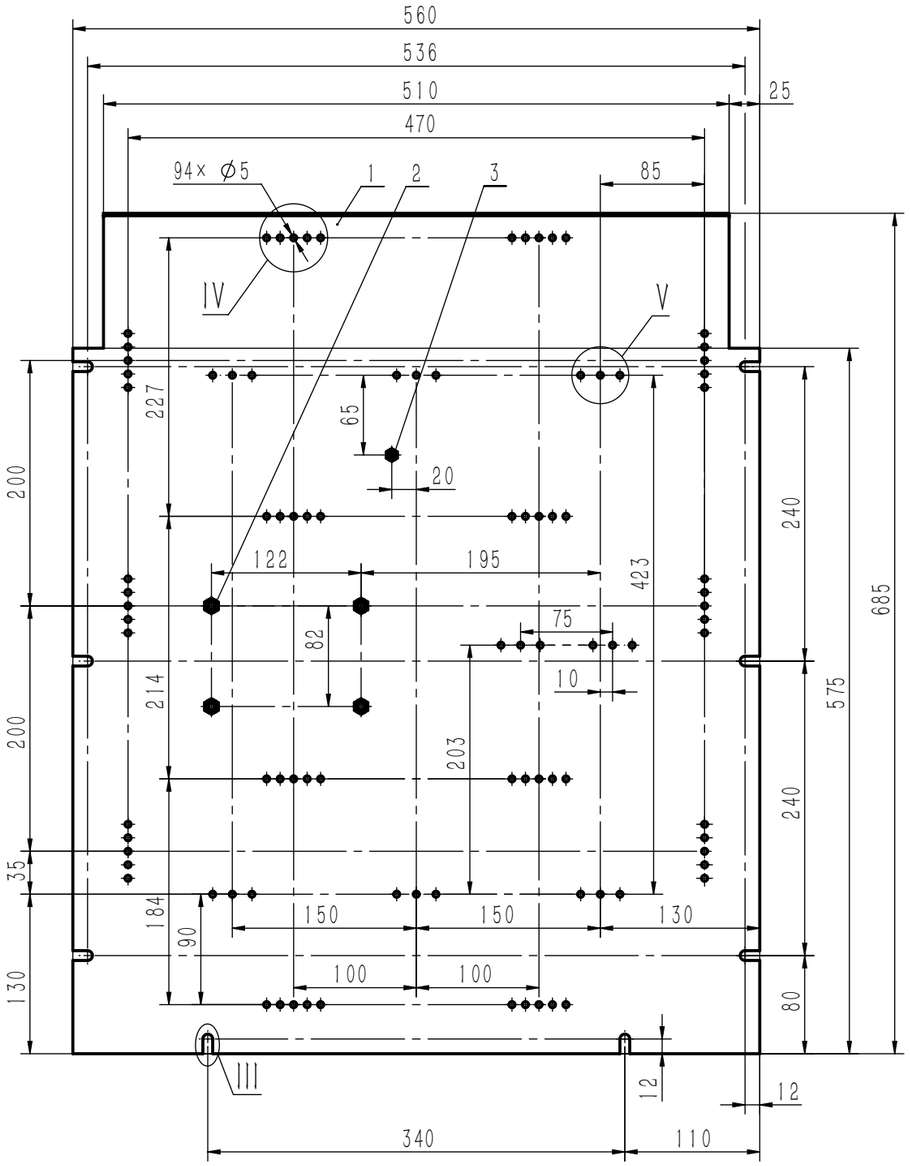

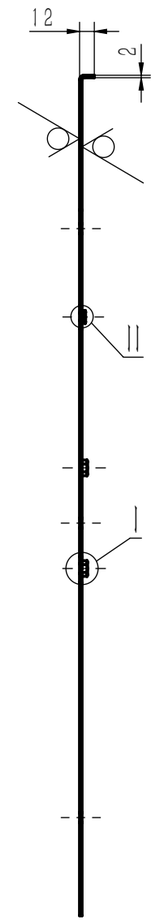

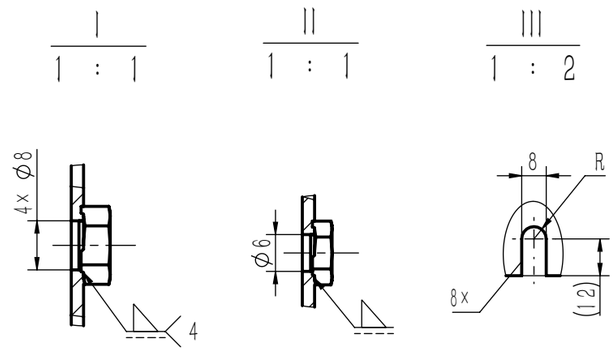

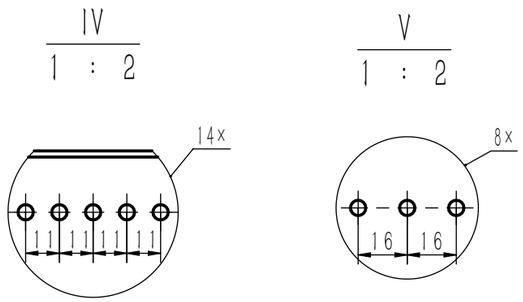

技术要求

1.未注尺寸公差与形位公差按GB/T1804-m、GB/T1184-K；
2.冷作件的一般要求按YC/T10.2；折弯内圆角≤R2；
3.焊接的一般要求按YC/T10.3；
4.焊缝不得有气孔、夹渣、裂纹等缺陷；打磨光滑；
5.去毛刺,锐边倒圆；
6.表面处理：镀白锌；
7.许昌编码：11EFP6020300。
8. JH/BJ

序号	代号	名称	数量	材料	单重	总重	备注
3	GB/T 13681 M4	螺母	1	低碳钢	0.001	0.001	
2	GB/T 13681 M6	螺母	4	低碳钢	0.003	0.012	
1	A5711-00169	方形钣金件	1	钢板 Q235A-t2	5.967	5.967	无图

标记	处数	更改文件号	签字	日期

设计	杨艳	工艺	秦兵	图样标记	表面积	重量	比例
制图	杨艳	标准化	温红		77.05	5.981	1:5
校对	杨正勇	批准					
审核	施雄	日期	2024-06-27	共 1 页		第 1 页	

昆明鼎承科技有限公司

壳体结构焊件

A42014-0075

版本信息:3	
借(通)用件登记	
媒体编号	
描图	
描校	
旧底图总号	
底图总号	
签字	
日期	

工作令号：　　要求完成时间：

机密	
加工总数	0
要求完成时间	
设计下达单号	
供应商	
铸件号	

A42014-0205

其余 6.3

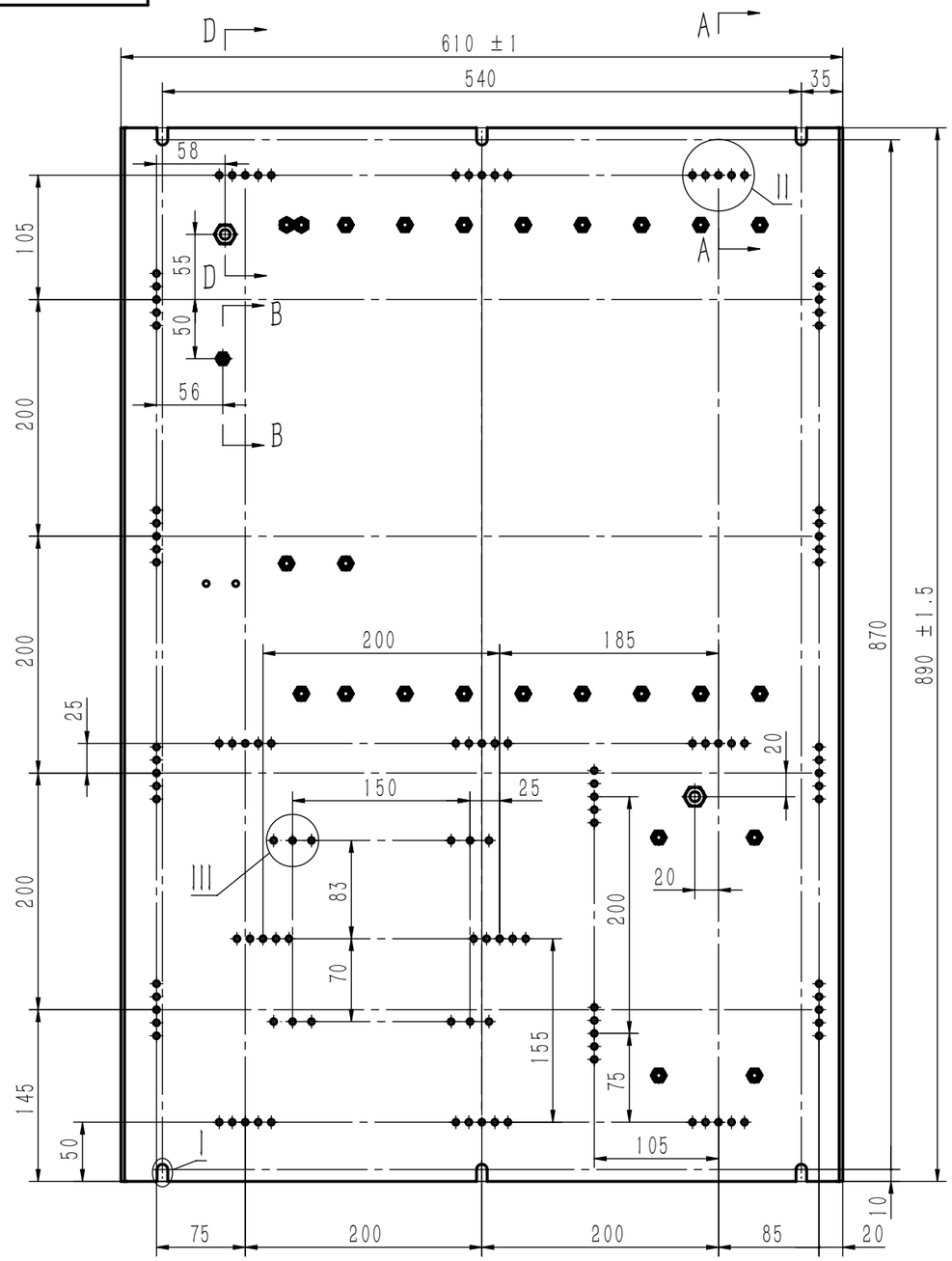

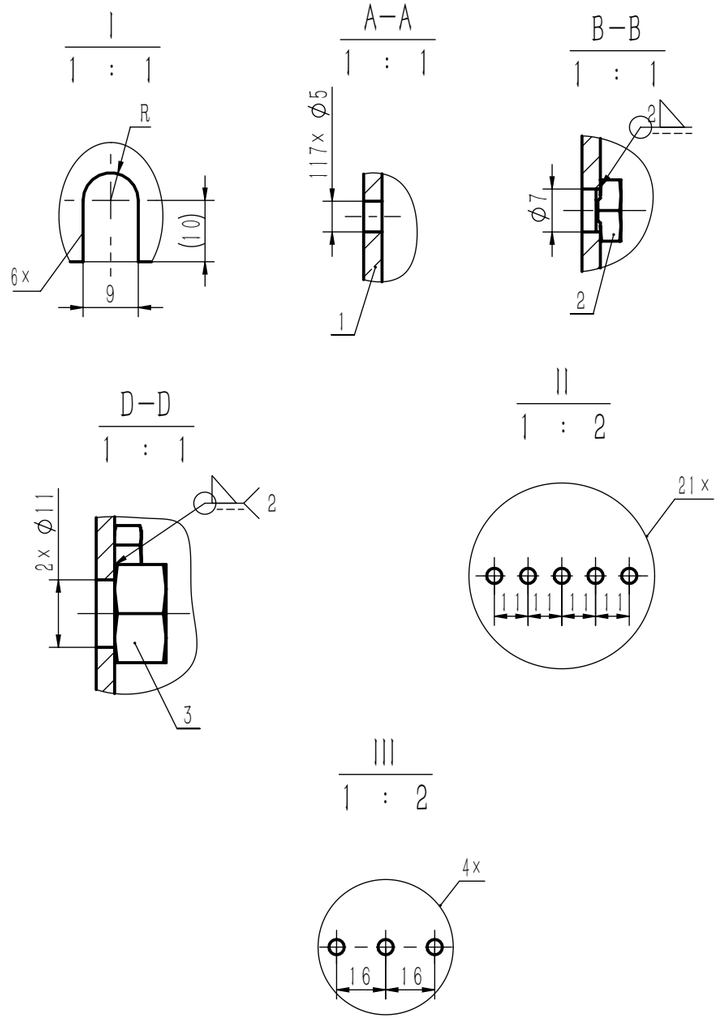

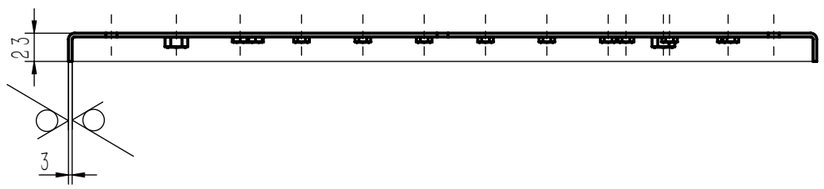

标记	处数	更改文件号	签字	日期					
设计		杨艳	工艺	秦兵	图样标记		表面积	重量	比例
制图		杨艳	标准化	张祖兴				13.571	1:5
校对		杨正勇	批准						
审核		施雄	日期	2025-04-18	共 2 页		第 1 页		

昆明鼎承科技有限公司

壳体结构焊件

A42014-0205

版本信息:5

借(通)用件登记
媒体编号
描图
描校
旧底图总号
底图总号
签字
日期

工作令号:　　要求完成时间:

机密
加工总数　0
要求完成时间
设计下达单号
供应商
铸件号

A42014-0205

其余 6.3

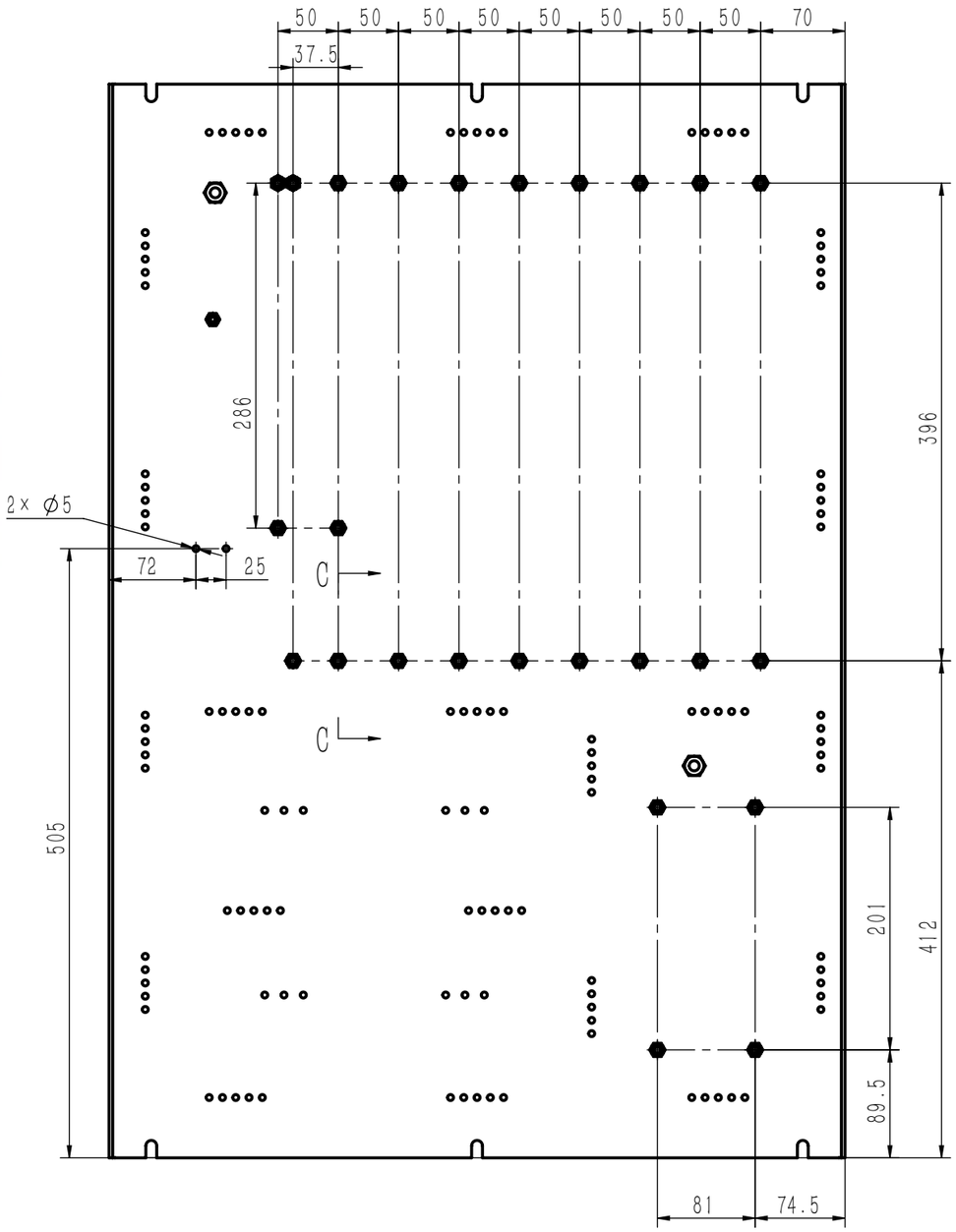

C-C
1 : 1

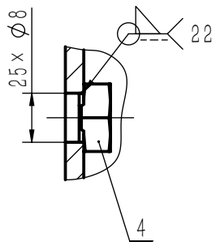

技术要求

1.未注尺寸公差与形位公差按GB/T1804-m、GB/T1184-K；
2.冷作件的一般要求按YC/T10.2；折弯内圆角≤R3；
3.焊接的一般要求按YC/T10.3；
4.焊缝不得有气孔、夹渣、裂纹等缺陷；打磨光滑；
5.去毛刺,锐边倒圆；
6.表面处理：镀白锌；
7.许昌编码：11EFP6010400。
8.JH/BJ

序号	代号	名称	数量	材料	单重	总重	备注
4	GB/T 13681 M6	螺母	25	低碳钢	0.003	0.075	
3	GB/T 6170 M10	螺母	2	钢-8级	0.011	0.022	
2	GB/T 13681 M5	螺母	1	低碳钢	0.002	0.002	
1	A5717-00228	U形钣金件	1	钢板 Q235A-t3	13.471	13.471	无图

标记	处数	更改文件号	签字	日期

设计	杨艳	工艺	秦兵	图样标记	表面积	重量	比例
制图	杨艳	标准化	张祖兴			13.571	1:5
校对	杨正勇	批准					
审核	施雄	日期	2025-04-18	共 2 页		第 2 页	

昆明鼎承科技有限公司

壳体结构焊件

A42014-0205

版本信息:5
借(通)用件登记
媒体编号
描　图
描　校
旧底图总号
底图总号
签　字
日　期

工作令号：　　要求完成时间：

机密	
加工总数	0
要求完成时间	
设计下达单号	
供应商	
铸件号	
版本信息:5	
借(通)用件登记	
媒体编号	
描　图	
描　校	
旧底图总号	
底图总号	
签　字	
日　期	

A42014-0206

其余 6.3

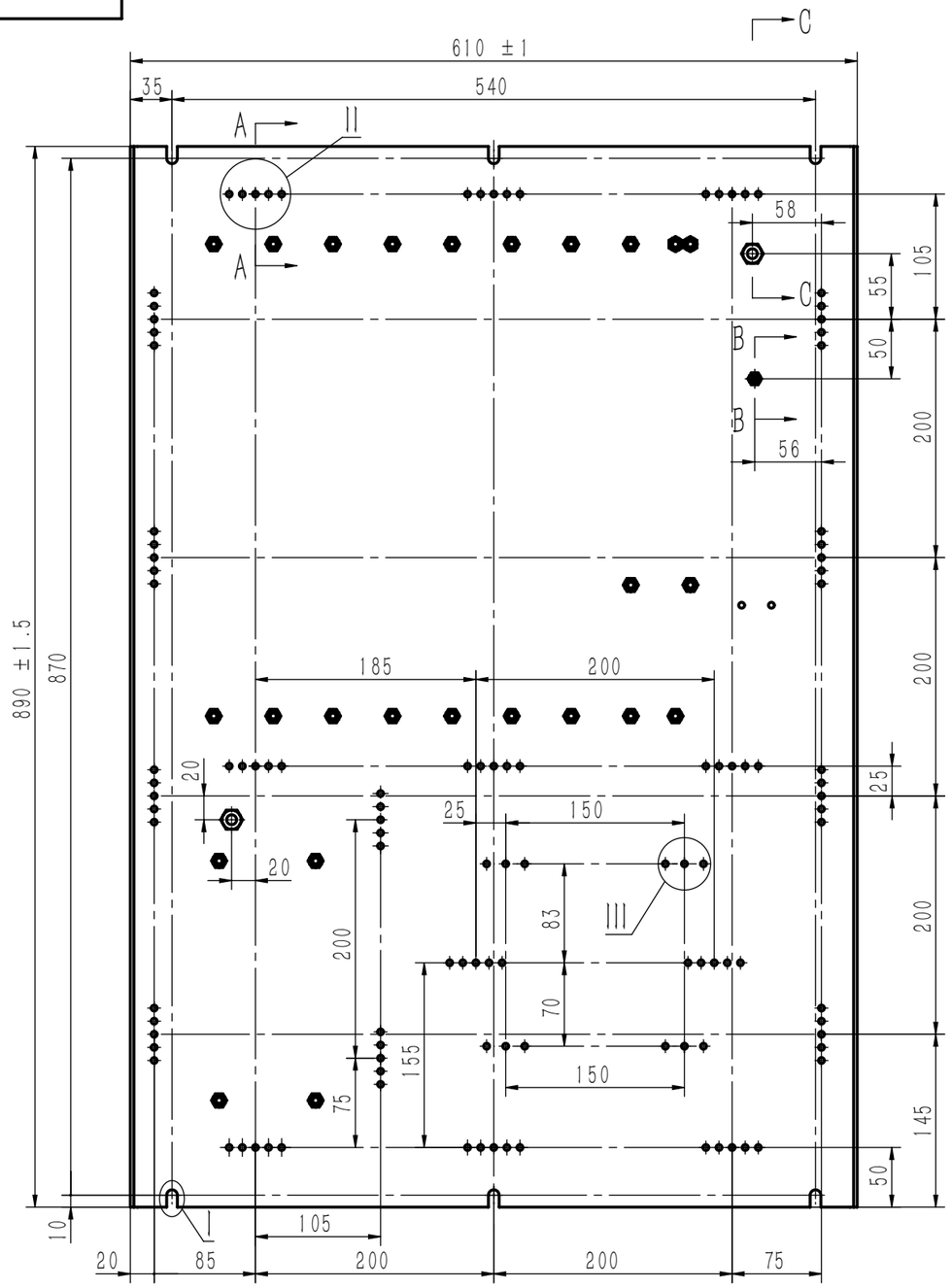

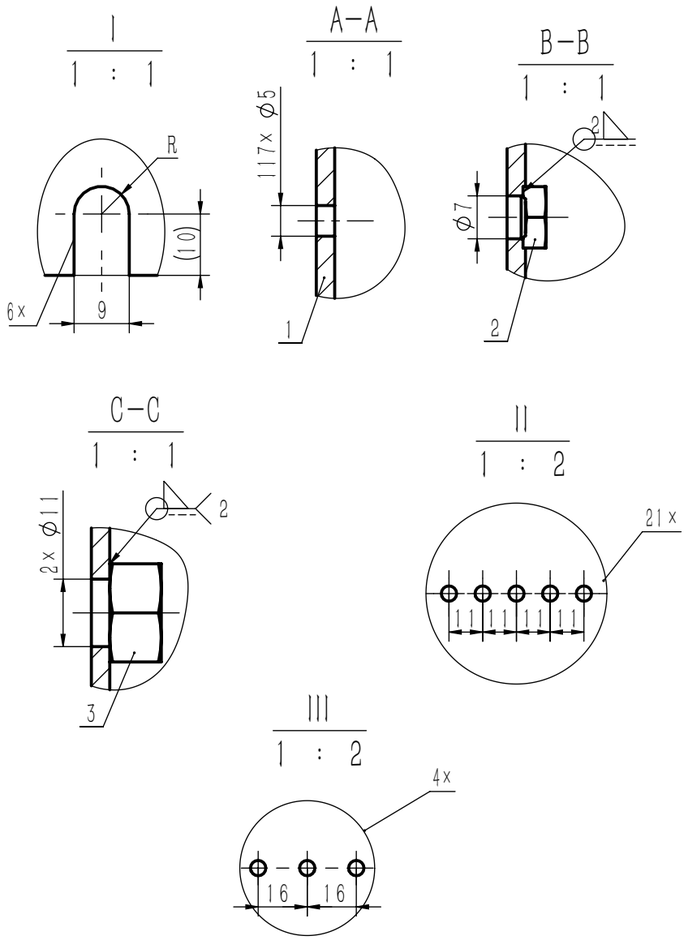

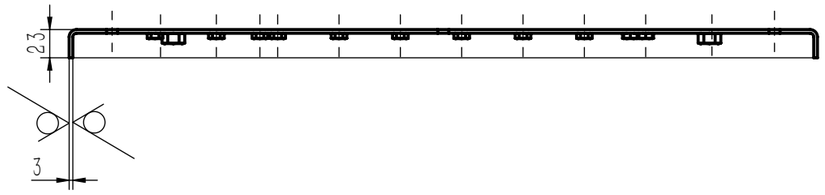

标记	处数	更改文件号	签字	日期					
设　计		杨艳	工　艺	秦兵	图样标记	表面积	重　量	比　例	昆明鼎承科技有限公司
制　图		杨艳	标准化	张祖兴		116.81	13.552	1:5	壳体结构焊件
校　对		杨正勇	批　准						A42014-0206
审　核		施雄	日　期	2025-04-18	共 2 页		第 1 页		

工作令号:　　要求完成时间:

机密	
加工总数	0
要求完成时间	
设计下达单号	
供应商	
铸件号	

A42014-0206

其余 6.3

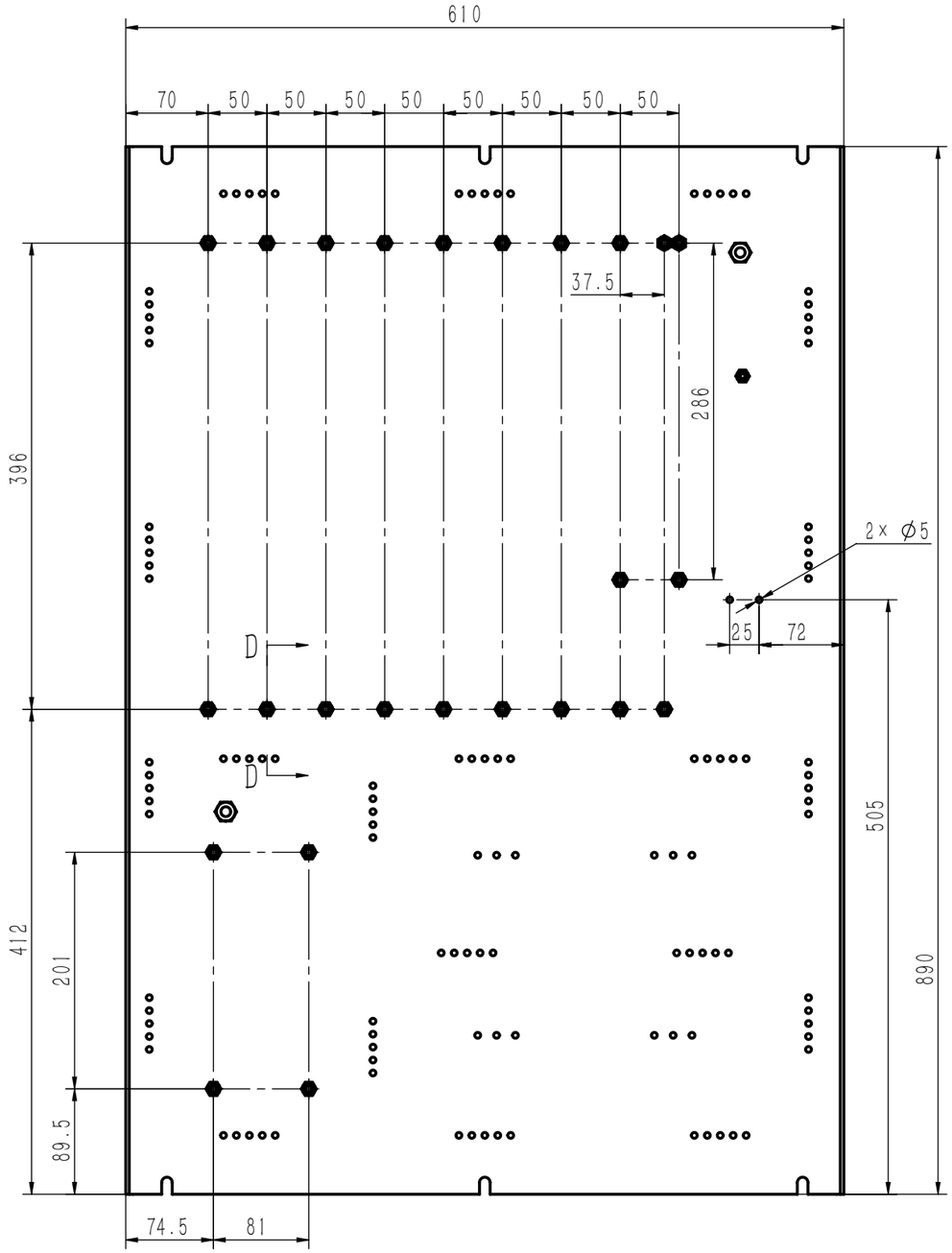

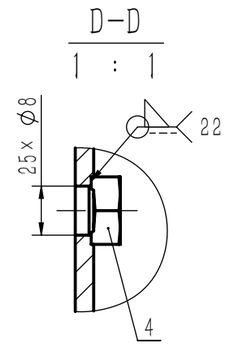

技术要求

1.未注尺寸公差与形位公差按GB/T1804-m、GB/T1184-K；
2.冷作件的一般要求按YC/T10.2；折弯内圆角≤R3；
3.焊接的一般要求按YC/T10.3；
4.焊缝不得有气孔、夹渣、裂纹等缺陷；打磨光滑；
5.去毛刺,锐边倒圆；
6.表面处理：镀白锌。
7.许昌编码：11EFP6010800。
8.JH/BJ

序号	代号	名称	数量	材料	单重	总重	备注
4	GB/T 13681 M6	螺母	25	低碳钢	0.003	0.075	
3	GB/T 6170 M10	螺母	2	钢-8级	0.011	0.022	
2	GB/T 13681 M5	螺母	1	低碳钢	0.002	0.002	
1	A5717-00229	U形钣金件	1	钢板 Q235A-t3	13.45	13.450	无图

标记	处数	更改文件号	签字	日期					
设计	杨艳	工艺	秦兵		图样标记	表面积	重量	比例	昆明鼎承科技有限公司
制图	杨艳	标准化	张祖兴			116.81	13.552	1:5	壳体结构焊件
校对	杨正勇	批准							A42014-0206
审核	施雄	日期	2025-04-18		共 2 页		第 2 页		

版本信息:5	
借(通)用件登记	
媒体编号	
描图	
描校	
旧底图总号	
底图总号	
签字	
日期	

工作令号：　　要求完成时间：

机密	
加工总数	0
要求完成时间	
设计下达单号	
供应商	
铸件号	

A42014-0450

其余 6.3

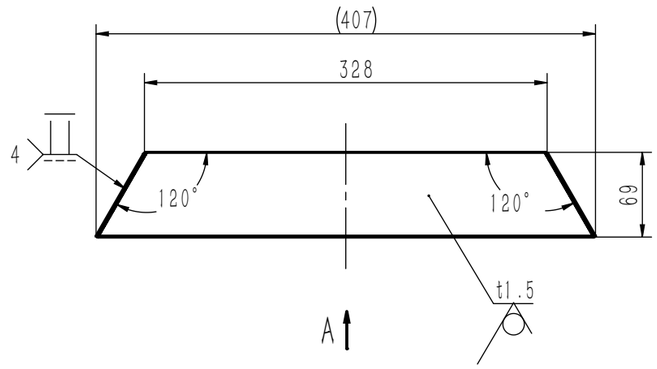

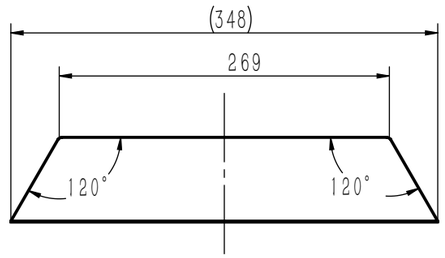

A

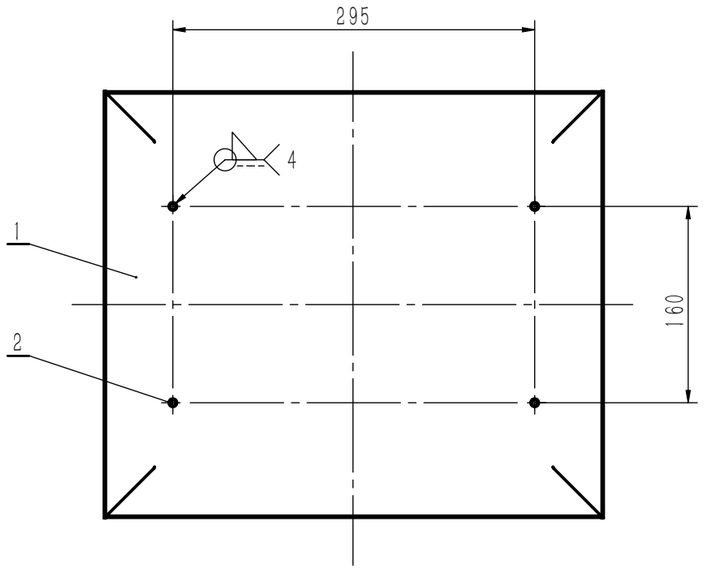

技术要求

1. 未注尺寸公差与形位公差按YC/T13-mK；
2. 焊接的一般要求按YC/T10.3；
3. 焊缝不得有气孔、夹渣、裂纹等缺陷；打磨光滑；
4. 折弯内圆角≤R1.5；
5. 去毛刺，锐边倒圆；
6. 表面处理：喷塑，颜色P3-0003。
7. 许昌编码：11EFP6010100。
8. JH/BJ

序号	代号	名称	数量	材料	单重	总重	备注
2	GB/T 902.3 M5×16	焊接螺柱	4	钢-4.8级	0.003	0.012	
1	A5719-01388	异形钣金件	1	钢板 Q235A-t1.5	2.273	2.273	无图

标记	处数	更改文件号	签字	日期

设计	杨艳	工艺	秦兵	图样标记	表面积	重量	比例
制图	杨艳	标准化	温红			2.284	1:5
校对	杨正勇	批准					
审核	施雄	日期	2024-06-27	共 1 页		第 1 页	

昆明鼎承科技有限公司

壳体结构焊件

A42014-0450

版本信息:2

借(通)用件登记	
媒体编号	
描图	
描校	
旧底图总号	
底图总号	
签字	
日期	

工作令号：　　要求完成时间：

机密
加工总数　0
要求完成时间
设计下达单号
供应商
铸件号

A42014-0451

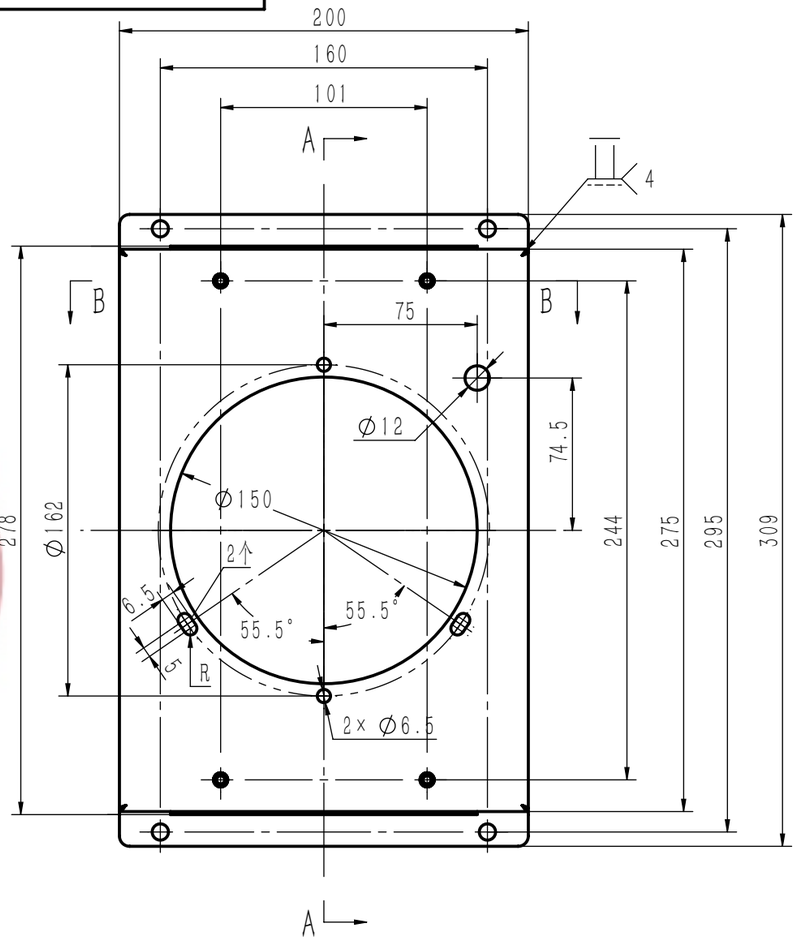

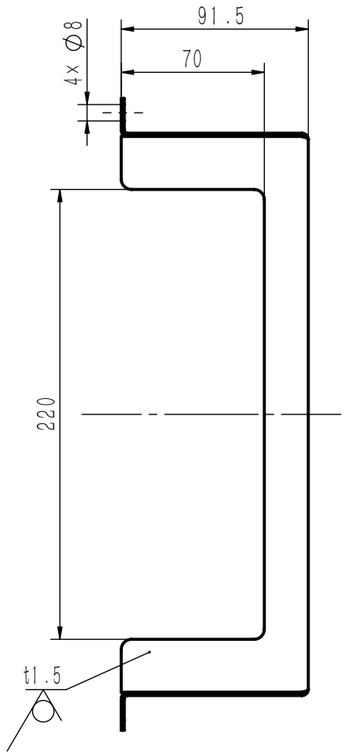

A-A

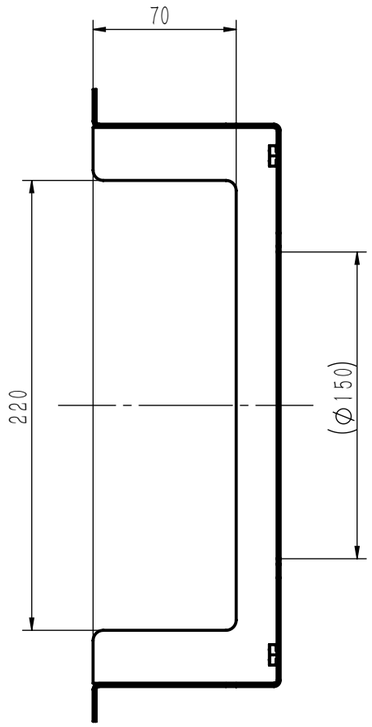

其余 6.3

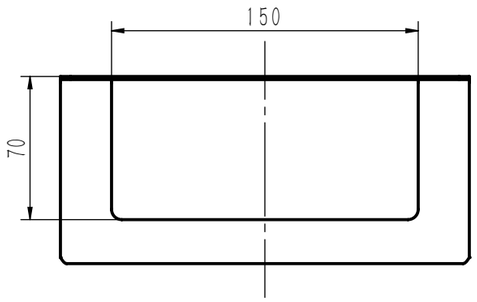

B-B

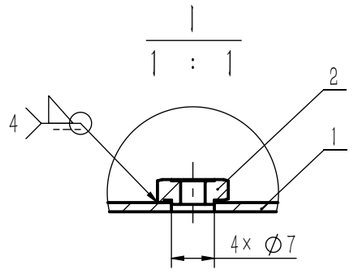

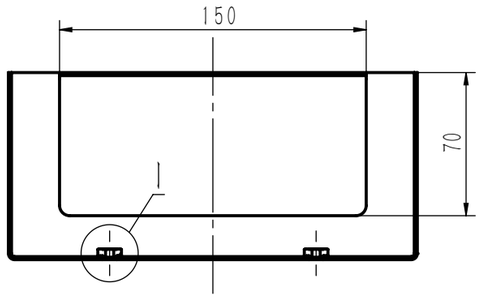

技术要求

1.未注尺寸公差与形位公差按YC/T13-mK；
2..焊接的一般要求按YC/T10.3；
3.焊缝不得有气孔、夹渣、裂纹等缺陷；打磨光滑；
4.折弯内圆角≤R1.5；
5.去毛刺,锐边倒圆。未注圆角为R5；
6.表面处理：喷塑，颜色P3-0003；
7.许昌编码：11EFP6010200。
8. JH BJ

序号	代号	名称	数量	材料	单重	总重	备注
2	GB/T 13681 M5	螺母	4	低碳钢	0.002	0.008	
1	A5711-00480	方形钣金件	1	钢板 Q235A-t1.5	0.886	0.886	无图

标记	处数	更改文件号	签字	日期

设计	杨艳	工艺	秦兵	图样标记	表面积	重量	比例
制图	杨艳	标准化	张祖兴		15.587	0.894	1:3
校对	杨正勇	批准					
审核	施雄	日期	2025-11-06	共 1 页		第 1 页	

昆明鼎承科技有限公司

壳体结构焊件

A42014-0451

版本信息:3
借(通)用件登记
媒体编号
描图
描校
旧底图总号
底图总号
签字
日期

工作令号:　　要求完成时间:

A42014-0824

机密
加工总数　0
要求完成时间
设计下达单号
供应商
铸件号

其余 6.3

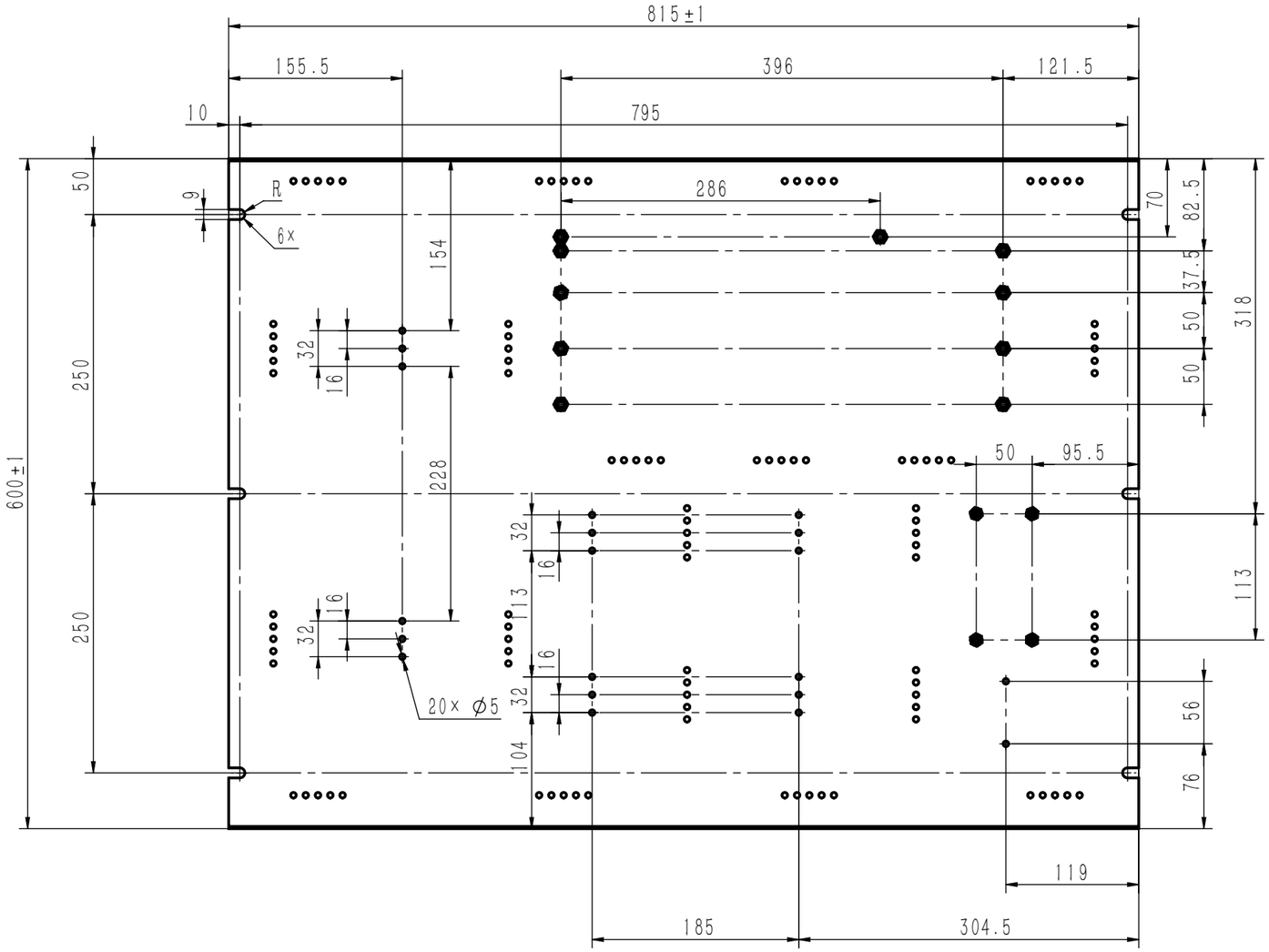

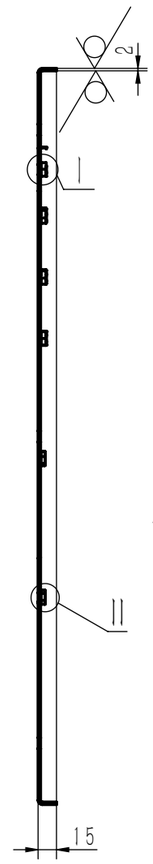

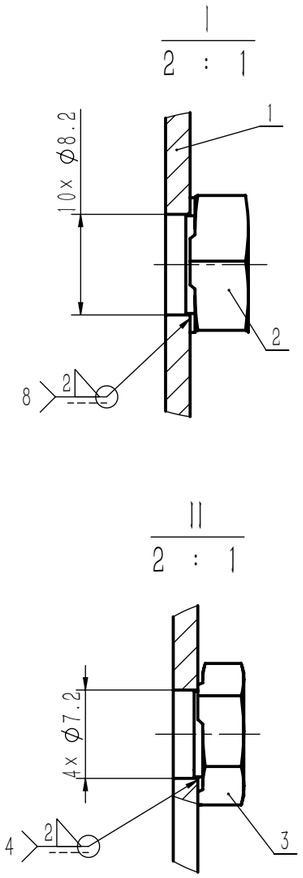

版本信息:5
借(通)用件登记
媒体编号
描　图
描　校
旧底图总号
底图总号
签　字
日　期

标记	处数	更改文件号	签字	日期

设　计	杨正勇	工　艺	秦兵	图样标记	表面积	重　量	比　例
制　图	杨正勇	标准化	温红	S	102.557	7.970	1:5
校　对	何绍维	批　准					
审　核	施雄	日　期	2024-06-17	共 2 页		第 1 页	

昆明鼎承科技有限公司

壳体结构焊件

A42014-0824

工作令号：　　要求完成时间：

机密	
加工总数	0
要求完成时间	
设计下达单号	
供应商	
铸件号	

A42014-0824

A

其余 6.3

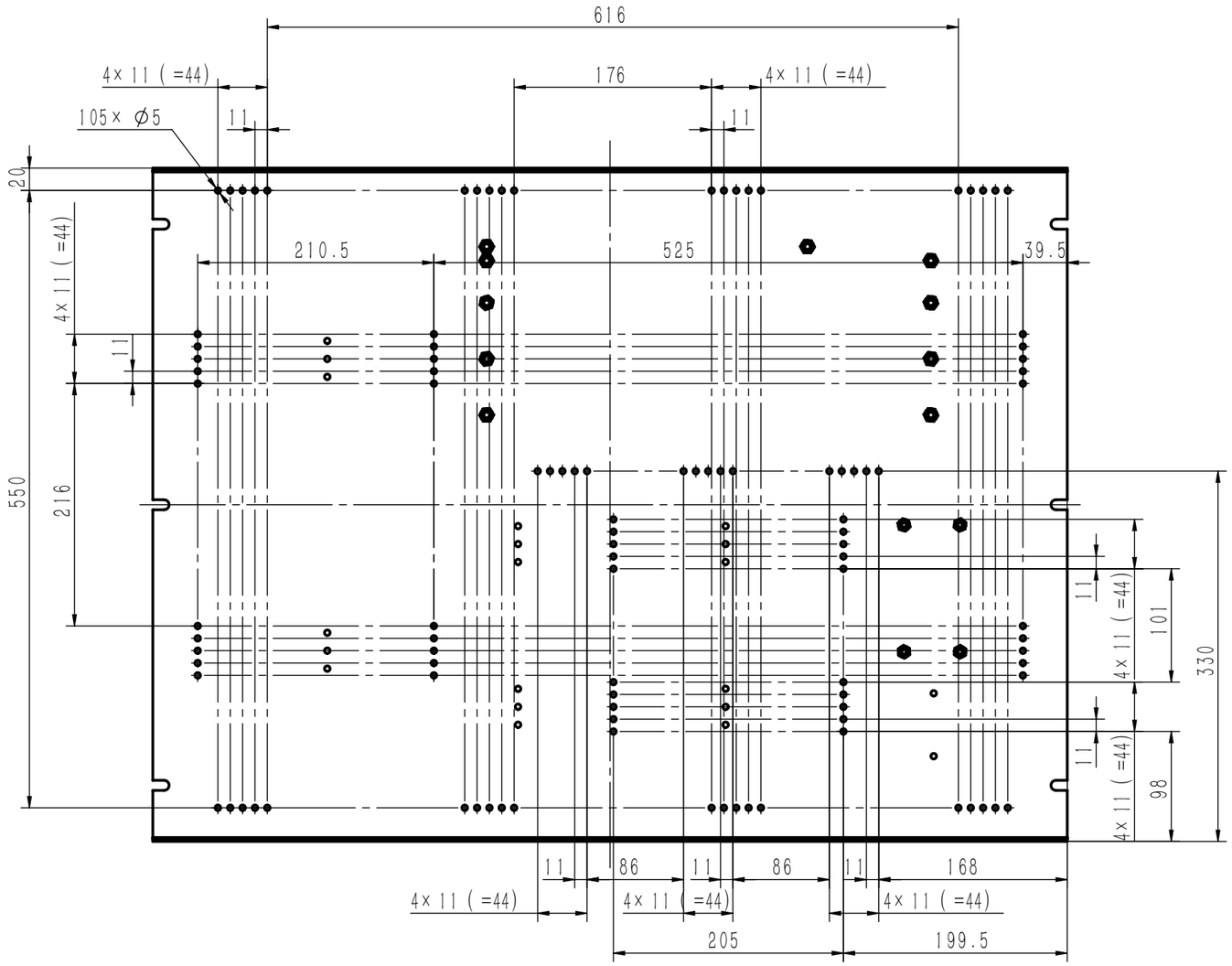

版本信息:5
借(通)用件登记
媒体编号
描　图
描　校
旧底图总号
底图总号
签　字
日　期

技术要求

1. 未注尺寸公差与形位公差按GB/T1804-m、GB/T1184-K；
2. 冷作件的一般要求按YC/T10.2；折弯内圆角≤R2；
3. 焊接的一般要求按YC/T10.3；
4. 焊缝不得有气孔、夹渣、裂纹等缺陷；打磨光滑；
5. 表面处理：镀白锌；
6. 许昌编码：11EFP6021200。
7. JH/BJ

序号	代　号	名　称	数量	材　料	单重	总重	备注
3	GB/T 13681 M5	螺母	4	低碳钢	0.002	0.008	
2	GB/T 13681 M6	螺母	10	低碳钢	0.003	0.030	
1	A5717-00890	U形钣金件	1	钢板 Q235A-t2	7.932	7.932	无图

标记	处数	更改文件号	签字	日期

设　计	杨正勇	工　艺	秦兵	图样标记	表面积	重　量	比　例
制　图	杨正勇	标准化	温红	S	102.557	7.970	1:5
校　对	何绍维	批　准					
审　核	施雄	日　期	2024-06-17	共 2 页		第 2 页	

昆明鼎承科技有限公司

壳体结构焊件

A42014-0824

工作令号:　　要求完成时间:

机密
加工总数　0
要求完成时间
设计下达单号
供应商
铸件号

A42015-0127

其余 6.3

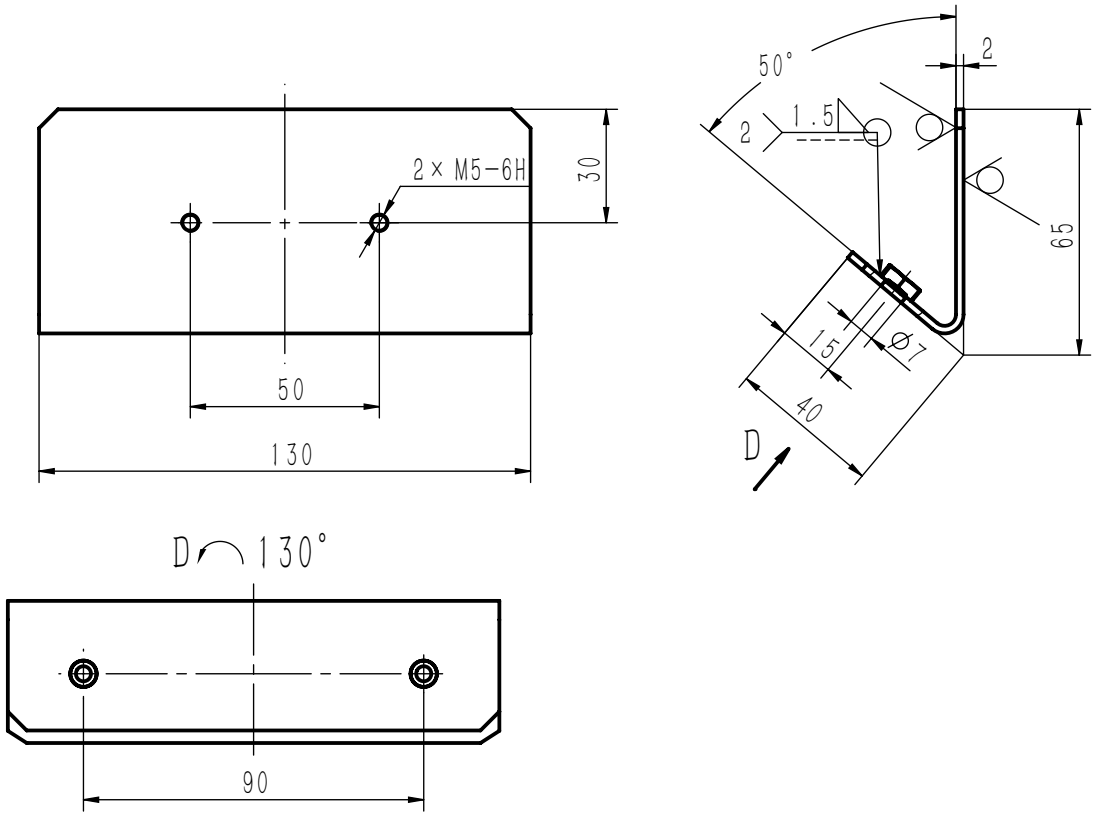

技术要求

1. 钣金件的相关尺寸公差及形位公差要求按YC/T 10.2中的规定；
2. 焊接的一般要求按YC/T10.3；
3. 焊缝不得有气孔、夹渣、裂纹等缺陷；打磨光滑；
4. 未注折弯内半径≤R2。未注倒角为C5；
5. 去除毛刺，锐角倒钝。
6. JH/BJ

版本信息:1
借(通)用件登记
媒体编号
描　图
描　校
旧底图总号
底图总号
签　字
日　期

序号	代　号	名　称	数量	材　料	单重	总重	备注
2	GB/T 13681 M5	螺母	2	低碳钢	0.002	0.004	
1	A5714-00233	V形钣金件	1	不锈钢板 06Cr19Ni10-t2	0.189	0.189	无图

标记	处数	更改文件号	签　字	日期

设　计	杨正勇	工　艺	秦兵	图样标记	表面积	重　量	比　例
制　图	杨正勇	标准化	温红		2.546	0.193	1:2
校　对	张春耀	批　准					
审　核	高贤志	日　期	2019-03-07	共 1 页	第 1 页		

昆明鼎承科技有限公司

叉架结构焊件

A42015-0127

工作令号：　　要求完成时间：

机密	
加工总数	0
要求完成时间	
设计下达单号	
供应商	
铸件号	

A42016-0074

其余 6.3

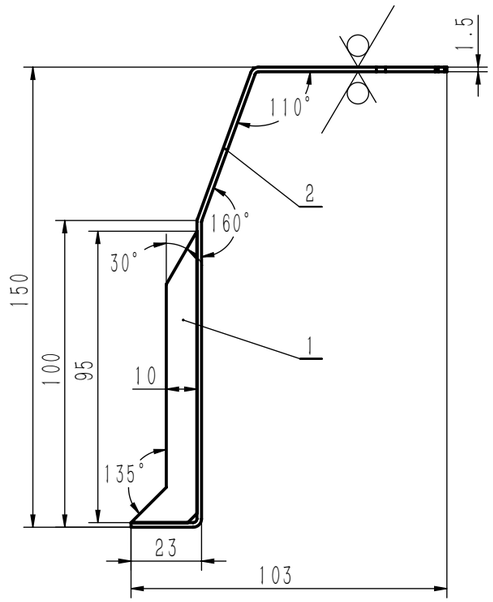

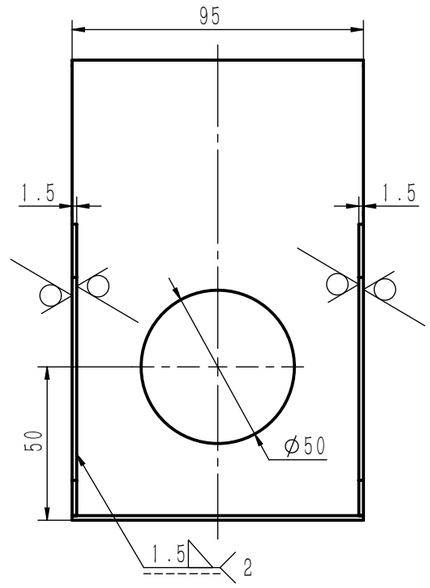

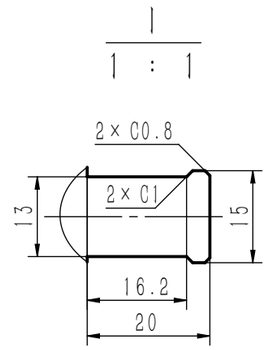

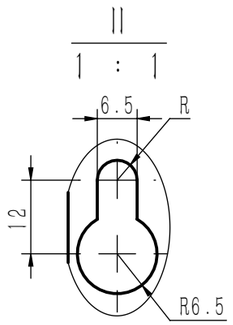

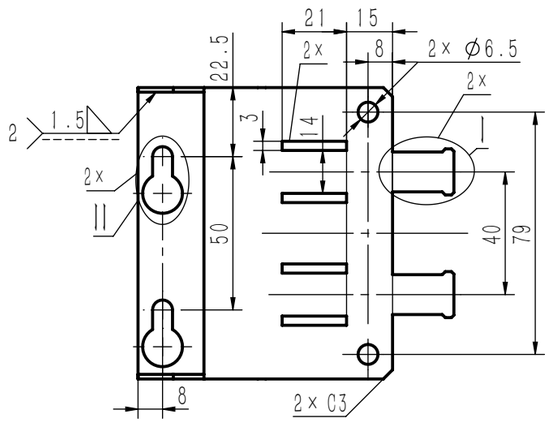

技术要求

1. 未注尺寸公差与形位公差按GB/T1804-m、GB/T1184-K；
2. 冷作件的一般要求按YC/T10.2；折弯内圆角≤R1.5；
3. 焊接的一般要求按YC/T10.3；
4. 焊缝不得有气孔、夹渣、裂纹等缺陷；打磨光滑；
5. 去毛刺，锐边倒圆；
6. 表面处理：镀锌（白锌），按YC/T10.10执行；
7. 许昌编码：11EFP6010600。
8. JH/BJ

序号	代号	名称	数量	材料	单重	总重	备注
2	A5719-02342	异形钣金件	1	钢板 Q235A-t1.5	0.216	0.216	无图
1	A5319-01012	异形板	2	钢板 Q235A-t1.5	0.011	0.022	无图

标记	处数	更改文件号	签字	日期	钢板 Q235A-t1.5				昆明鼎承科技有限公司
									钣金焊件
设计	杨艳	工艺	秦兵		图样标记	表面积	重量	比例	
制图	杨艳	标准化	温红			4.283	0.238	1:2	A42016-0074
校对	杨正勇	批准							
审核	施雄	日期	2024-06-27		共 1 页		第 1 页		

版本信息:2
借(通)用件登记
媒体编号
描图
描校
旧底图总号
底图总号
签字
日期

工作令号：　　要求完成时间：

机密	
加工总数	0
要求完成时间	
设计下达单号	
供应商	
铸件号	

A42016-0075

其余 6.3

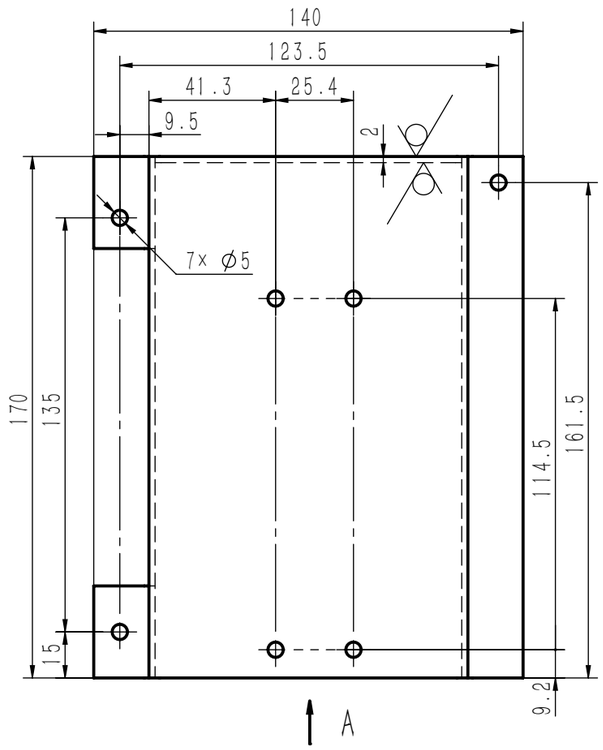

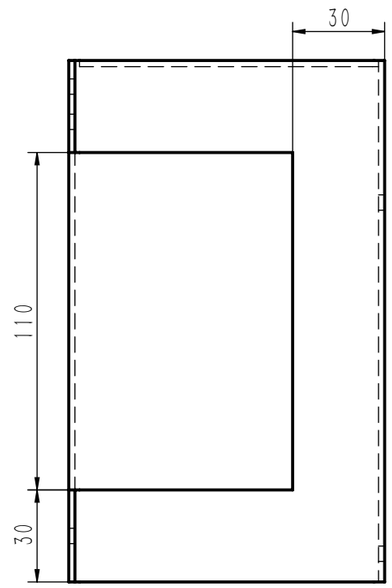

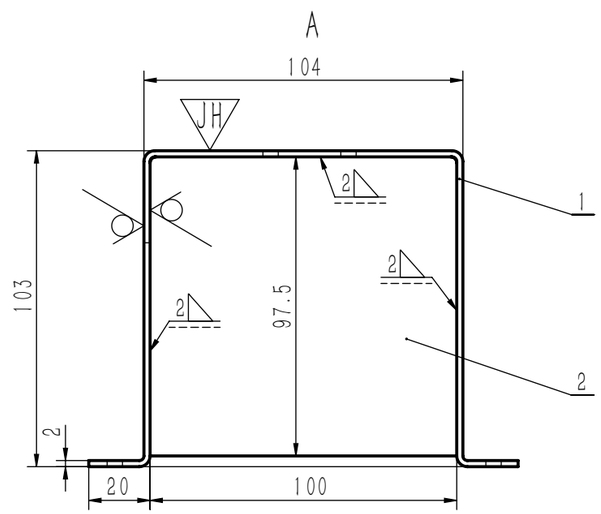

技术要求

1. 未注尺寸公差与形位公差按GB/T1804-m、GB/T1184-K；
2. 冷作件的一般要求按YC/T10.2；折弯内圆角≤R2；
3. 焊接的一般要求按YC/T10.3；
4. 焊缝不得有气孔、夹渣、裂纹等缺陷；打磨光滑；
5. 去毛刺，锐边倒圆，未注圆角为R2；
6. 表面处理：镀锌（白锌），按YC/T10.10执行；
7. 许昌编码：11EFP6020400。
8. JH

序号	代号	名称	数量	材料	单重	总重	备注
2	A5311-04157	方形板	1	钢板 Q235A-t2	0.153	0.153	无图
1	A5713-00141	π形钣金件	1	钢板 Q235A-t2	0.745	0.745	无图

标记	处数	更改文件号	签字	日期

设计	杨艳	工艺	秦兵	图样标记	表面积	重量	比例
制图	杨艳	标准化	温红		11.766	0.898	1:2
校对	杨正勇	批准					
审核	施雄	日期	2024-06-27	共 1 页		第 1 页	

材质 <未指定>

昆明鼎承科技有限公司

钣金焊件

A42016-0075

版本信息:2

借(通)用件登记
媒体编号
描图
描校
旧底图总号
底图总号
签字
日期

工作令号：　　要求完成时间：

机密	
加工总数	0
要求完成时间	
设计下达单号	
供应商	
铸件号	
版本信息:4	
借(通)用件登记	
媒体编号	
描　图	
描　校	
旧底图总号	
底图总号	
签　字	
日　期	

A42016-0081

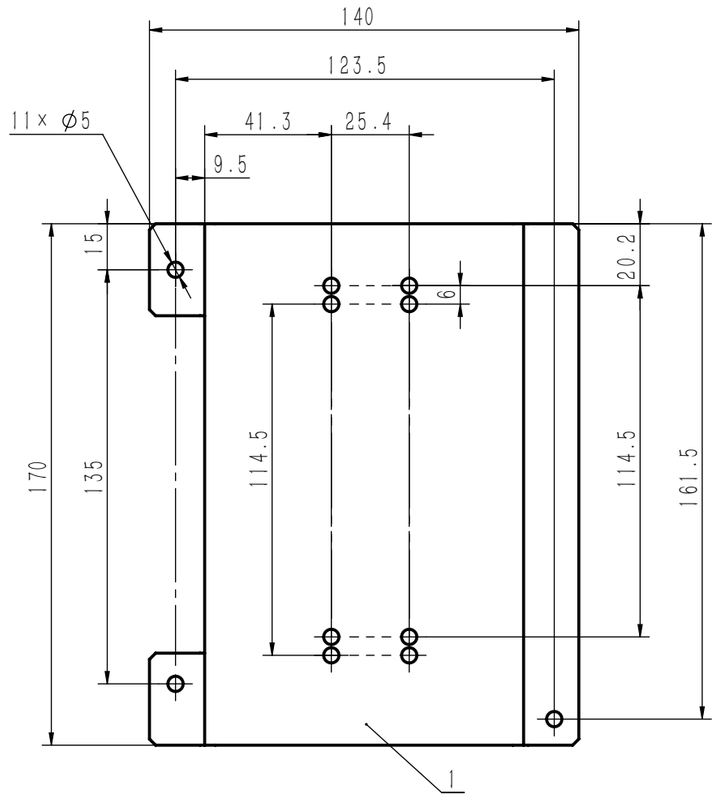

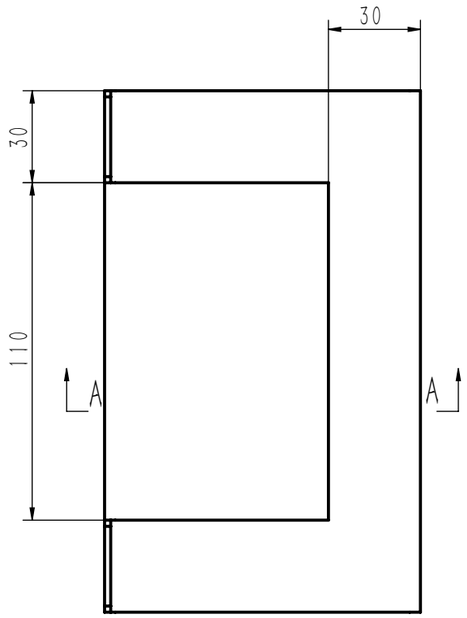

A-A

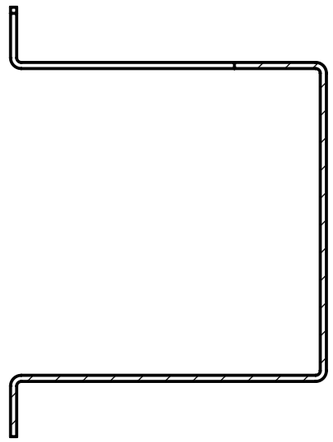

其余 6.3

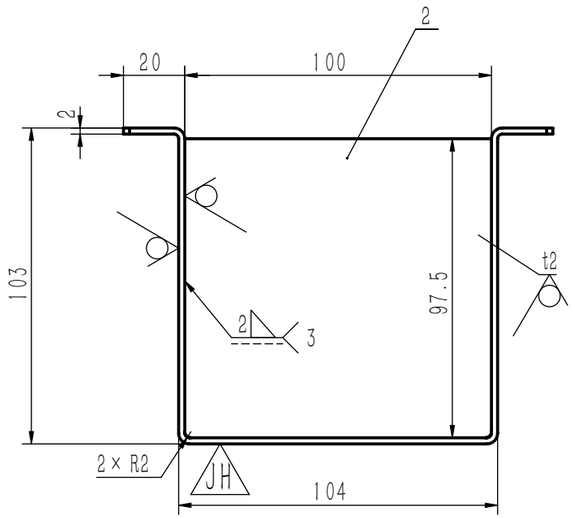

技术要求

1.未注尺寸公差与形位公差按GB/T1804-m、GB/T1184-K；
2.冷作件的一般要求按YC/T10.2；折弯内圆角≤R2；
3.焊接的一般要求按YC/T10.3；
4.焊缝不得有气孔、夹渣、裂纹等缺陷；打磨光滑；
4.表面处理：镀白锌；
5.许昌编码：11EFP6030200。
6. JH

序号	代　号	名　称	数量	材　料	单重	总重	备注
2	A5711-00787	方形钣金件	1	钢板 Q235A-t2	0.153	0.153	无图
1	A5713-00142	π形钣金件	1	钢板 Q235A-t2	0.743	0.743	无图

标记	处数	更改文件号	签字	日期

设　计	杨正勇	工　艺	秦兵	图样标记	表面积	重　量	比　例
制　图	杨正勇	标准化	温红	S	11.759	0.897	1:2
校　对	何绍雄	批　准					
审　核	施雄	日　期	2024-06-17	共 1 页		第 1 页	

昆明鼎承科技有限公司

钣金焊件

A42016-0081

工作令号：　　要求完成时间：

机密	
加工总数	0
要求完成时间	
设计下达单号	
供应商	
铸件号	

A42016-0125

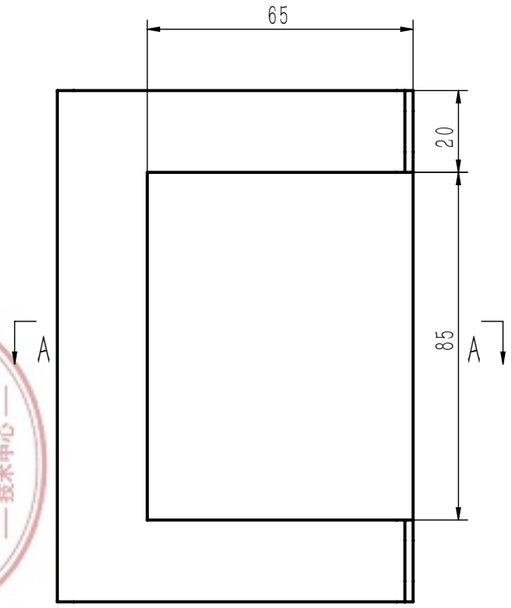

A-A

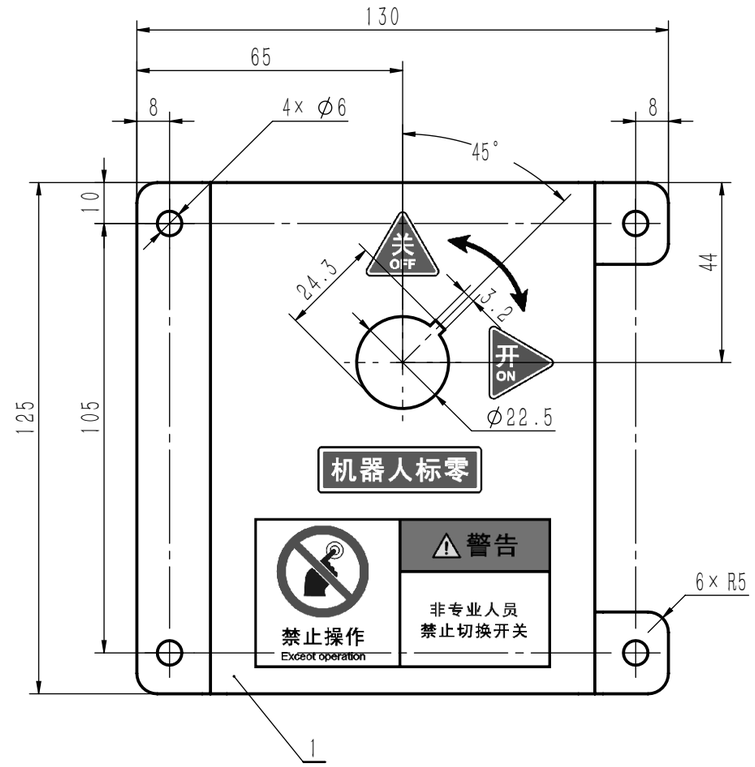

其余 6.3

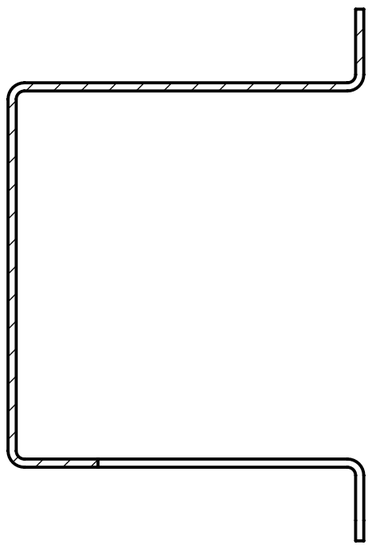

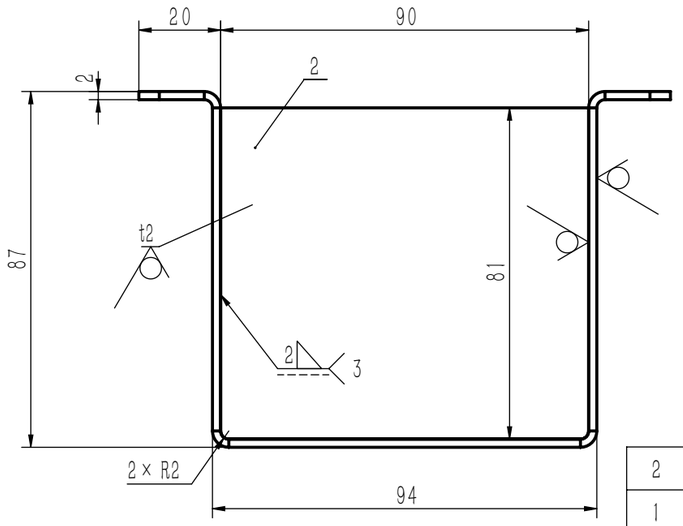

技术要求

1. 未注尺寸公差与形位公差按GB/T1804-m、GB/T1184-K；
2. 冷作件的一般要求按YC/T10.2；折弯内圆角≤R2；
3. 焊接的一般要求按YC/T10.3；
4. 焊缝不得有气孔、夹渣、裂纹等缺陷；打磨光滑；
4. 表面处理：镀白锌；
5. 图中图片采用丝网印刷制作，详细内容参照AI文件；
6. 许昌编码：11EFP6030300。
7. JH

序号	代号	名称	数量	材料	单重	总重	备注
2	A5711-00799	方形钣金件	1	钢板 Q235A-t2	0.115	0.115	无图
1	A5713-00148	π形钣金件	1	钢板 Q235A-t2	0.462	0.462	无图

标记	处数	更改文件号	签字	日期

设计	杨正勇	工艺	秦兵	图样标记	表面积	重量	比例
制图	杨正勇	标准化	温红	S	7.626	0.576	1:1.5
校对	何绍维	批准					
审核	施雄	日期	2024-06-17	共 1 页		第 1 页	

昆明鼎承科技有限公司

钣金焊件

A42016-0125

版本信息:4	
借(通)用件登记	
媒体编号	
描图	
描校	
旧底图总号	
底图总号	
签字	
日期	

工作令号：　　要求完成时间：

机密	
加工总数	0
要求完成时间	
设计下达单号	
供应商	
铸件号	
版本信息:3	
借(通)用件登记	
媒体编号	
描　图	
描　校	
旧底图总号	
底图总号	
签　字	
日　期	

A42016-0538

其余 6.3

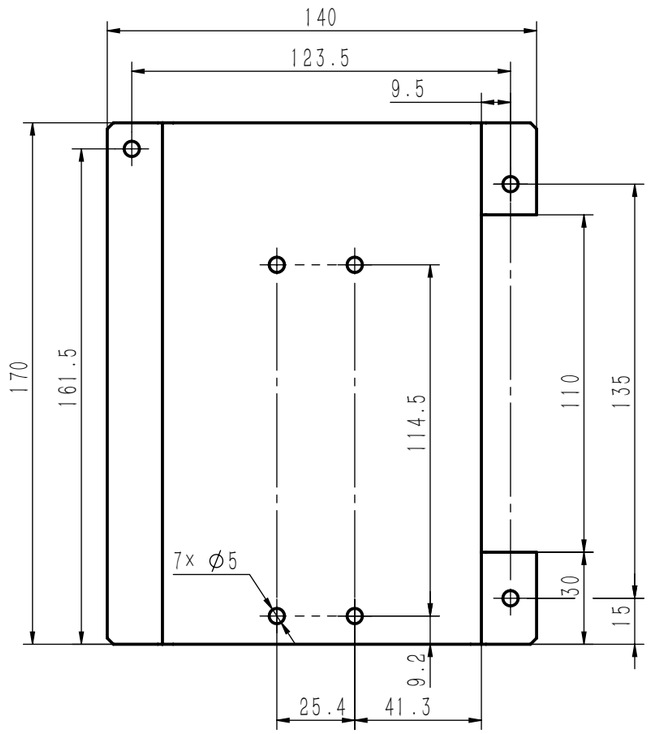

B

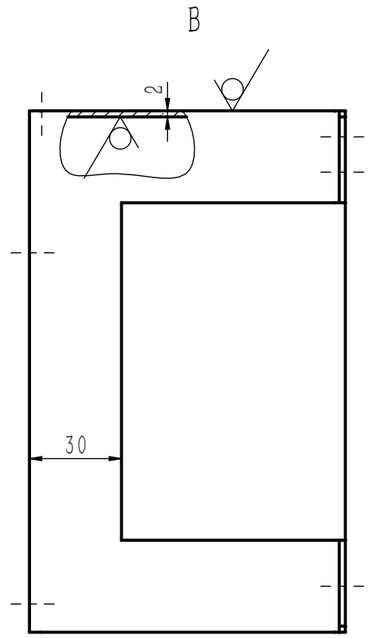

A

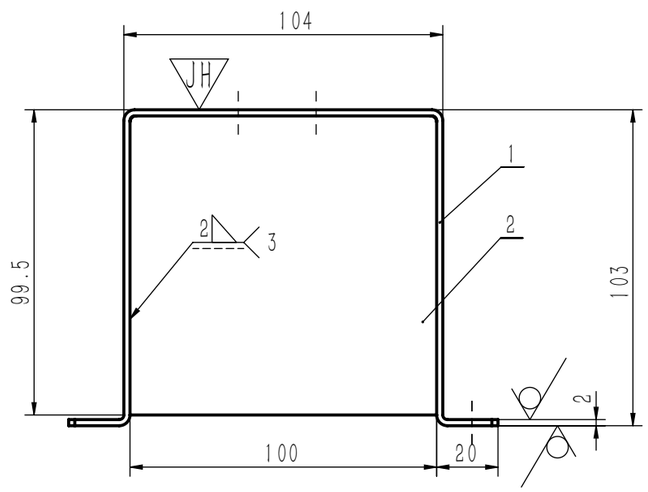

技术要求

1.未注尺寸公差与形位公差按GB/T1804-m、GB/T1184-K；
2.冷作件的一般要求按YC/T10.2；折弯内圆角≤R2；
3.焊接的一般要求按YC/T10.3；
4.焊缝不得有气孔、夹渣、裂纹等缺陷；打磨光滑；
5.去毛刺,锐边倒圆。未注倒角为C2；
6.表面处理：镀锌（白锌），按YC/T10.10执行；
7.许昌编码：11EFP6020800。
8. JH

序号	代　号	名　称	数量	材　料	单重	总重	备注
2	A5311-04157	方形板	1	钢板 Q235A-t2	0.153	0.153	无图
1	A5713-00160	π形钣金件	1	钢板 Q235A-t2	0.745	0.745	无图

标记	处数	更改文件号	签字	日期	钢板 Q235A-t2				昆明鼎承科技有限公司
设　计	杨艳	工　艺	秦兵		图样标记	表面积	重　量	比　例	钣金焊件
制　图	杨艳	标准化	温红			11.763	0.898	1:2	A42016-0538
校　对	何绍维	批　准							
审　核	施雄	日　期	2024-07-23		共 1 页		第 1 页		