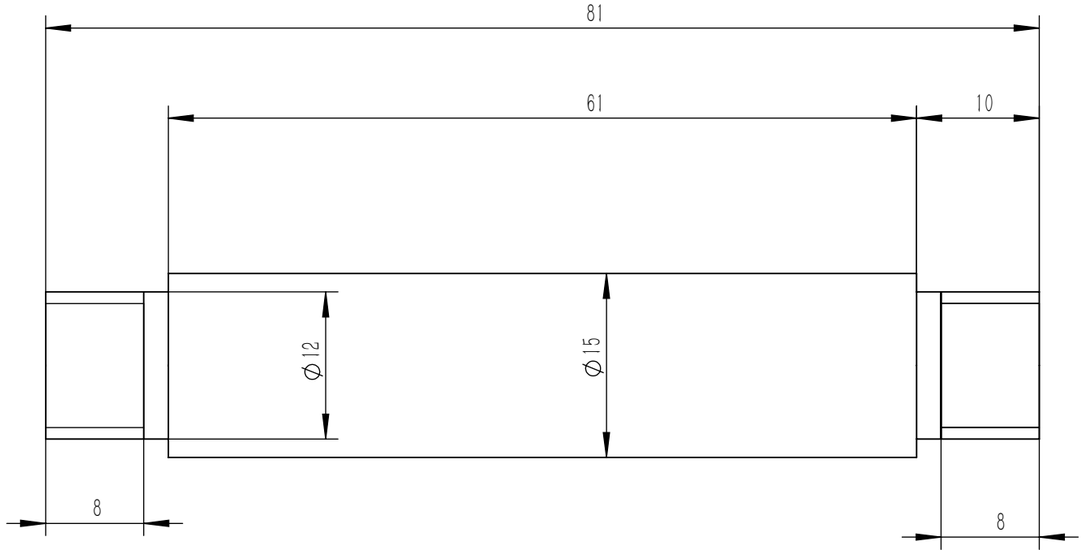


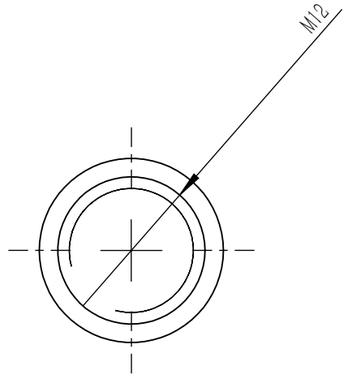


两端攻M12的螺纹，各长8mm。

| | | | | | | | | |
|---|---|---|---|---|---|---|---|---|
| | | | | | | 镀铬不锈钢 | | |
| 标记 | 处数 | 分区 | 更改文件号 | 签名 | 年 月 日 | 阶 段 标 记 | 重量 | 比例 |
| 设计 | | | 标准化 | | | | 0.102 | 2:1 |
| 校核 | | | 工艺 | | | | | |
| 主管设计 | | | 审核 | | | | | |
| | | | 批准 | | | 共 1 张 第 1 张 | 版本 | |

“图样名称”

“图样代号”

替代

零 件 代 号

借(通)用件登记

描图

描校

旧底图总号

底图总号

签字

日期