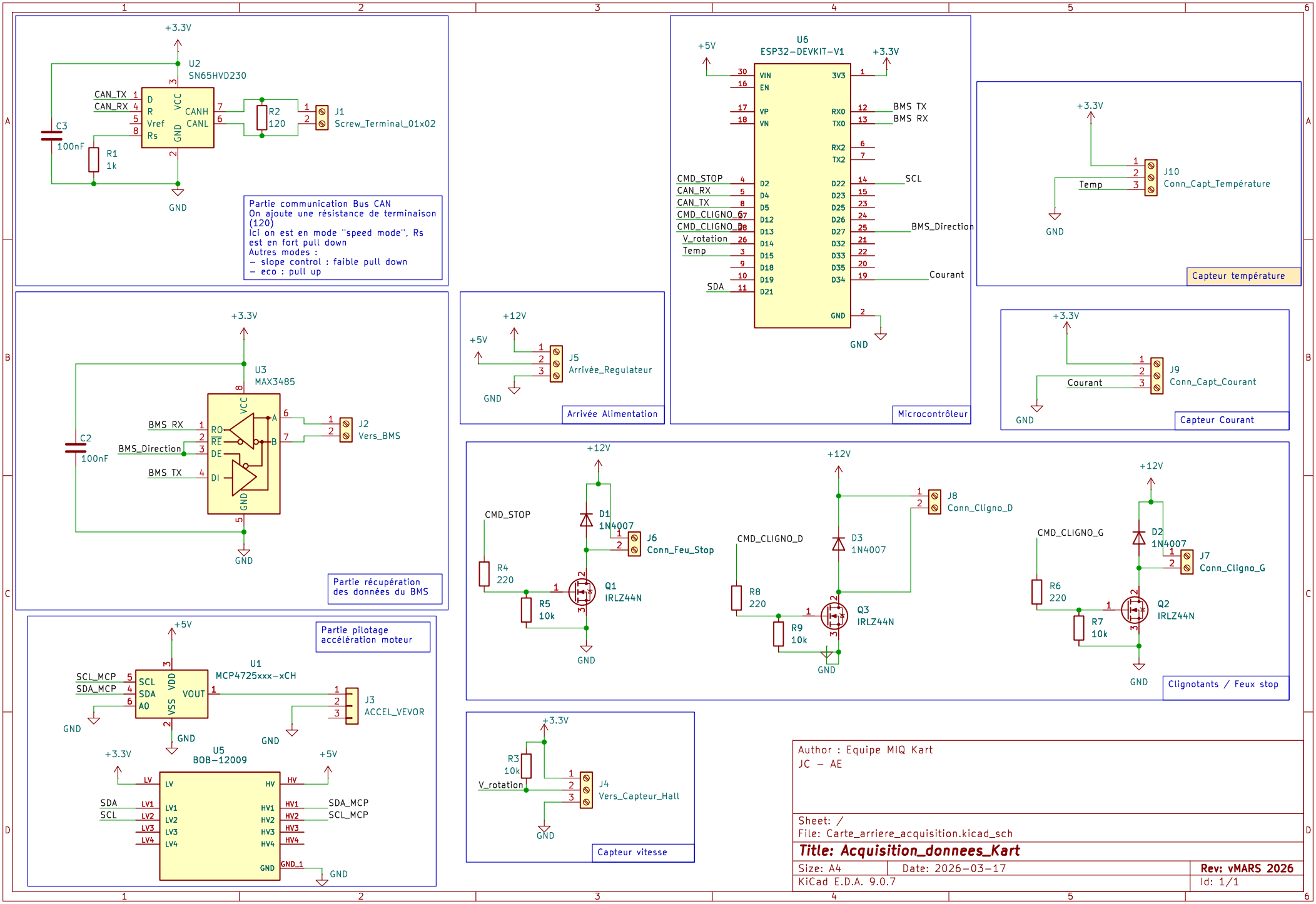
+3.3V
U2
SN65HVD230
CAN_TX
CAN_RX
D
R
Vref
Rs
VCC
CANH
CANL
GND
C3
100nF
R1
1k
R2
120
J1
Screw_Terminal_01x02
GND
Partie communication Bus CAN
On ajoute une résistance de terminaison (120)
Ici on est en mode "speed mode", Rs est en fort pull down
Autres modes :
- slope control : faible pull down
- eco : pull up
U6
ESP32-DEVKIT-V1
+5V
+3.3V
VIN
EN
VP
VN
3V3
RX0
TX0
RX2
TX2
BMS TX
BMS RX
CMD_STOP
CAN_RX
CAN_TX
CMD_CLIGNO_G
CMD_CLIGNO_D
V_rotation
Temp
SDA
D2
D4
D5
D12
D13
D14
D15
D18
D19
D21
D22
D23
D25
D26
D27
D32
D33
D35
D34
SCL
BMS_Direction
Courant
GND
J10
Conn_Capt_Température
Capteur température
U3
MAX3485
BMS RX
BMS_Direction
BMS TX
RO
RE
DE
DI
A
B
J2
Vers_BMS
C2
100nF
Partie récupération des données du BMS
+12V
J5
Arrivée_Regulateur
Arrivée Alimentation
J9
Conn_Capt_Courant
Capteur Courant
CMD_STOP
D1
1N4007
J6
Conn_Feu_Stop
R4
220
R5
10k
Q1
IRLZ44N
CMD_CLIGNO_D
J8
Conn_Cligno_D
D3
1N4007
R8
220
R9
10k
Q3
IRLZ44N
CMD_CLIGNO_G
D2
1N4007
J7
Conn_Cligno_G
R6
220
R7
10k
Q2
IRLZ44N
Clignotants / Feux stop
Partie pilotage accélération moteur
U1
MCP4725xxx-xCH
SCL_MCP
SDA_MCP
SCL
SDA
A0
VDD
VSS
VOUT
J3
ACCEL_VEVOR
U5
BOB-12009
LV
HV
LV1
LV2
LV3
LV4
HV1
HV2
HV3
HV4
GND_1
SDA
SCL
SDA_MCP
SCL_MCP
R3
10k
J4
Vers_Capteur_Hall
Capteur vitesse
Author : Equipe MIQ Kart
JC – AE
Sheet: /
File: Carte_arriere_acquisition.kicad_sch
Title: Acquisition_donnees_Kart
Size: A4
Date: 2026-03-17
Rev: vMARS 2026
KiCad E.D.A. 9.0.7
Id: 1/1