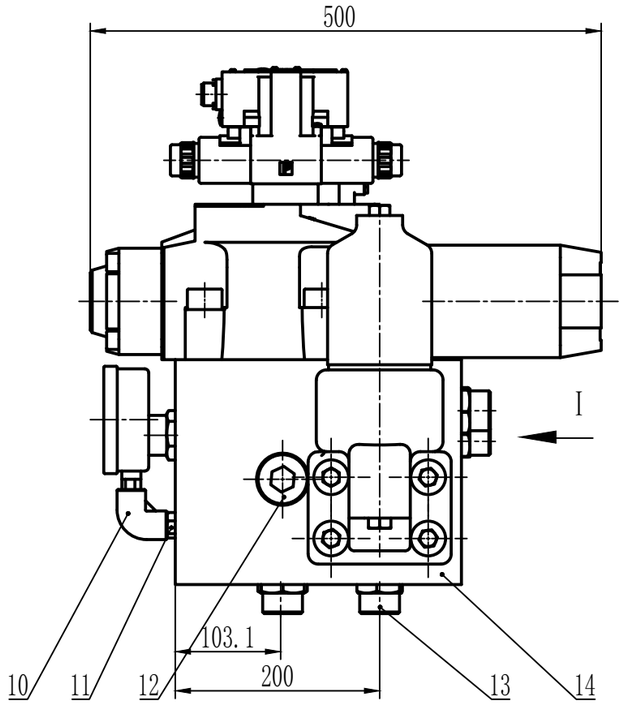

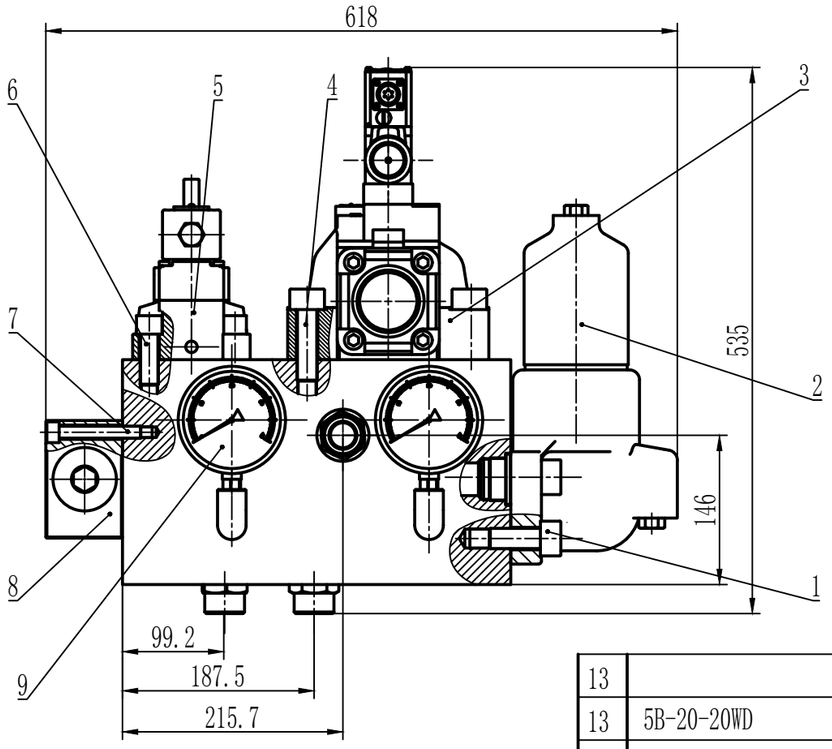

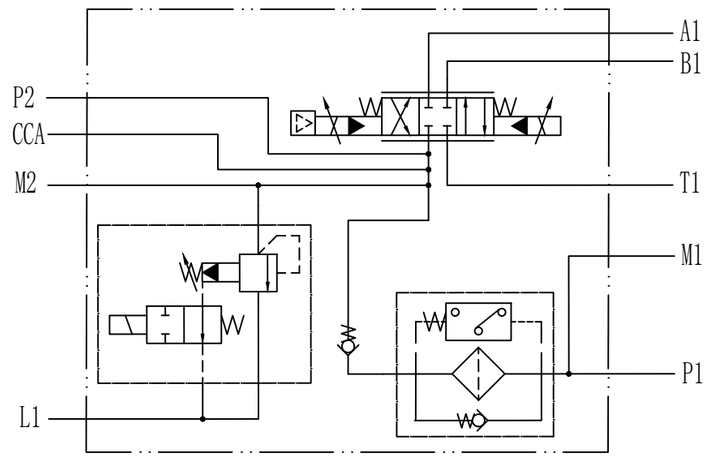

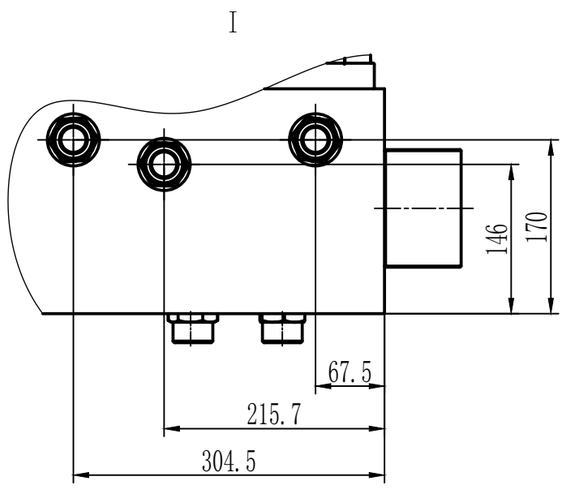

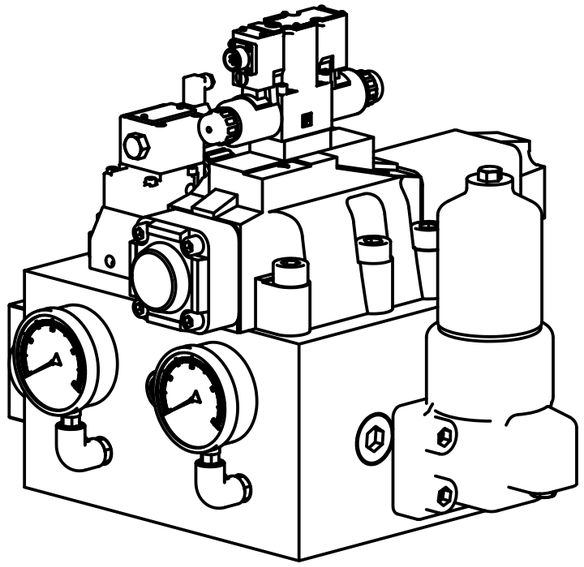

序	代号	名称	数量	材料	单件质量	总计质量	备注
13		阀块	1	45钢			
13	5B-20-20WD	G1-1/4"油管接头	7	304不锈钢			凯德威
12		G1-1/4"堵头	1	316L不锈钢			华迪
11	M20×1.5-M20×1.5	M20油管接头	2	304不锈钢			凯德威
10		M20双内丝90度转接头	2	304不锈钢			上海佳成
9	YN100 0-40MPa	压力表	2				上海仪川
8	RVP30	板式单向阀	1	304不锈钢			无锡油研
7	GB/T 70.1 12.9级	M12×60螺栓	6	碳钢			利宏
6	GB/T 70.1 12.9级	M18×60螺栓	4	碳钢			利宏
5	DBW30B-2-30B/315	电磁溢流阀	1				华德
4	GB/T 70.1 12.9级	M20×60螺栓	6	碳钢			利宏
3	4WRZE32E520-L7X/ET	先导式比例换向阀	1				恒立
2	DFBH-240×5C	高压过滤器	1				黎明
1	GB/T 70.1 12.9级	M20×50螺栓	4	碳钢			利宏

技术要求

1.零件在装配前必须清理和清洗干净，不得有毛刺、飞边、氧化皮、锈蚀、切屑、油污、着色剂和灰尘等；
2.各安装平面的平面度、安装孔系之间的位置度与垂直度、各油口之间的相对位置公差必须符合图纸规定，以确保阀组安装无泄漏、无干涉；
3.用于封堵工艺孔的堵头，其拧紧力矩须符合规范，并确保在压力测试下无渗漏。

标记	处数	分区	更改文件号	签名	年月日
设计	(签名)	(年月日)	标准化	(签名)	(年月日)
制图	张延睿	26/1/4			
审核	张延睿	26/1/7			
工艺			批准		

阶段标记	重量	比例
		1:6
共 1 张	第 1 张	

武汉理工大学

集成块