WS2.016.045.V05

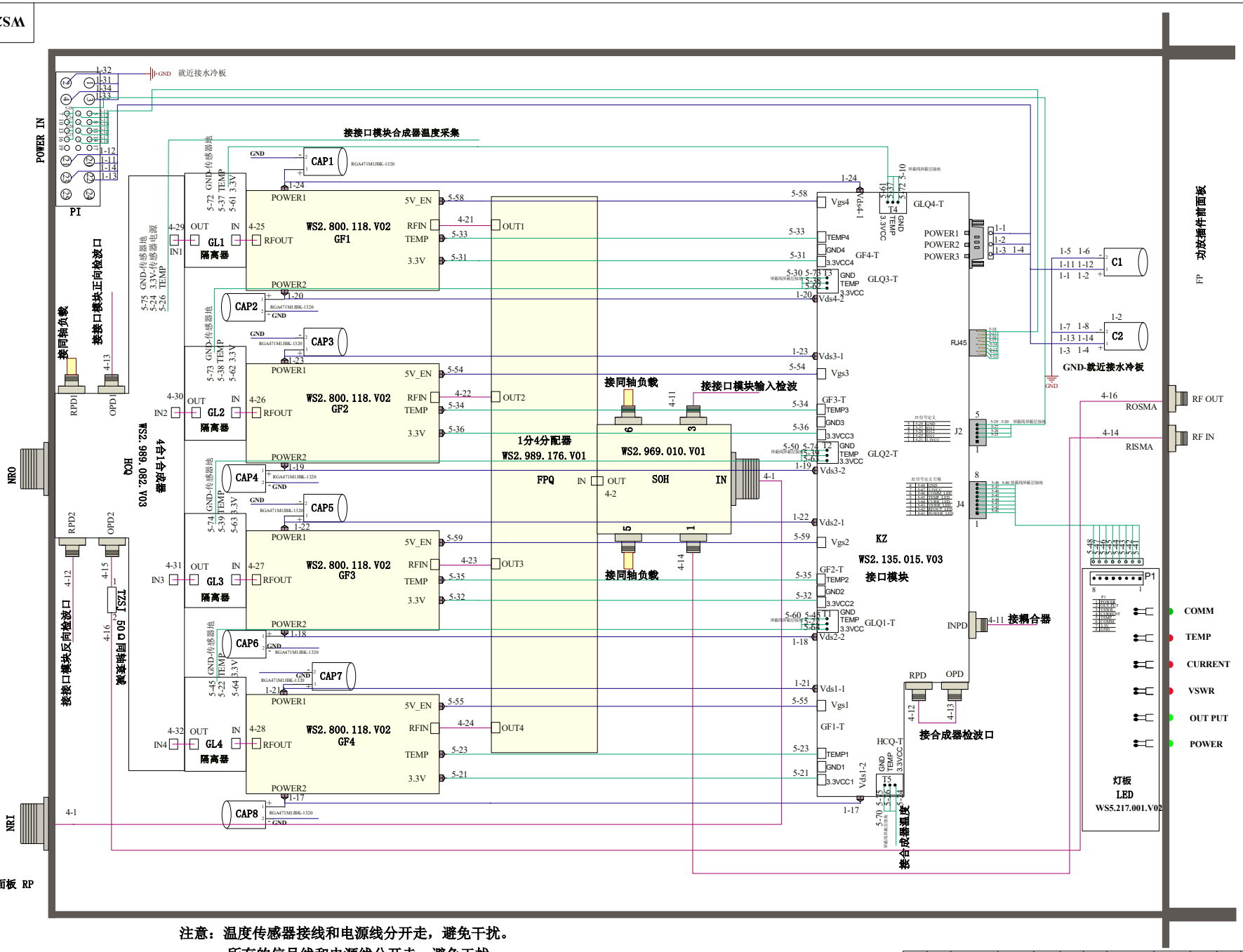

注意：温度传感器接线和电源线分开走，避免干扰。
所有的信号线和电源线分开走，避免干扰。
所有的屏蔽线屏蔽层接地都需要接地

DC直流 -----编号：1-X
AC220V ----编号：2-X
AC380V ----编号：3-X
射频传输 ----编号：4-X
数据传输 ----编号：5-X
水路传输 ----编号：6-X

| 旧底图总号 | | |