LFOV-DM-16

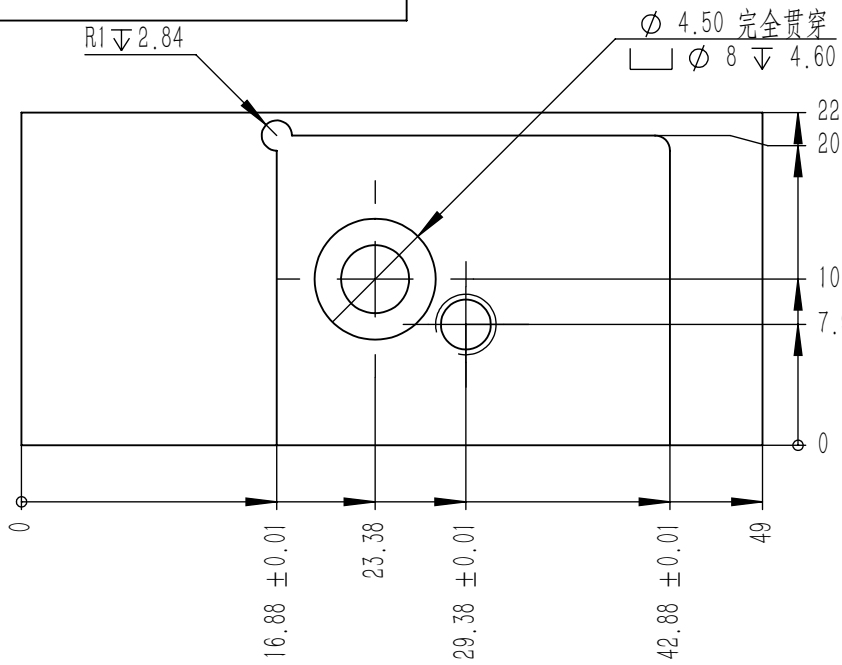

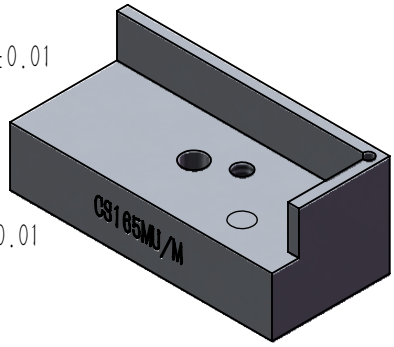

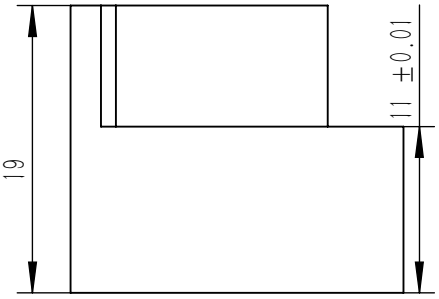

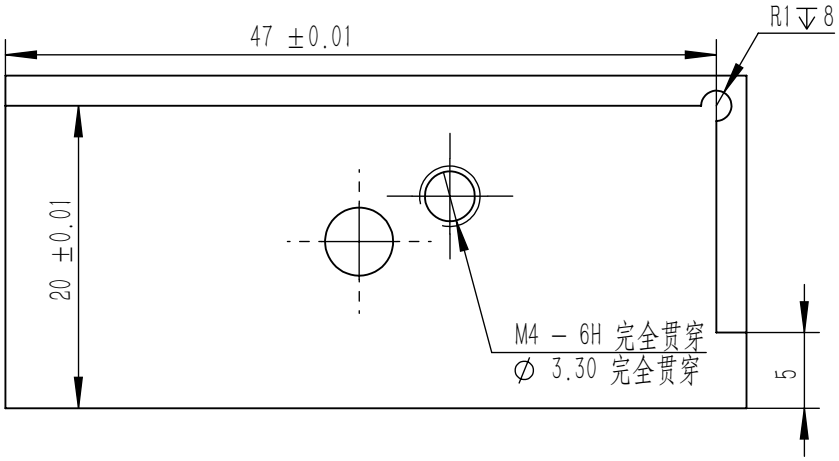

技术要求:
1. 严格按照尺寸加工;
2. 去除毛刺、尖角;
3. 未注公差等级需满足GB/T1804-m;
4. 100#磨砂氧化哑黑。

零件代号									
借(通)用件登记									
旧底图总号							6061 合金		南方科技大学-李依明组
底图总号									
	标记	处数	分区	更改文件号	签名	年 月 日	阶 段 标 记	质量	比例
签 字	设计	杨杰		标准化				29.909	2:1
	校核			工艺					
日 期	主管设计			审核					
2021/11/8				批准			共20张 第16张	版本 1.0	共 1 件

16_adp_cam_dec

LFOV-DM-16