LAS-BOX-0

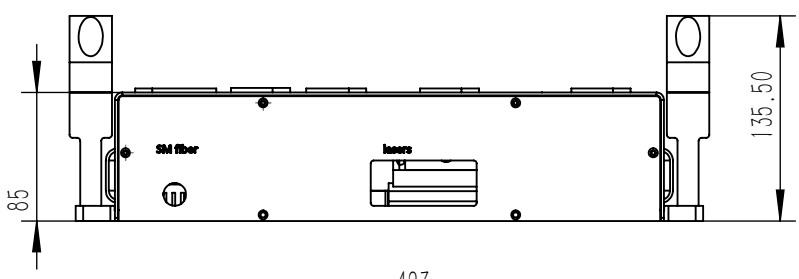

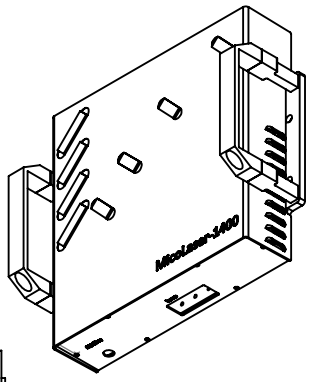

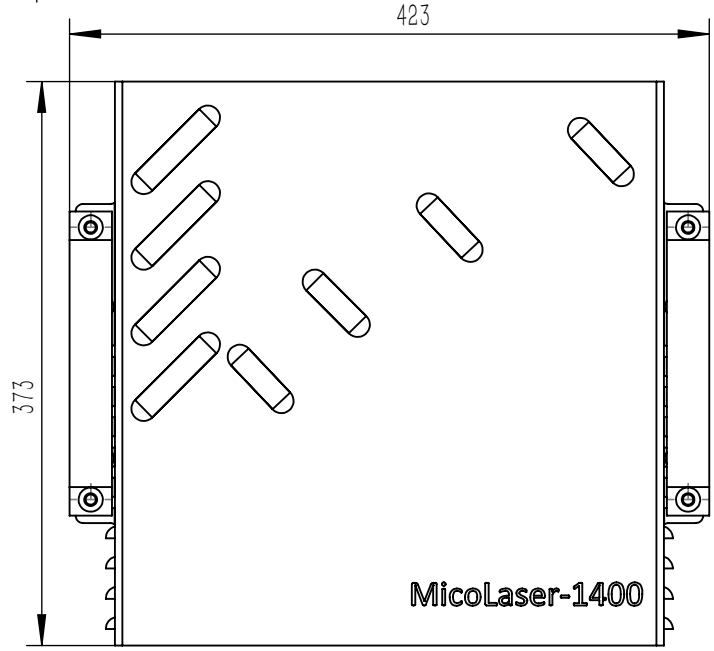

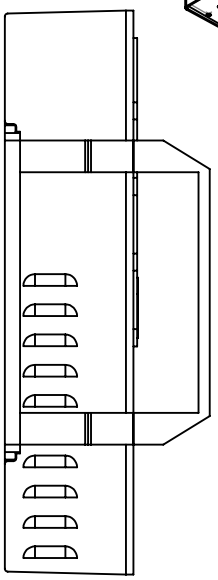

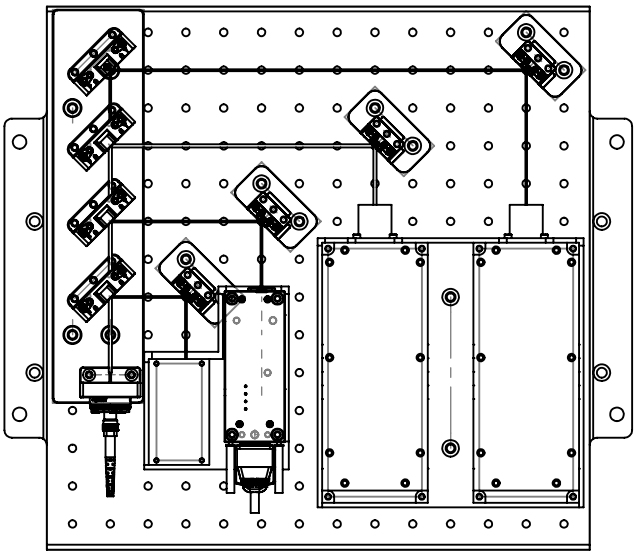

技术要求：
1. 严格按照尺寸加工；
2. 去除毛刺、尖角；
3. 未注公差等级需满足GB/T1804-m。

						6061铝合金+304不锈钢+磁性不锈钢+工程塑料		南方科技大学-李依明组
标记	处数	分区	更改文件号	签名	年 月 日	阶 段 标 记	质量	比例
设计	杨杰		标准化				13114.320	1:5
校核			工艺					micolaser1400
主管设计			审核					LAS-BOX-0
			批准			共10张 第0 张	版本 1.0	共 1 件

零件代号

借(通)用件登记

旧底图总号

底图总号

签 字

日 期

2021/8/30