LAS-BOX-2

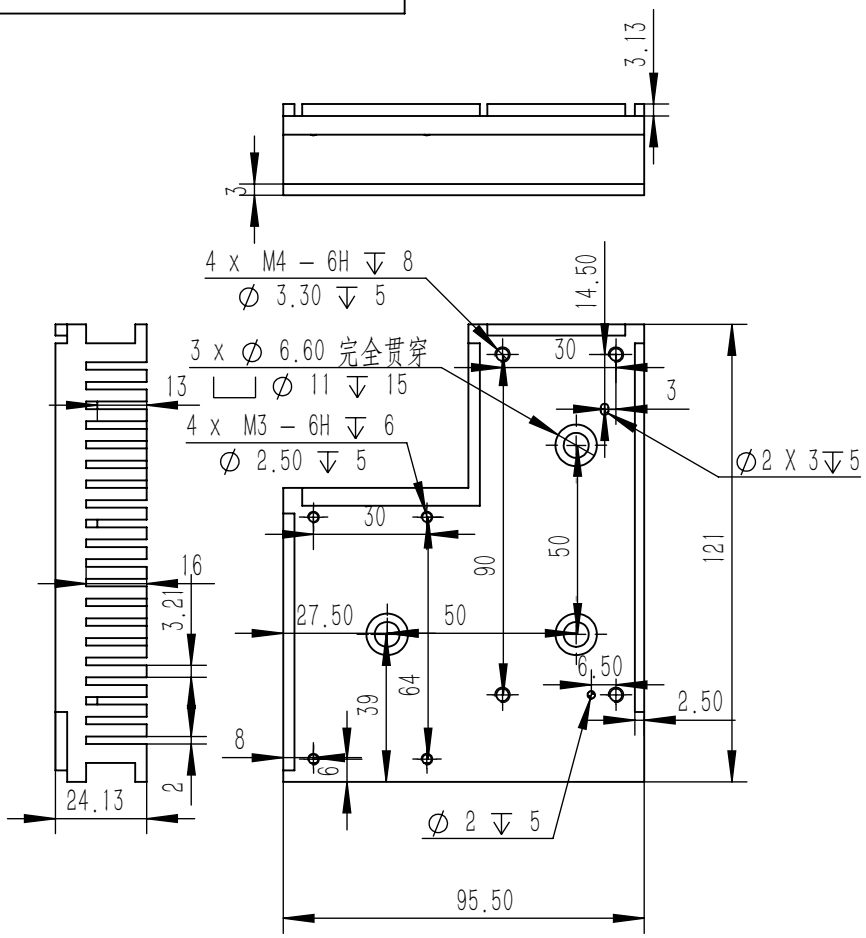

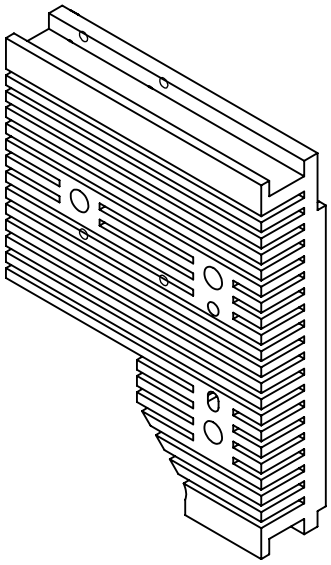

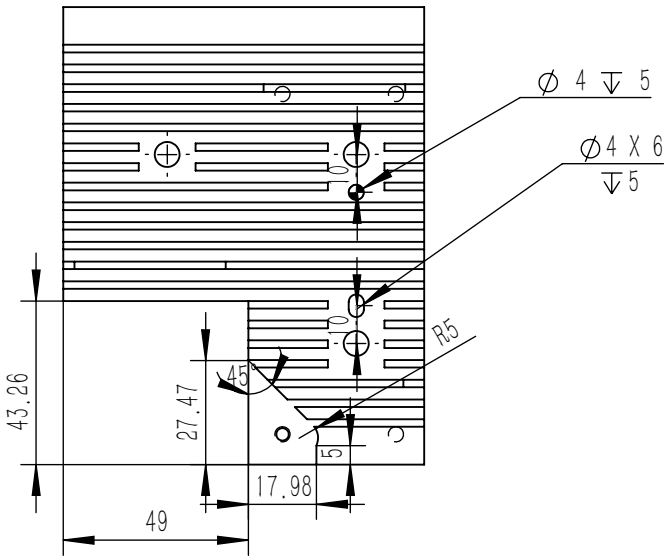

技术要求:
1. 严格按照尺寸加工;
2. 去除毛刺、尖角;
3. 未注公差等级需满足GB/T1804-m;
4. 100#磨砂氧化哑黑;
5. 定位销孔配合公差M6

零件代号							6061 合金		南方科技大学-李依明组
借(通)用件登记									
旧底图总号									
底图总号	标记	处数	分区	更改文件号	签名	年 月 日	阶 段 标 记	质量	比例
签 字	设计	杨杰		标准化				374.47	1:2
	校核			工艺					
日 期	主管设计			审核					
2021/8/30				批准			共10张 第2 张	版本 1.0	

2_405-488nm_heatsink

LAS-BOX-2

共 1 件