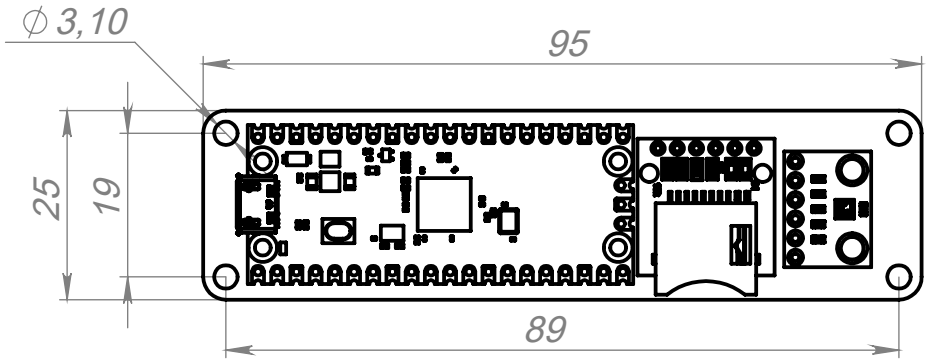

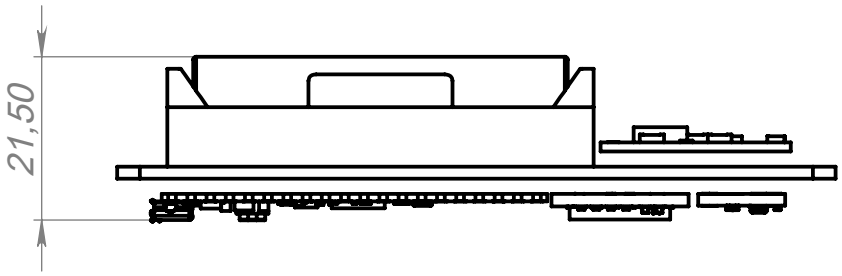

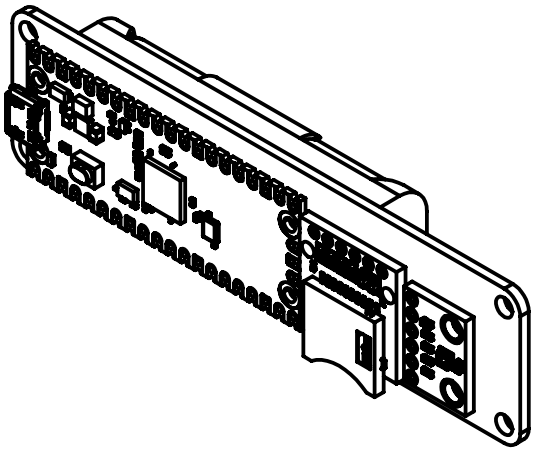

ПО УМОЛЧАНИЮ: РАЗМЕРЫ В МИЛЛИМЕТРАХ ШЕРОХОВАТОСТЬ: ДОПУСКИ: ЛИНЕЙНЫЕ: УГЛОВЫЕ:	ОБРАБОТКА:	СГЛАДИТЬ ЗАУСЕНЦЫ И ОСТРЫЕ КРОМКИ	НЕ МАСШТАБИРОВАТЬ ЧЕРТЕЖ / РЕДАКЦИЯ

	ИМЯ	ПОДПИСЬ	ДАТА
Разраб			
Пров.			
Утв.			
Маш.			
Т.контр			

НАЗВАНИЕ:

МАТЕРИАЛ:

ЧЕРТЕЖ №:

А4

МАССА:

МАСШТАБ:1:2

ЛИСТ 1 ИЗ 1