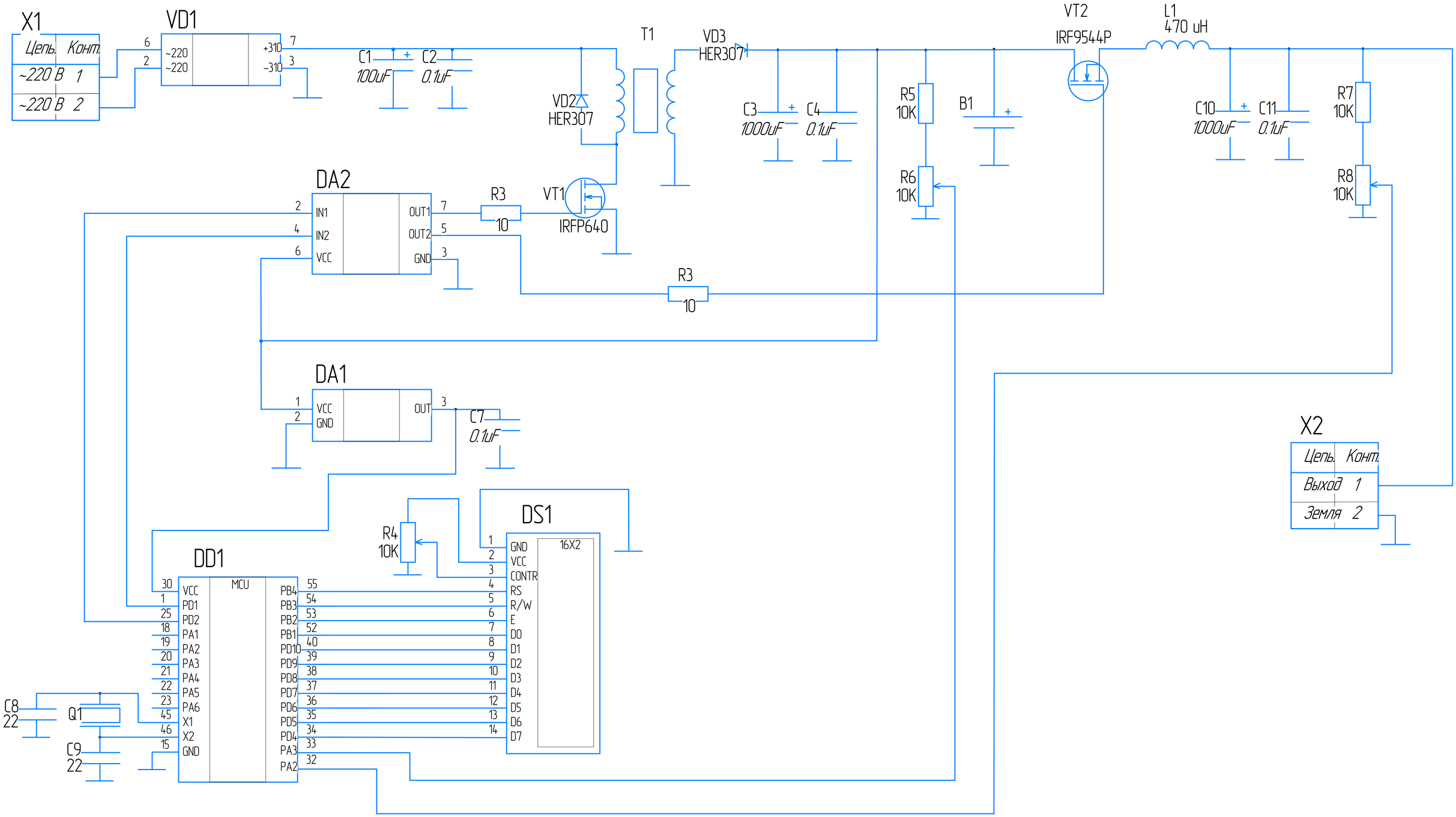

Изм. Лист	№ докум.	Подп.	Дата	ИУ4.11.03.03.2021.81.15.003 ЭЗ			
Разраб.				Вторичный источник электропитания	Лит.	Масса	Масштаб
Пров.				Схема электрическая принципиальная			1:1
Т.контр.					Лист	Листов 1	
Н.контр.					МГТУ им. Н.Э.Баумана Кафедра ИУ4 Группа ИУ4-41М		
Утв.							

Перв. примен. | Справ. № | Подп. и дата | Инв. № дубл. | Взам. инв. № | Подп. и дата | Инв. № подл.

Копировал | Формат А1