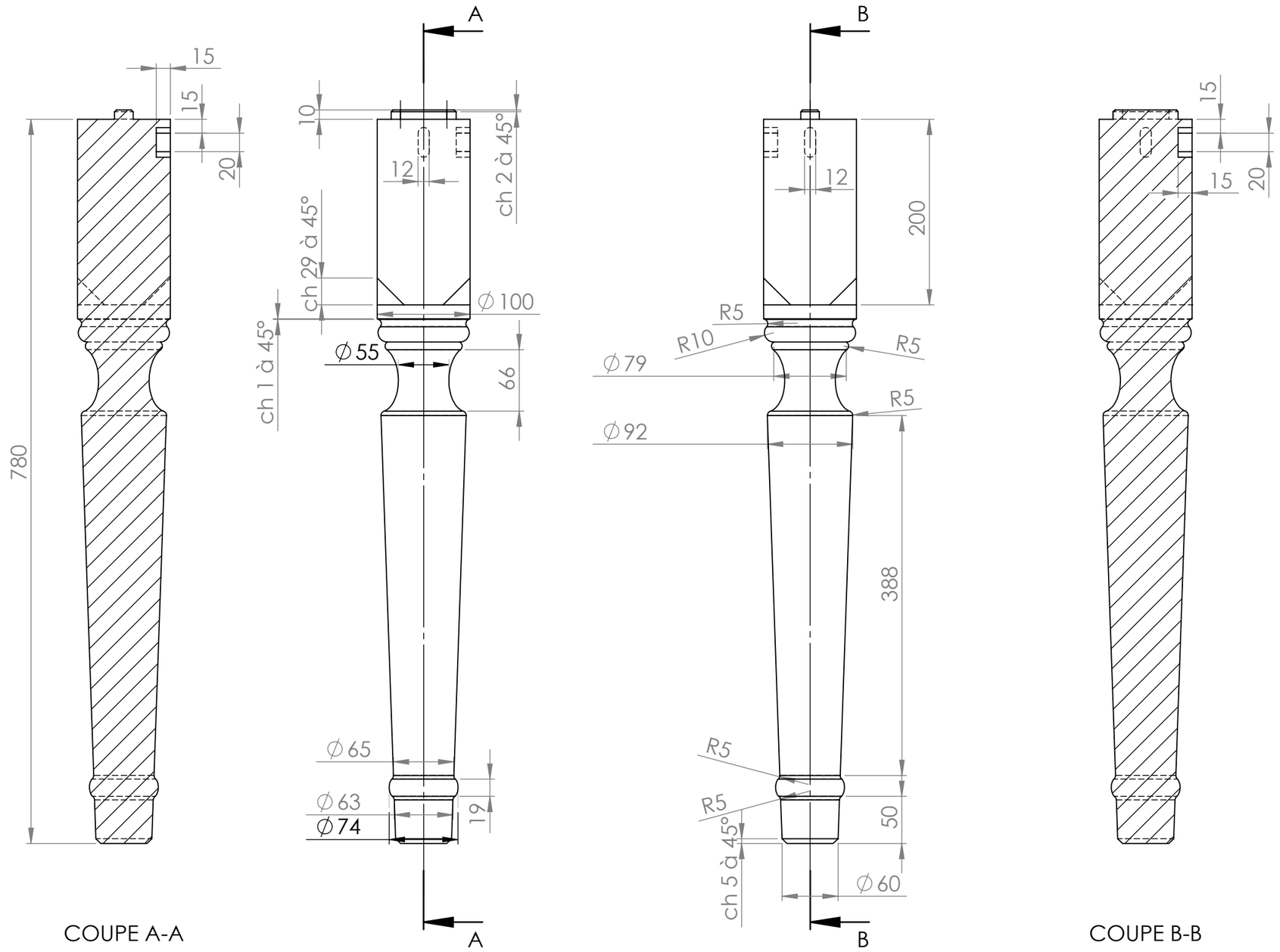

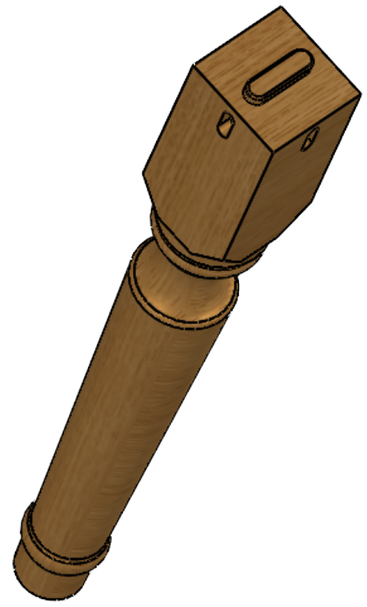

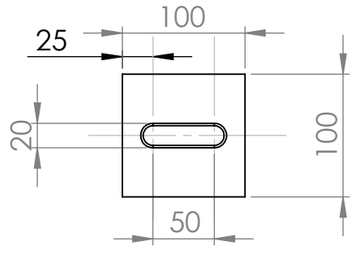

	Echelle 1:5	**TABLE - DETAIL** **REP 2 - PIED DE TABLE**	
	Formation	**Lycée d'Etat de Wallis et Futuna**	
Mises à jour	**A3H**	Dessiné par : **Laurent GOBERT**	Date : **10/7/2024**