Secret (秘)

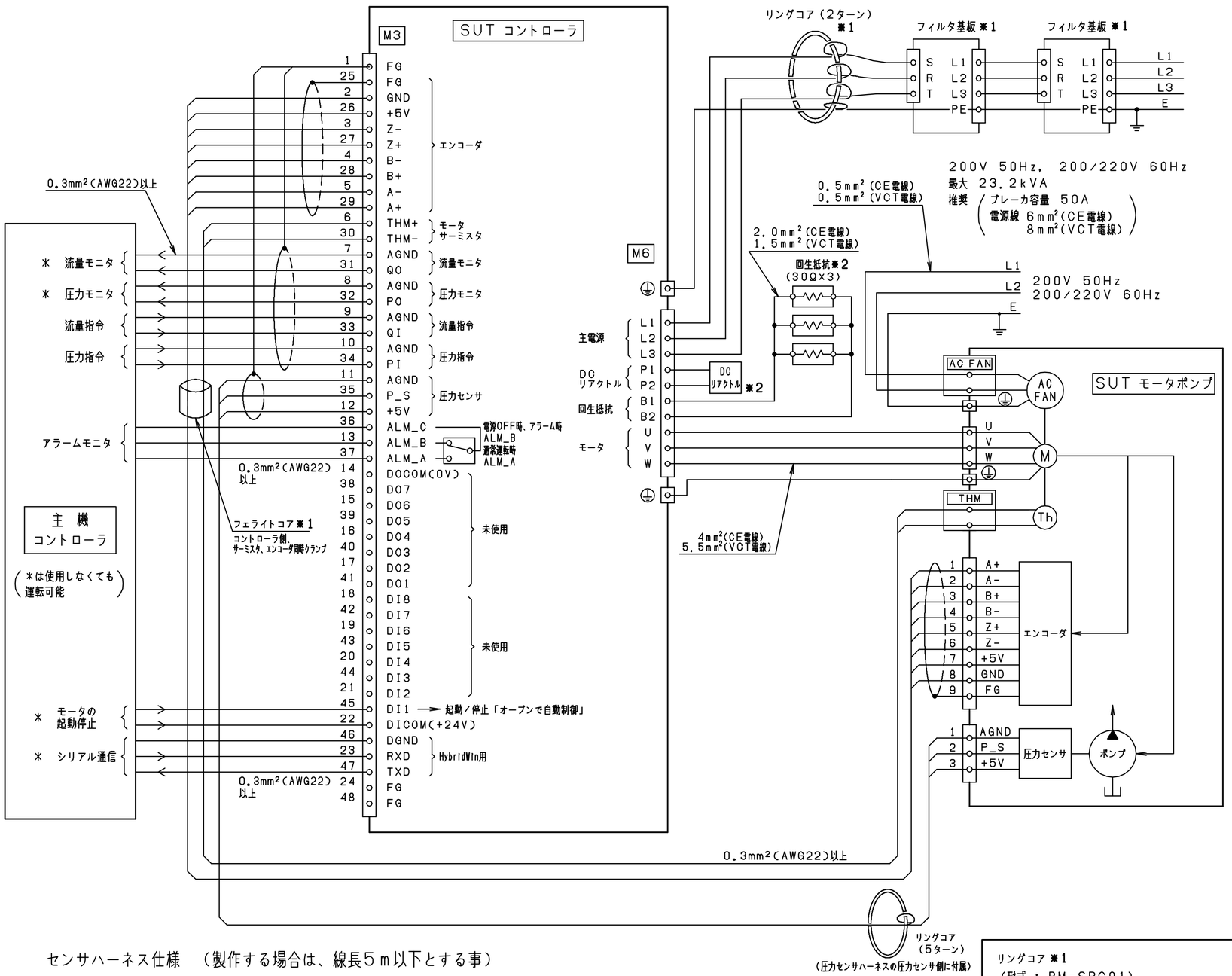

電装部品（オプション品）について

部品名称	個別形式	必要数
DCリアクトル ＊2	PM-SDL06	1コ
回生抵抗 ＊2	PM-RB02	3コ
エンコーダハーネス ＊2	PM-SEH05-P22-A09R	1コ
圧力センサハーネス(リングコア付) ＊2	PM-SPH05-003	1コ
ノイズフィルタ ＊1	PM-SNF01	2コ
リングコア ＊1	PM-SRC01	1コ
フェライトコア ＊1	PM-FC01	1コ

<注記>＊1 EMC規格準拠オプション
EMC規格に準拠させる為には、上記部品（＊1）が必要になりますので、別途手配をお願い致します。

<注記>＊2 必須オプション
製品を動作させるために、必要なオプション品です。別途手配をお願い致します。

取付参考寸法図

DCリアクトル ＊2
（形式 ： PM-SDL06）

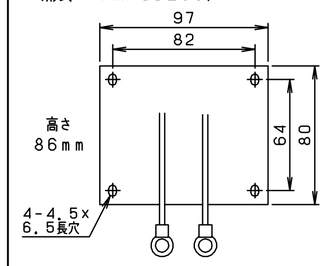

リード線長さ 500mm 丸端子付（RAV5.5-6）
リード線は直接コントローラに接続して下さい。延長不可。

フィルタ基板 ＊1
（形式 ： PM-SNF01）

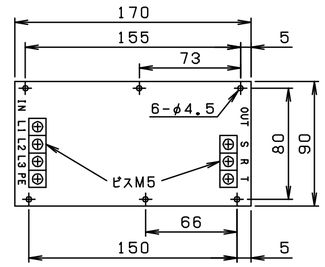

高さ55mm

回生抵抗 ＊2
（形式 ： PM-RB02）

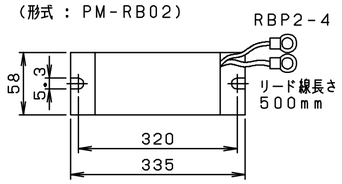

高さ 30mm

・中継端子台を設け、その端子台にて並列接続した後、コントローラへ接続してください。
・配線全長がコントローラまで1m以下となるように してください。

センサハーネス仕様 （製作する場合は、線長5m以下とする事）

名称	端末仕様 SUT本体側	端末仕様 コントローラ側	電線仕様 線種	電線仕様 線径	電線仕様 線長	フェライトコア（推奨）
エンコーダハーネス ＊2 (形式 PM-SEH05-P22-A09R)	コンタクト 170366-1 ハウジング 172169-1 （すべてAMP製）	ピニル絶縁付丸型端子 (RAV1.25-3)	KVC-36SB (4ペアシールド ドレンワイヤ付き)	AWG22	5m	不要
圧力センサハーネス ＊2 (形式 PM-SPH05-003) （リングコア付）	コンタクト 171630-1 ゴム栓 172746-1 ハウジング 174357-2 ダブルロックプレート 1-174358-1 （すべてAMP製）	ピニル絶縁付丸型端子 (RAV1.25-3)	KVC-36SB (3芯シールド ドレンワイヤ付き)	AWG20	5m	JFEスチール R-47/27/15A MA055（相当品）

リングコア ＊1
（形式 ： PM-SRC01）

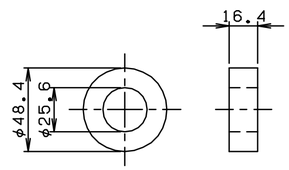

（JFEスチール製 R-47/27/15A MA055相当品）

フェライトコア ＊1
（形式 ： PM-FC01）

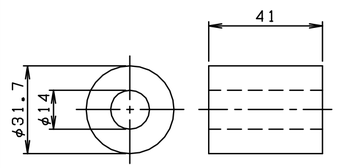

（北川工業製 RFC-H13相当品）

MARK No.	MFG NO.	Q'TY	DESCRIPTION	DATE	CHK'D	APR'D
			新規作成	14.3.20	下記	下記

変更欄 REVISIONS

TITLE
SUT00S5021-30
SUT00S8018-30
#30 成形機SUT仕様 配線図
(11kW仕様)

ダイキン工業株式会社 DAIKIN INDUSTRIES, LTD.

承認 APPRPVED	検図 CHECKED	設計 DESIGNED	製図 DRAWN
	仲田 2014/04/11	山口勝	山口勝

作図沿革 FEP. DRWG. No.
尺度 SCALE 1/1
機密区分 CONFI. PUBLIC
該非判定 LIST CONTROLS 非 / CATCH-ALL CONTROLS 該
作成日 DATE YR 2014年 MO 3月 DA 20日
図面番号 DRWG. No. PH204844 00