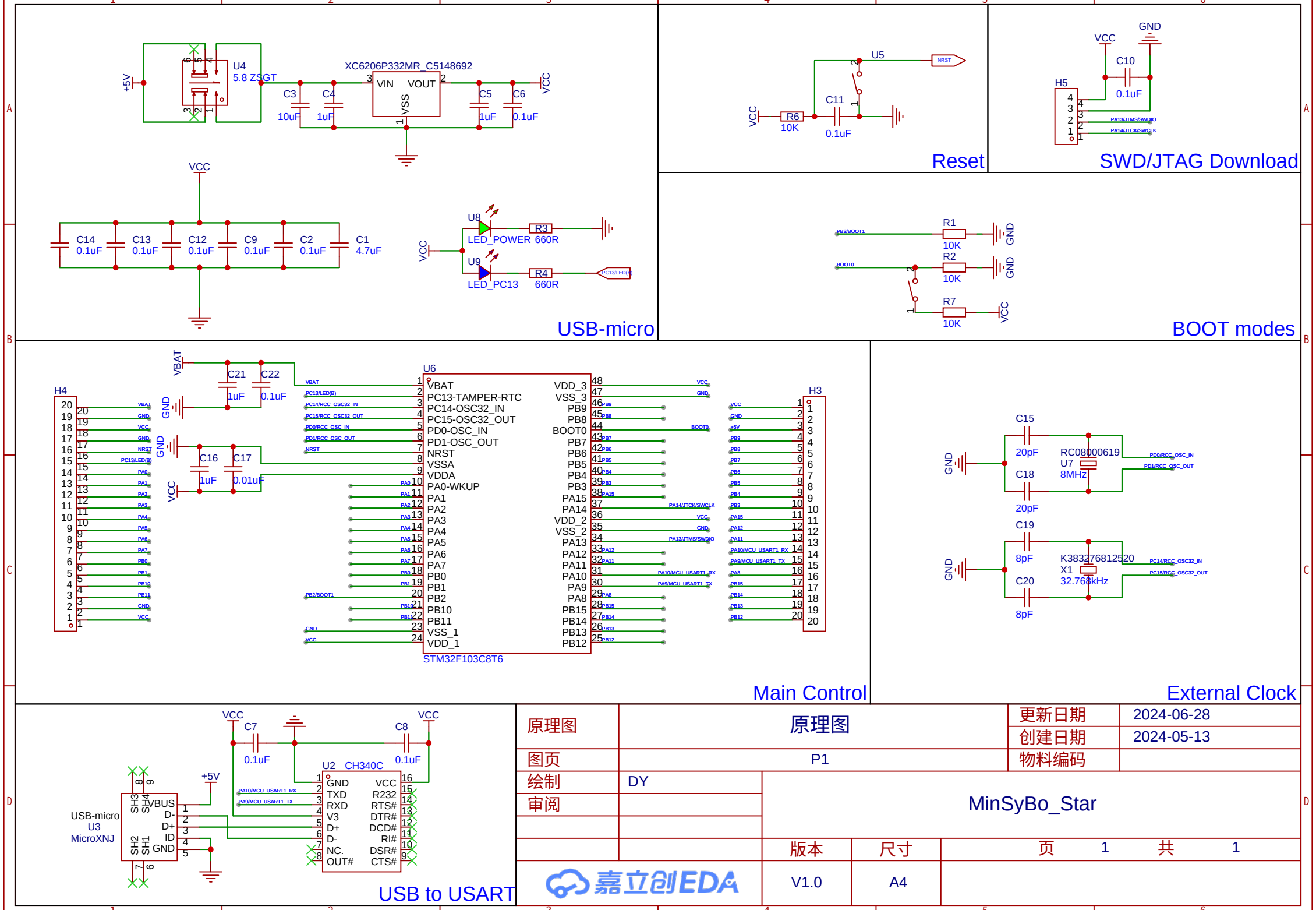


| | | | |
|---|---|---|---|
| 原理图 | 原理图 | 更新日期 | 2024-06-28 |
| | | 创建日期 | 2024-05-13 |
| 图页 | P1 | 物料编码 | |
| 绘制 | DY | MinSyBo_Star | |
| 审阅 | | | |
| | | 版本 | 尺寸 |
| | | V1.0 | A4 |

页 1 共 1

嘉立创EDA