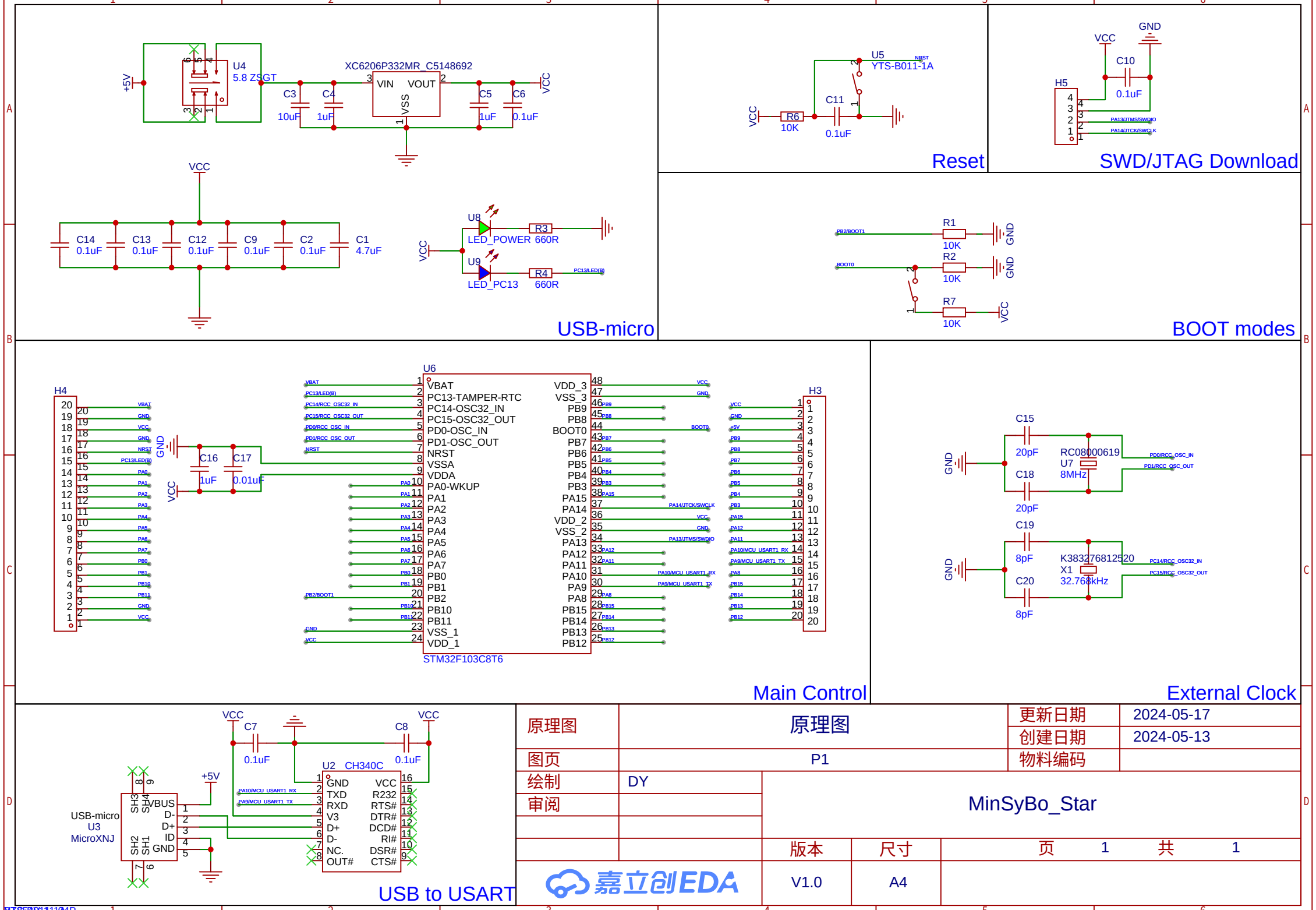

原理图	原理图	更新日期	2024-05-17
		创建日期	2024-05-13
图页	P1	物料编码	
绘制	DY	MinSyBo_Star	
审阅			
		版本	尺寸
		V1.0	A4
		页 1	共 1

嘉立创EDA