HNRWW51D2000000A

序号	型号/规格	材质	适用条件	备注
1	ø22亮光管	不锈钢	主气路	壁厚2
2	ø8气管	尼龙管	压力表	壁厚1.5
3	ø6气管	尼龙管	控制压力、排水	壁厚1.5

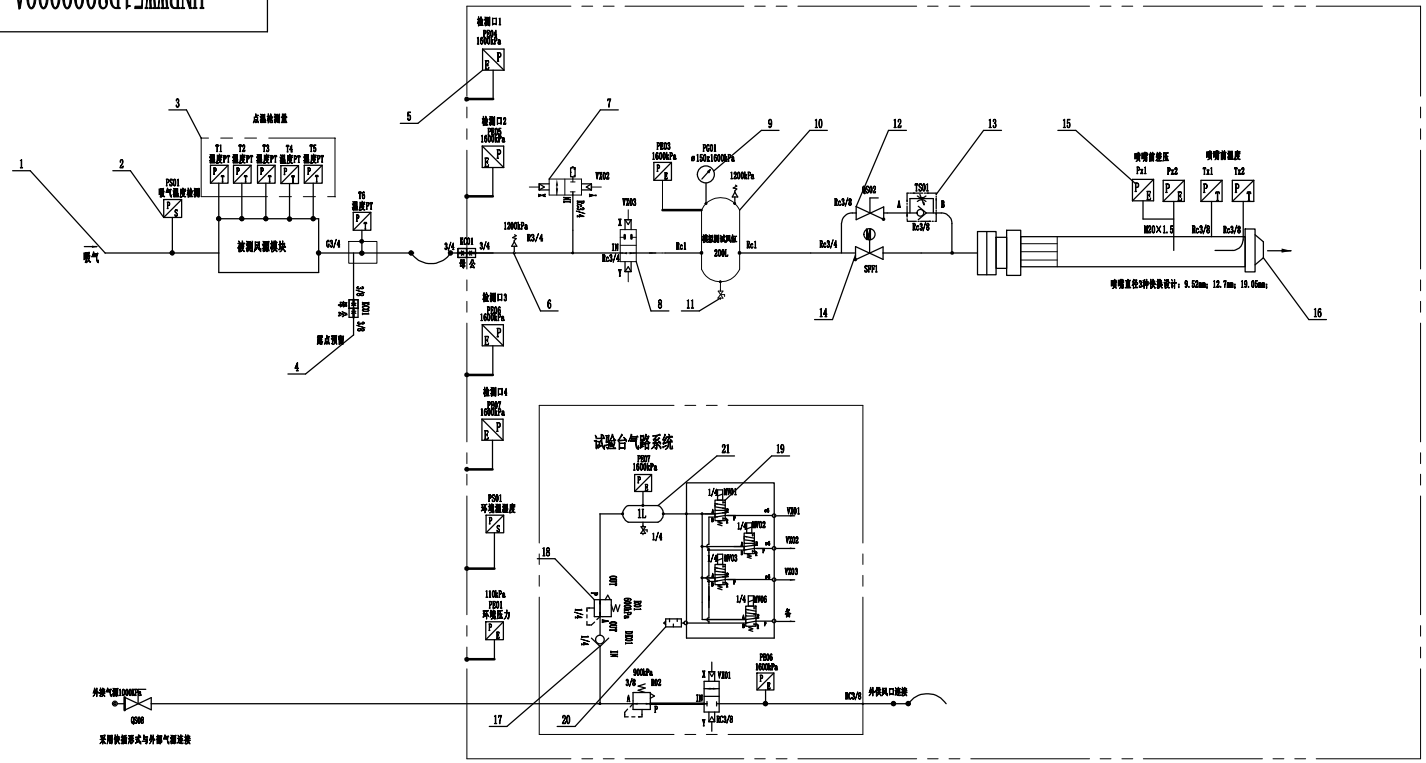

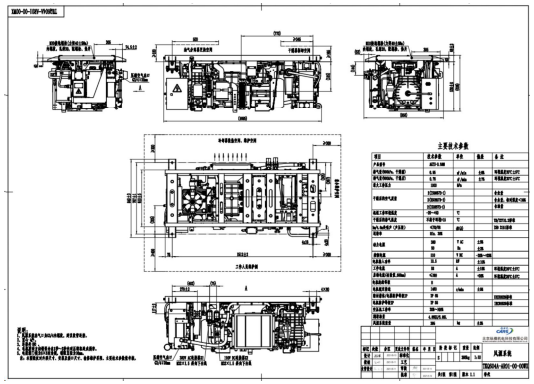

技术要求：

1.代号1环境压力传感器需安装在测控工装附件(参考机械总装图)；

2.代号2环境温湿度传感器安装在被试空压机吸气口附近(参考标准TB2711-2005)；

序号	代号	名称	数量	材料	单件重量	总计重量	备注
21		1L风缸	1				润伟
20	BSL-03	消音器	1				亚德客
19	4V210-08-B	二位五通电磁阀	4				亚德客
18	GAR300-08	调压阀	1				亚德客
17	CV-08	单向阀	1				亚德客
16		喷嘴装置	1				亚德客
15	WP261-4-S-1-B(0-10KPa)	差压传感器	1				亚德客
14	ZDLP-PN1.6B	调节阀	1				浙江金锋
13	ASC300-10	调速阀	1				亚德客
12	DG08	球阀	2				赣江阀门
11	DG10	球阀	1				株洲皓程
10		200L风缸	1				
9	YB150ZT	压力表	1				红旗
8	SAB3A-20A-0	二位二通气控阀	1				CKD
7	SAB3A-20A-0B	二位二通气控阀	1				CKD
6	A28X-16T	安全阀	2				浙江飞峰
5	8253.79.2117.32.19.11	压力传感器					
4		快插接头		LSQ-S2-SS			松乔
3		点温枪					市场采购
2	PT100-WZP-270	温度传感器					
1		风源					

标记	处数	分区	更改文件号	签名	年、月、日
设计	杨赏		工艺		
校对	谭强		工艺		
审核	文雄				
标准化			批准	邓岳峰	

项目号	GJCS22045-3
产品名称	空压机试验台
材料	
图样标记	重量
比例	1:3
共 页	第 页
零件名称	气路原理图
零件图号	HNRWW51D2000000A
版本	VA.0

润伟