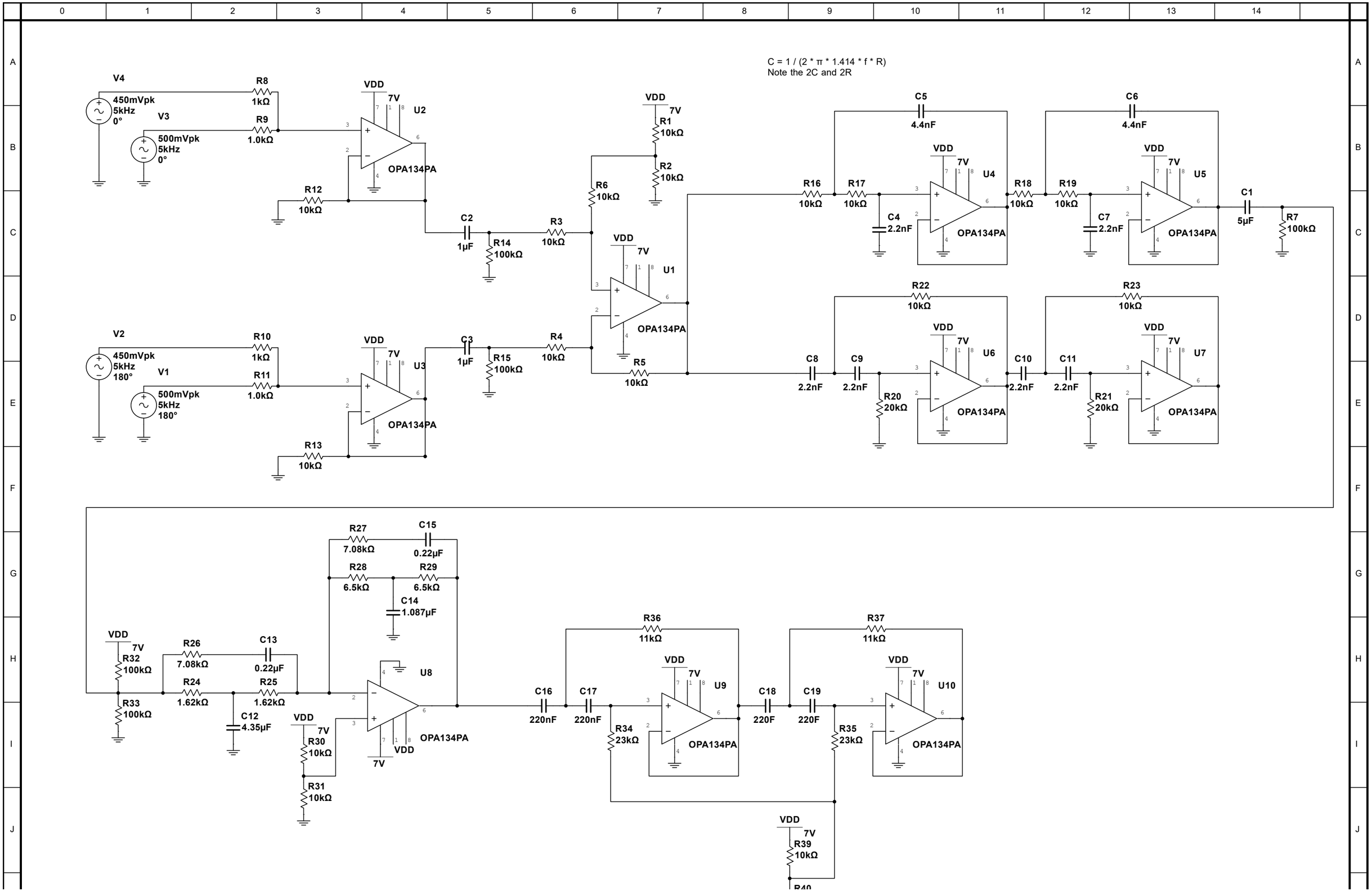
C = 1 / (2 * π * 1.414 * f * R)
Note the 2C and 2R
V4
450mVpk
5kHz
0°
V3
500mVpk
5kHz
0°
R8
1kΩ
R9
1.0kΩ
R12
10kΩ
VDD
7V
U2
OPA134PA
C2
1µF
R14
100kΩ
R3
10kΩ
R6
10kΩ
R1
10kΩ
R2
10kΩ
U1
R4
10kΩ
R5
10kΩ
V2
450mVpk
5kHz
180°
V1
500mVpk
5kHz
180°
R10
1kΩ
R11
1.0kΩ
R13
10kΩ
U3
C3
1µF
R15
100kΩ
C5
4.4nF
C6
4.4nF
R16
10kΩ
R17
10kΩ
C4
2.2nF
U4
R18
10kΩ
R19
10kΩ
C7
2.2nF
U5
C1
5µF
R7
100kΩ
R22
10kΩ
R23
10kΩ
C8
2.2nF
C9
2.2nF
R20
20kΩ
U6
C10
2.2nF
C11
2.2nF
R21
20kΩ
U7
R27
7.08kΩ
C15
0.22µF
R28
6.5kΩ
R29
6.5kΩ
C14
1.087µF
R32
100kΩ
R33
100kΩ
R26
7.08kΩ
C13
0.22µF
R24
1.62kΩ
R25
1.62kΩ
C12
4.35µF
R30
10kΩ
R31
10kΩ
U8
C16
220nF
C17
220nF
R36
11kΩ
R34
23kΩ
U9
C18
220F
C19
220F
R37
11kΩ
R35
23kΩ
U10
R39
10kΩ
R40

10kΩ