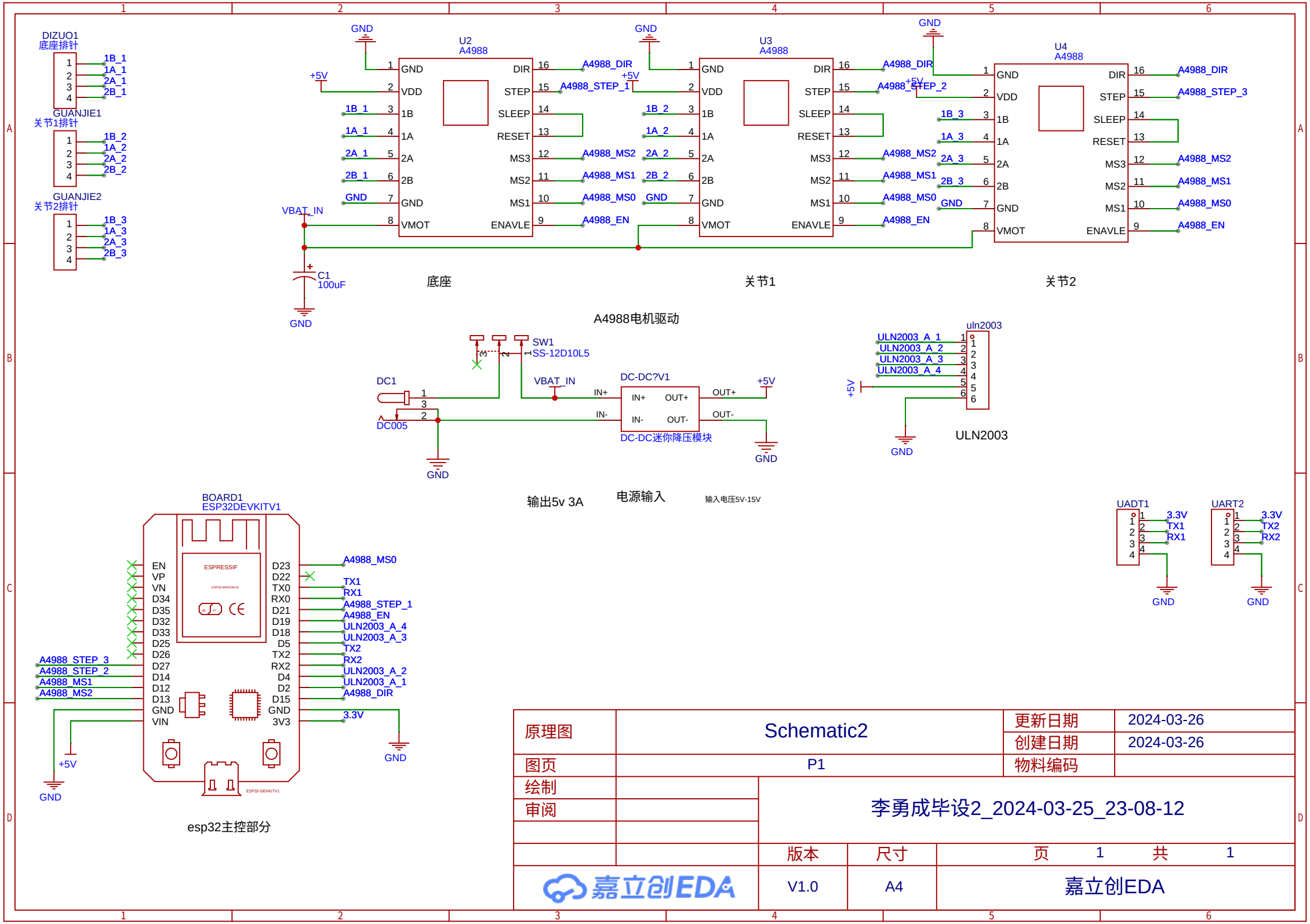

原理图	Schematic2	更新日期	2024-03-26
		创建日期	2024-03-26
图页	P1	物料编码	
绘制	李勇成毕设2_2024-03-25_23-08-12		
审阅			
		版本	尺寸	页 1 共 1
嘉立创EDA		V1.0	A4	嘉立创EDA