# 25t ラフターラインクレーン KATO MR-250

## 25t ラフターラインクレーン主要諸元

| 重　　量 | |
|---|---|
| 車体総重量 | 25,305kg |
| 最大反力 | 22.1 t（A性能、6.7mMB、25t吊上時） |

| | |
|---|---|
| 専用鉄板 | 800× 800 ×19mm（4枚）　95 kg／枚 |

| クレーン部 | |
|---|---|
| ブーム長さ | メインブーム　最長28.0m<br>ジブ装着時　最長36.2m<br>（28.0mMB＋8.2mJB） |
| ワイヤー主巻 | φ16 mm×160m |
| 補巻 | φ16 mm× 80m |

フックの種類と重量

| フックの種類（t） | 25 | 4 |
|---|---|---|
| フックの重量（kg） | 220 | 60 |

25t 姿図
縮尺：1/150

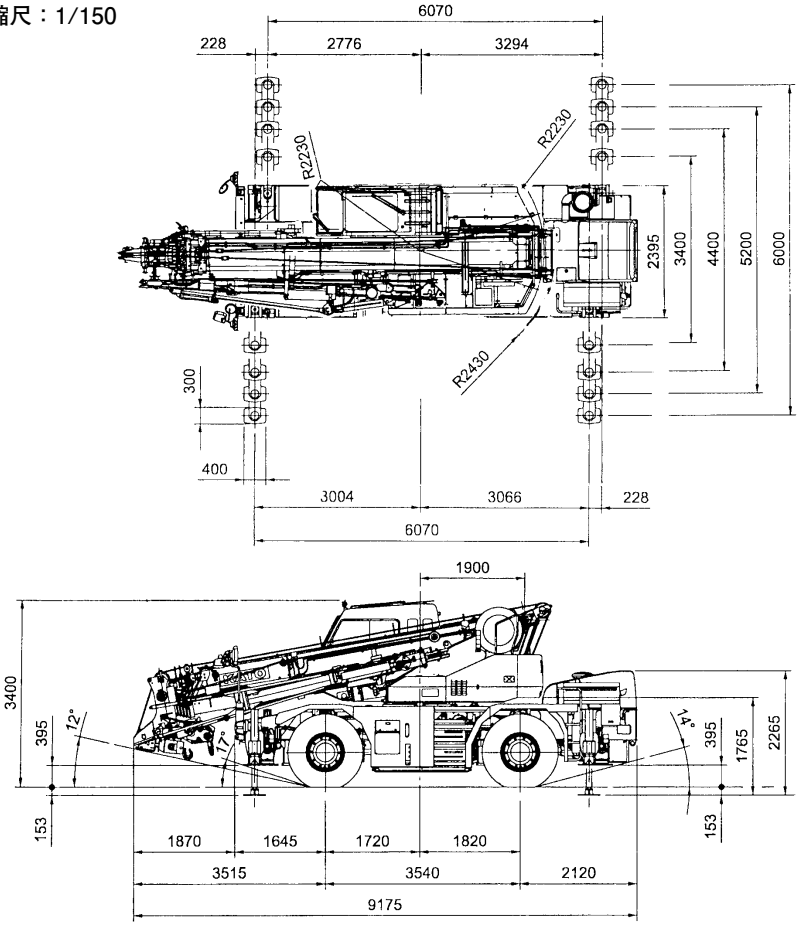

## 揚程図

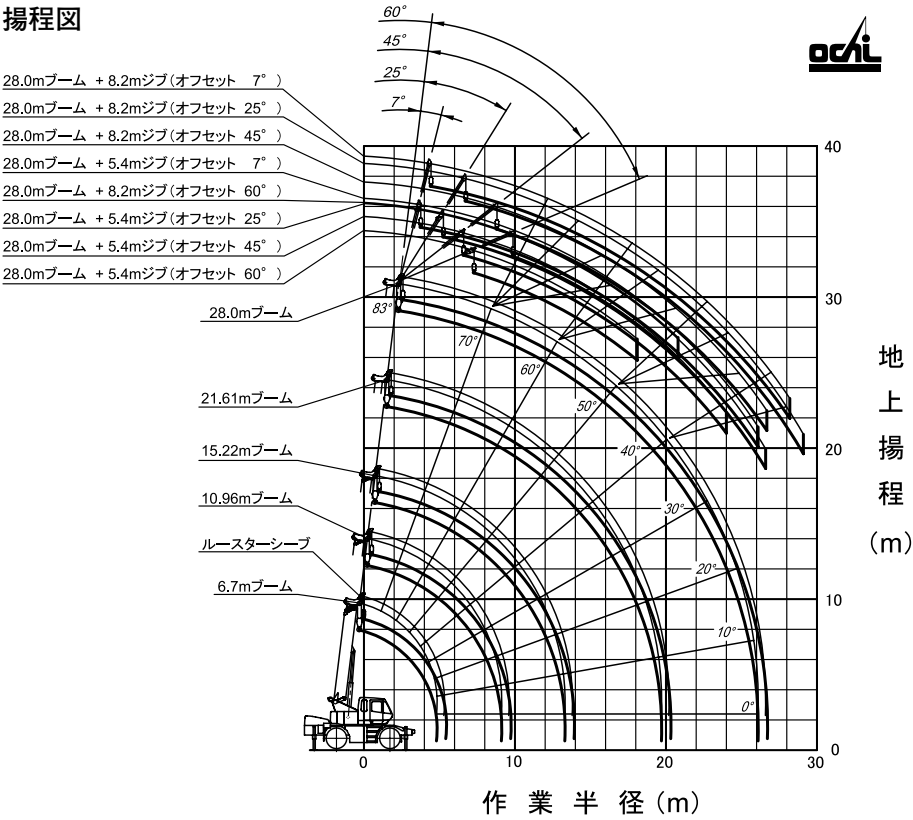


（注 意）
1） 本図はブーム、ジブのたわみを含んでいません。
2） 本図はアウトリガ最大張出（全周）のものです。

## 直角通路幅

●2輪ステアリングで右折する場合

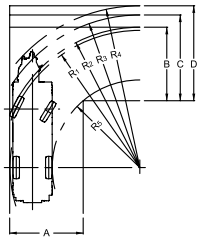


- $R_1$=8.20m
  （最小回転半径）
- $R_2$=8.49m
  （最外輪端回転半径）
- $R_3$=9.23m
  （車体回転半径）
- $R_4$=9.79m
  （ブーム先端回転半径）
- $R_5$=5.30m
  （車体内側回転半径）
- A=4.45m（入口通路幅）
- B=4.45m（車輪出口通路幅）
- C=5.19m（車体出口通路幅）
- D=5.74m（ブーム先端出口通路幅）

●4輪ステアリングで右折する場合（構内移動）

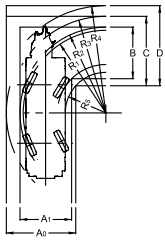


- $R_1$=5.00m
  （最小回転半径）
- $R_2$=5.19m
  （最外輪端回転半径）
- $R_3$=5.85m
  （車体回転半径）
- $R_4$=6.49m
  （ブーム先端回転半径）
- $R_5$=2.45m
  （車体内側半径）
- $A_0$=4.20m（車体入口通路幅）
- $A_1$=3.12m（車輪入口通路幅）
- B =3.12m（車輪出口通路幅）
- C =4.20m（車体出口通路幅）
- D =4.85m（ブーム先端出口通路幅）

## アウトリガ使用時　メインブーム定格総荷重表（ｔ）表中（ ）内数値は直前の荷重の作業半径です。

| 作業半径 (m) | (6.0m) アウトリガ最大 (6.0m) 張出（全周） 6.7m ブーム | 10.96m ブーム | 15.22m ブーム | 21.61m ブーム | 28.0m ブーム | (5.2m) アウトリガ中間 (5.2m) 張出（側方） 6.7m ブーム | 10.96m ブーム | 15.22m ブーム | 21.61m ブーム | 28.0m ブーム | (4.4m) アウトリガ中間 (4.4m) 張出（側方） 6.7m ブーム | 10.96m ブーム | 15.22m ブーム | 21.61m ブーム | 28.0m ブーム | (3.4m) アウトリガ中間 (3.4m) 張出（側方） 6.7m ブーム | 10.96m ブーム | 15.22m ブーム | 21.61m ブーム | 28.0m ブーム |
|---|---|---|---|---|---|---|---|---|---|---|---|---|---|---|---|---|---|---|---|---|
| 2.8 | 25.00* | 12.00 | 12.00 | 8.00 | | 25.00* | 12.00 | 12.00 | 8.00 | | 25.00* | 12.00 | 12.00 | 8.00 | | 25.00* | 12.00 | 12.00 | 8.00 | |
| 3.0 | 22.00 | 12.00 | 12.00 | 8.00 | | 22.00 | 12.00 | 12.00 | 8.00 | | 22.00 | 12.00 | 12.00 | 8.00 | | 21.50 | 12.00 | 12.00 | 8.00 | |
| 3.5 | 20.00 | 12.00 | 12.00 | 8.00 | | 20.00 | 12.00 | 12.00 | 8.00 | | 20.00 | 12.00 | 12.00 | 8.00 | | 15.20 | 12.00 | 12.00 | 8.00 | |
| 4.0 | 17.00 | 12.00 | 12.00 | 8.00 | 7.00 | 17.00 | 12.00 | 12.00 | 8.00 | 7.00 | 17.00 | 12.00 | 12.00 | 8.00 | 7.00 | 11.40 | 11.40 | 11.40 | 8.00 | 7.00 |
| 4.5 | 15.00 | 12.00 | 12.00 | 8.00 | 7.00 | 15.00 | 12.00 | 12.00 | 8.00 | 7.00 | 15.00 | 12.00 | 12.00 | 8.00 | 7.00 | 9.00 | 9.00 | 9.00 | 8.00 | 7.00 |
| 5.0 | | 12.00 | 12.00 | 8.00 | 7.00 | | 12.00 | 12.00 | 8.00 | 7.00 | | 12.00 | 12.00 | 8.00 | 7.00 | | 7.30 | 7.30 | 8.00 | 7.00 |
| 5.5 | | 12.00 | 12.00 | 8.00 | 7.00 | | 12.00 | 12.00 | 8.00 | 7.00 | | 9.85 | 9.80 | 8.00 | 7.00 | | 6.00 | 6.00 | 6.70 | 6.50 |
| 6.0 | | 12.00 | 11.50 | 8.00 | 7.00 | | 11.55 | 11.50 | 8.00 | 7.00 | | 8.30 | 8.25 | 8.00 | 7.00 | | 5.05 | 5.05 | 5.70 | 5.80 |
| 6.5 | | 11.30 | 10.60 | 8.00 | 6.75 | | 9.75 | 9.70 | 8.00 | 6.75 | | 7.05 | 7.00 | 7.40 | 6.75 | | 4.30 | 4.30 | 4.90 | 5.20 |
| 7.0 | | 10.70 | 9.90 | 8.00 | 6.50 | | 8.40 | 8.35 | 8.00 | 6.50 | | 6.05 | 6.05 | 6.70 | 6.50 | | 3.70 | 3.70 | 4.30 | 4.60 |
| 8.0 | | 8.40 | 8.40 | 7.10 | 5.90 | | 6.40 | 6.35 | 7.10 | 5.90 | | 4.60 | 4.55 | 5.25 | 5.60 | | 2.75 | 2.75 | 3.35 | 3.65 |
| 9.0 | | 6.60 | 6.60 | 6.35 | 5.35 | | 5.00 | 5.00 | 5.65 | 5.35 | | 3.60 | 3.55 | 4.20 | 4.50 | | 2.05 | 2.05 | 2.60 | 2.90 |
| 10.0 | | | 5.30 | 5.70 | 4.80 | | | 4.00 | 4.65 | 4.80 | | | 2.80 | 3.40 | 3.70 | | | 1.45 | 2.05 | 2.35 |
| 11.0 | | | 4.35 | 5.00 | 4.30 | | | 3.20 | 3.85 | 4.15 | | | 2.15 | 2.80 | 3.10 | | | 0.90 | 1.65 | 1.90 |
| 12.0 | | | 3.58 | 4.20 | 3.85 | | | 2.60 | 3.20 | 3.55 | | | 1.60 | 2.30 | 2.60 | | | 0.50 | 1.25 | 1.55 |
| 13.0 | | | 2.95 | 3.58 | 3.50 | | | 2.05 | 2.70 | 3.00 | | | 1.15 | 1.90 | 2.20 | | | | 0.90 | 1.25 |
| 14.0 | | | | 3.05 | 3.20 | | | | 2.30 | 2.60 | | | | 1.50 | 1.85 | | | | 0.60 | 0.95 |
| 15.0 | | | | 2.65 | 2.90 | | | | 1.90 | 2.25 | | | | 1.20 | 1.55 | | | | | 0.70 |
| 16.0 | | | | 2.25 | 2.58 | | | | 1.55 | 1.90 | | | | 0.90 | 1.25 | | | | | |
| 17.0 | | | | 1.90 | 2.26 | | | | 1.25 | 1.60 | | | | 0.65 | 1.00 | | | | | |
| 18.0 | | | | 1.60 | 1.95 | | | | 1.00 | 1.35 | | | | 0.45 | 0.80 | | | | | |
| 19.0 | | | | 1.35 | 1.68 | | | | 0.80 | 1.14 | | | | | 0.60 | | | | | |
| 20.0 | | | [19.7m] | 1.19 | 1.45 | | | [19.7m] | 0.68 | 0.94 | | | | | 0.45 | | | | | |
| 21.0 | | | | | 1.24 | | | | | 0.75 | | | | | | | | | | |
| 22.0 | | | | | 1.05 | | | | | 0.60 | | | | | | | | | | |
| 23.0 | | | | | 0.88 | | | | | 0.46 | | | | | | | | | | |
| 24.0 | | | | | 0.74 | | | | | | | | | | | | | | | |
| 25.0 | | | | | 0.61 | | | | | | | | | | | | | | | |
| 26.0 | | | | | 0.50 | | | | | | | | | | | | | | | |
| 危険角度 | — | — | — | — | — | — | — | — | — | 27° | — | — | — | 22° | 39° | — | — | 22° | 43° | 54° |
| 標準フック | 25tフック | | | | | 25tフック | | | | | 25tフック | | | | | 25tフック | | | | |
| フック質量 | 220kg | | | | | 220kg | | | | | 220kg | | | | | 220kg | | | | |
| 巻掛本数 | 7*/6 | 4 | 4 | 4 | 4 | 7*/6 | 4 | 4 | 4 | 4 | 7*/6 | 4 | 4 | 4 | 4 | 7*/6 | 4 | 4 | 4 | 4 |

（単位 : ton）

## ジブ定格総荷重量表（ｔ）

### 28.0m ブーム＋5.4m SL ジブ

(6.0m) アウトリガ最大 (6.0m) 張出 (全周)

| ブーム角度 (°) | オフセット7° 作業半径 (m) | 荷重 (ton) | オフセット25° 作業半径 (m) | 荷重 (ton) | オフセット45° 作業半径 (m) | 荷重 (ton) | オフセット60° 作業半径 (m) | 荷重 (ton) |
|---|---|---|---|---|---|---|---|---|
| 83 | 4.0 | 3.00 | 5.6 | 2.50 | 6.9 | 1.60 | 7.4 | 0.80 |
| 78 | 7.1 | 3.00 | 8.6 | 2.50 | 9.7 | 1.60 | 10.1 | 0.80 |
| 76 | 8.3 | 3.00 | 9.8 | 2.50 | 10.8 | 1.57 | 11.1 | 0.80 |
| 74 | 9.5 | 3.00 | 10.9 | 2.38 | 11.8 | 1.53 | 12.1 | 0.79 |
| 73 | 10.1 | 2.97 | 11.4 | 2.30 | 12.4 | 1.51 | 12.6 | 0.79 |
| 70 | 11.8 | 2.55 | 13.0 | 2.06 | 13.9 | 1.46 | 14.1 | 0.78 |
| 65 | 14.4 | 2.02 | 15.6 | 1.69 | 16.3 | 1.39 | 16.4 | 0.76 |
| 62 | 15.9 | 1.80 | 17.0 | 1.53 | 17.7 | 1.36 | 17.7 | 0.76 |
| 61 | 16.4 | 1.73 | 17.5 | 1.48 | 18.2 | 1.35 | 18.1 | 0.75 |
| 55 | 19.2 | 1.40 | 20.2 | 1.24 | 20.7 | 1.15 | | |
| 54 | 19.7 | 1.36 | 20.7 | 1.21 | 21.2 | 1.12 | | |
| 52 | 20.5 | 1.20 | 21.5 | 1.10 | 21.9 | 1.06 | | |
| 46 | 22.9 | 0.73 | 23.8 | 0.69 | 24.0 | 0.67 | | |
| 42 | 24.4 | 0.51 | 25.1 | 0.48 | | | | |
| 37 | 26.1 | 0.27 | 26.6 | 0.26 | | | | |
| 危険角度 | 36° | | 36° | | 45° | | 60° | |
| 標準フック | 4フック | | | | | | | |
| フック質量 | 60kg | | | | | | | |
| 巻掛本数 | 1 | | | | | | | |

(5.2m) アウトリガ中間 (5.2m) 張出 (側方)

| ブーム角度 (°) | オフセット7° 作業半径 (m) | 荷重 (ton) | オフセット25° 作業半径 (m) | 荷重 (ton) | オフセット45° 作業半径 (m) | 荷重 (ton) | オフセット60° 作業半径 (m) | 荷重 (ton) |
|---|---|---|---|---|---|---|---|---|
| 83 | 4.0 | 3.00 | 5.6 | 2.50 | 6.9 | 1.60 | 7.4 | 0.80 |
| 78 | 7.1 | 3.00 | 8.6 | 2.50 | 9.7 | 1.60 | 10.1 | 0.80 |
| 76 | 8.3 | 3.00 | 9.8 | 2.50 | 10.8 | 1.57 | 11.1 | 0.80 |
| 74 | 9.5 | 3.00 | 10.9 | 2.38 | 11.8 | 1.53 | 12.1 | 0.79 |
| 73 | 10.1 | 2.97 | 11.4 | 2.30 | 12.4 | 1.51 | 12.6 | 0.79 |
| 70 | 11.8 | 2.55 | 13.0 | 2.06 | 13.9 | 1.46 | 14.1 | 0.78 |
| 65 | 14.4 | 2.02 | 15.6 | 1.69 | 16.3 | 1.39 | 16.4 | 0.76 |
| 62 | 15.9 | 1.80 | 17.0 | 1.53 | 17.7 | 1.36 | 17.7 | 0.76 |
| 61 | 16.4 | 1.70 | 17.5 | 1.48 | 18.2 | 1.35 | 18.1 | 0.75 |
| 59 | 17.4 | 1.44 | 18.4 | 1.32 | 19.0 | 1.28 | | |
| 53 | 20.0 | 0.82 | 21.0 | 0.77 | 21.4 | 0.75 | | |
| 46 | 22.8 | 0.35 | 23.6 | 0.33 | 23.9 | 0.33 | | |
| 45 | 23.2 | 0.30 | 23.9 | 0.28 | | | | |
| 危険角度 | 44° | | 44° | | 45° | | 60° | |
| 標準フック | 4フック | | | | | | | |
| フック質量 | 60kg | | | | | | | |
| 巻掛本数 | 1 | | | | | | | |

(4.4m) アウトリガ中間 (4.4m) 張出 (側方)

| ブーム角度 (°) | オフセット7° 作業半径 (m) | 荷重 (ton) | オフセット25° 作業半径 (m) | 荷重 (ton) | オフセット45° 作業半径 (m) | 荷重 (ton) | オフセット60° 作業半径 (m) | 荷重 (ton) |
|---|---|---|---|---|---|---|---|---|
| 83 | 4.0 | 3.00 | 5.6 | 2.50 | 6.9 | 1.60 | 7.4 | 0.80 |
| 78 | 7.1 | 3.00 | 8.6 | 2.50 | 9.7 | 1.60 | 10.1 | 0.80 |
| 76 | 8.3 | 3.00 | 9.8 | 2.50 | 10.8 | 1.57 | 11.1 | 0.80 |
| 74 | 9.5 | 3.00 | 10.9 | 2.38 | 11.8 | 1.53 | 12.1 | 0.79 |
| 73 | 10.1 | 2.97 | 11.4 | 2.30 | 12.4 | 1.51 | 12.6 | 0.79 |
| 70 | 11.8 | 2.55 | 13.0 | 2.06 | 13.9 | 1.46 | 14.1 | 0.78 |
| 69 | 12.3 | 2.42 | 13.5 | 1.98 | 14.4 | 1.44 | 14.5 | 0.77 |
| 66 | 13.8 | 1.91 | 15.0 | 1.68 | 15.9 | 1.40 | 15.9 | 0.76 |
| 61 | 16.2 | 1.12 | 17.4 | 1.02 | 18.1 | 0.96 | 18.1 | 0.75 |
| 56 | 18.4 | 0.63 | 19.5 | 0.55 | 20.1 | 0.53 | | |
| 55 | 18.9 | 0.54 | 19.9 | 0.48 | | | | |
| 危険角度 | 54° | | 54° | | 55° | | 60° | |
| 標準フック | 4フック | | | | | | | |
| フック質量 | 60kg | | | | | | | |
| 巻掛本数 | 1 | | | | | | | |

●アウトリガ使用時

1. 定格総荷重表は水平堅土上において機体を水平に設置した状態での保証できる最大荷重を示しており、ブーム作業時は主フックとつり具、ジブ作業時は補フックとつり具の質量を含んだ値です。
【25tフック (質量220kg)、4tフック (質量60kg) 】
□ 部分は機械の強度によって、他は機体の安定度によって定められています。
2. 作業半径はブーム、ジブのたわみを含んだ実際の値にもとづいていますので、必ず作業半径を基準として作業を行ってください。
3. ジブの作業半径は 28.0m ブームにジブを装着して作業を行う場合の値です。
その他のブーム長さでのジブ作業はブーム角度だけを基準として行ってください。
4. アウトリガ最縮小張出では、ジブ作業を行わないでください。
5. アウトリガ張出状態によって側方領域でのつり上性能は異なります。従って各々の張出状態における定格総荷重表で作業を行ってください。
また、前方、後方領域でのつり上性能はアウトリガ最大張出の定格総荷重表でそれぞれ作業を行ってください。

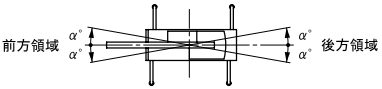


| アウトリガ張出状態 | 中間張出(5.2m) | 中間張出(4.4m) | 中間張出(3.4m) | 最縮小張出 |
|---|---|---|---|---|
| 領域 α° | 35 | 30 | 20 | 3 |

6. ルースタシーブの定格総荷重は、ブームの定格総荷重よりブームに取付けられているフックその他のつり具の質量を差引いた値とし、かつ限度を 4,000kg とします。
【ルースタシーブ使用フック：4tフック (質量60kg) 巻掛本数1】
7. ブーム長さ、ブーム角度、作業半径、ジブ長さ、およびジブ角度が規定の値をこえる場合にはその規定の値と、次の規定の値の定格総荷重のうち小さい方の定格総荷重を目安として作業を行ってください。
8. ジブを装着したままでブーム作業を行う場合の定格総荷重は、ブームの定格総荷重よりフックその他のつり具等の他に 2,000kgを差引いた値とし、かつ限度を10,000kgとします。
なおジブを装着したままでのルースタシーブ作業、およびアウトリガ最縮小張出におけるジブを装着したままでのブーム作業は行わないでください。

## ジブ定格総荷重量表 （ｔ）

### 28.0m ブーム＋8.2m SL ジブ

(6.0m)

アウトリガ最大 (6.0m) 張出 (全面)

| ブーム角度 (°) | オフセット0° 作業半径 (m) | オフセット0° 荷重 (ton) | オフセット25° 作業半径 (m) | オフセット25° 荷重 (ton) | オフセット45° 作業半径 (m) | オフセット45° 荷重 (ton) | オフセット60° 作業半径 (m) | オフセット60° 荷重 (ton) |
|---|---|---|---|---|---|---|---|---|
| 83 | 4.6 | 2.00 | 6.9 | 1.30 | 9.0 | 0.80 | 9.9 | 0.45 |
| 81 | 5.9 | 2.00 | 8.2 | 1.30 | 10.2 | 0.80 | 11.0 | 0.45 |
| 77 | 8.6 | 2.00 | 10.8 | 1.30 | 12.5 | 0.80 | 13.2 | 0.41 |
| 74 | 10.6 | 1.90 | 12.6 | 1.21 | 14.2 | 0.80 | 14.8 | 0.41 |
| 71 | 12.4 | 1.78 | 14.3 | 1.13 | 15.8 | 0.80 | 16.2 | 0.40 |
| 67 | 14.8 | 1.66 | 16.6 | 1.05 | 17.9 | 0.77 | 18.2 | 0.40 |
| 65 | 16.0 | 1.58 | 17.6 | 1.02 | 18.8 | 0.75 | 19.1 | 0.39 |
| 62 | 17.7 | 1.43 | 19.3 | 0.97 | 20.3 | 0.74 | 20.5 | 0.38 |
| 61 | 18.2 | 1.38 | 19.8 | 0.95 | 20.8 | 0.73 | 20.8 | 0.38 |
| 54 | 21.7 | 1.08 | 23.1 | 0.88 | 23.8 | 0.71 | | |
| 53 | 22.2 | 1.04 | 23.6 | 0.87 | 24.2 | 0.71 | | |
| 50 | 23.5 | 0.88 | 24.8 | 0.80 | 25.4 | 0.69 | | |
| 46 | 25.2 | 0.62 | 26.4 | 0.59 | 26.8 | 0.56 | | |
| 42 | 26.7 | 0.42 | 27.8 | 0.40 | | | | |
| 38 | 28.2 | 0.25 | 29.1 | 0.24 | | | | |
| 危険角度 | 37° | | 37° | | 45° | | 60° | |
| 標準フック | 4tフック | | | | | | | |
| フック質量 | 60kg | | | | | | | |
| 巻掛本数 | 1 | | | | | | | |

(5.2m)

アウトリガ中間 (5.2m) 張出 (側方)

| ブーム角度 (°) | オフセット0° 作業半径 (m) | オフセット0° 荷重 (ton) | オフセット25° 作業半径 (m) | オフセット25° 荷重 (ton) | オフセット45° 作業半径 (m) | オフセット45° 荷重 (ton) | オフセット60° 作業半径 (m) | オフセット60° 荷重 (ton) |
|---|---|---|---|---|---|---|---|---|
| 83 | 4.6 | 2.00 | 6.9 | 1.30 | 9.0 | 0.80 | 9.9 | 0.45 |
| 81 | 5.9 | 2.00 | 8.2 | 1.30 | 10.2 | 0.80 | 11.0 | 0.45 |
| 77 | 8.6 | 2.00 | 10.8 | 1.30 | 12.5 | 0.80 | 13.2 | 0.41 |
| 74 | 10.6 | 1.90 | 12.6 | 1.21 | 14.2 | 0.80 | 14.8 | 0.41 |
| 71 | 12.4 | 1.78 | 14.3 | 1.13 | 15.8 | 0.80 | 16.2 | 0.40 |
| 67 | 14.8 | 1.66 | 16.6 | 1.05 | 17.9 | 0.77 | 18.2 | 0.40 |
| 65 | 16.0 | 1.56 | 17.6 | 1.02 | 18.8 | 0.75 | 19.1 | 0.39 |
| 62 | 17.7 | 1.43 | 19.3 | 0.97 | 20.3 | 0.74 | 20.5 | 0.38 |
| 61 | 18.2 | 1.38 | 19.8 | 0.95 | 20.8 | 0.73 | 20.8 | 0.38 |
| 57 | 20.1 | 1.05 | 21.7 | 0.90 | 22.6 | 0.72 | | |
| 54 | 21.6 | 0.79 | 23.1 | 0.71 | 23.8 | 0.67 | | |
| 50 | 23.3 | 0.51 | 24.7 | 0.46 | 25.3 | 0.45 | | |
| 46 | 25.0 | 0.29 | 26.2 | 0.26 | 26.7 | 0.26 | | |
| 危険角度 | 45° | | 45° | | 45° | | 60° | |
| 標準フック | 4tフック | | | | | | | |
| フック質量 | 60kg | | | | | | | |
| 巻掛本数 | 1 | | | | | | | |

(4.4m)

アウトリガ中間 (4.4m) 張出 (側方)

| ブーム角度 (°) | オフセット0° 作業半径 (m) | オフセット0° 荷重 (ton) | オフセット25° 作業半径 (m) | オフセット25° 荷重 (ton) | オフセット45° 作業半径 (m) | オフセット45° 荷重 (ton) | オフセット60° 作業半径 (m) | オフセット60° 荷重 (ton) |
|---|---|---|---|---|---|---|---|---|
| 83 | 4.6 | 2.00 | 6.9 | 1.30 | 9.0 | 0.80 | 9.9 | 0.45 |
| 81 | 5.9 | 2.00 | 8.2 | 1.30 | 10.2 | 0.80 | 11.0 | 0.45 |
| 77 | 8.6 | 2.00 | 10.8 | 1.30 | 12.5 | 0.80 | 13.2 | 0.41 |
| 74 | 10.6 | 1.90 | 12.6 | 1.21 | 14.2 | 0.80 | 14.8 | 0.41 |
| 71 | 12.4 | 1.78 | 14.3 | 1.13 | 15.8 | 0.80 | 16.2 | 0.40 |
| 67 | 14.8 | 1.66 | 16.6 | 1.05 | 17.9 | 0.77 | 18.2 | 0.40 |
| 65 | 16.0 | 1.45 | 17.6 | 1.02 | 18.8 | 0.75 | 19.1 | 0.39 |
| 63 | 16.9 | 1.21 | 18.7 | 0.98 | 19.8 | 0.74 | 20.0 | 0.39 |
| 61 | 17.9 | 0.98 | 19.7 | 0.85 | 20.8 | 0.73 | 20.8 | 0.38 |
| 57 | 19.9 | 0.61 | 21.5 | 0.52 | 22.5 | 0.49 | | |
| 危険角度 | 56° | | 56° | | 56° | | 60° | |
| 標準フック | 4tフック | | | | | | | |
| フック質量 | 60kg | | | | | | | |
| 巻掛本数 | 1 | | | | | | | |

(3.4m)

アウトリガ中間 (3.4m) 張出 (側方)

| ブーム角度 (°) | オフセット0° 作業半径 (m) | オフセット0° 荷重 (ton) | オフセット25° 作業半径 (m) | オフセット25° 荷重 (ton) | オフセット45° 作業半径 (m) | オフセット45° 荷重 (ton) | オフセット60° 作業半径 (m) | オフセット60° 荷重 (ton) |
|---|---|---|---|---|---|---|---|---|
| 83 | 4.6 | 2.00 | 6.9 | 1.30 | 9.0 | 0.80 | 9.9 | 0.45 |
| 81 | 5.9 | 2.00 | 8.2 | 1.30 | 10.2 | 0.80 | 11.0 | 0.45 |
| 77 | 8.6 | 2.00 | 10.8 | 1.30 | 12.5 | 0.80 | 13.2 | 0.41 |
| 74 | 10.6 | 1.90 | 12.6 | 1.21 | 14.2 | 0.80 | 14.8 | 0.41 |
| 71 | 12.3 | 1.65 | 14.3 | 1.13 | 15.8 | 0.80 | 16.2 | 0.40 |
| 70 | 12.9 | 1.48 | 14.9 | 1.11 | 16.3 | 0.79 | 16.7 | 0.40 |
| 69 | 13.4 | 1.33 | 15.4 | 1.04 | 16.8 | 0.78 | | |
| 68 | 14.0 | 1.16 | 15.9 | 0.96 | | | | |
| 66 | 15.1 | 0.88 | 17.0 | 0.73 | | | | |
| 危険角度 | 65° | | 65° | | 68° | | 69° | |
| 標準フック | 4tフック | | | | | | | |
| フック質量 | 60kg | | | | | | | |
| 巻掛本数 | 1 | | | | | | | |