Download By : admin_MFG

Toleransi umum untuk permesinan	Nominal	> 0,5 s/d 3	> 3 s/d 6	> 6 s/d 30	> 30 s/d 120	> 120 s/d 315	> 315 s/d 1000	> 1000 s/d 2000	> 2000 s/d 4000	> 4000 s/d 8000
	Toleransi	± 0,15	± 0,2	± 0,5	± 0,8	± 1,2	± 2	± 3	± 4	± 5

TOLERANSI UMUM DAPAT DILIHAT PADA SIP 04.000

DOCUMENT CONTROL PB 20-Aug-2022 VALID STAMP IS RED PT. UNITED TRACTORS PANDU ENGINEERING

Perubahan	Modifikasi	Tanggal	Keterangan Perubahan
	1	12/01/2022	Perubahan bentuk komponen

Process	PLM	SGC	BPB										Prepare	Approve
Check Dim	A	B	C	D	E	F	G							

RD7005-B1233000

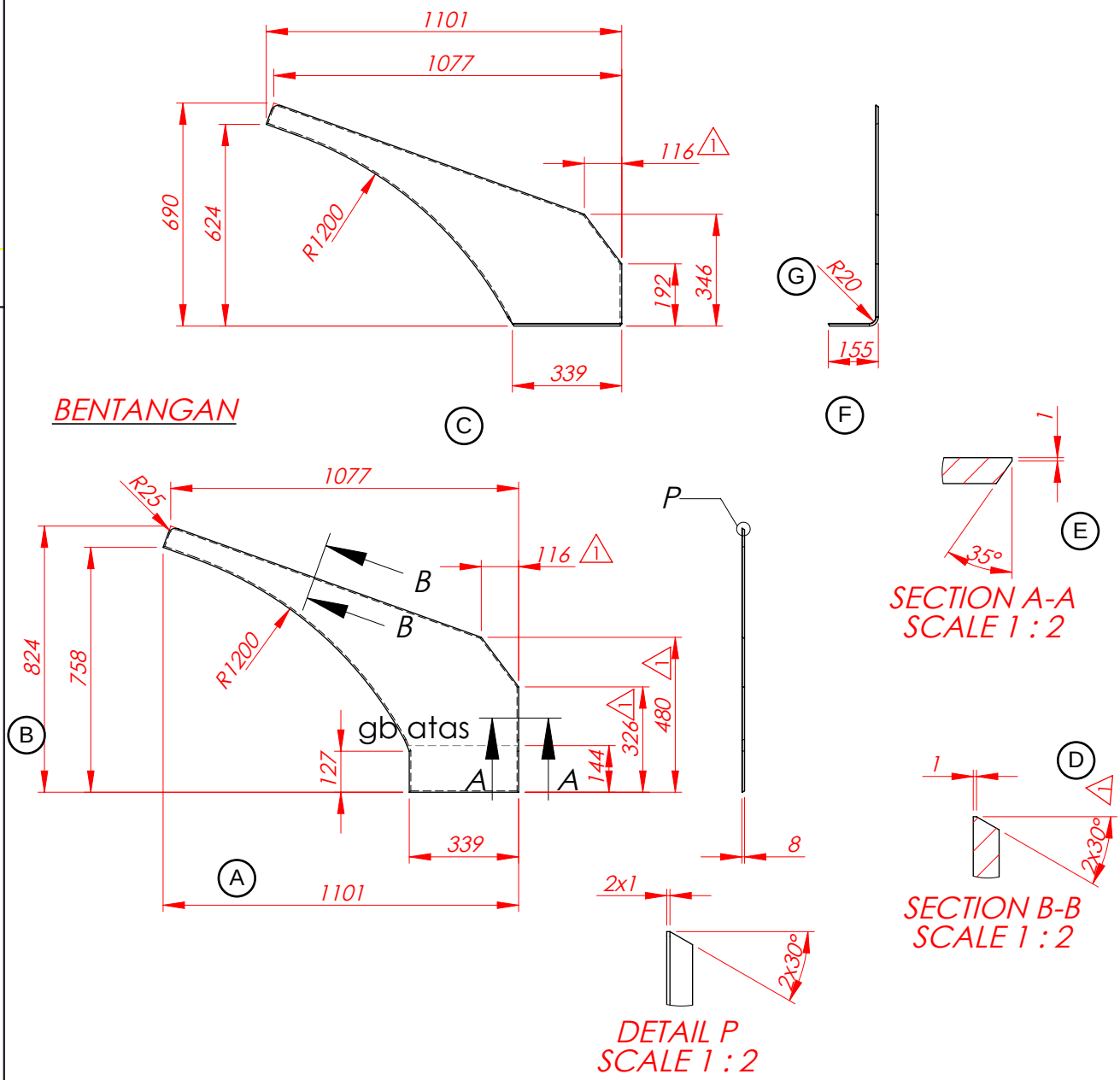

K. Factor : 0.25

Bobot (kg)	Bagian	Perl Panas	Perl Permukaan	Ketebalan	Bahan
17.52					GRADE350

T= 8
P= 1101
L= 824
OD= 0
ID= 0

Diperiksa	Digambar	Tanggal	Nama Bagian
Asbar	ravi	8/30/2021	PLATE

Disetujui	Skala	Ukuran		No.Gambar
	1:20	mm	1/1	RD7005-B1233000

1

PT UNITED TRACTORS PANDU ENGINEERING