Liczba zebów	z1	16
Moduł	m	2,75
Kąt zarysu	α	20°
Luz wierzchołkowy	c	0,6875
Kąt pochylenia linii zębów	β	0
Kier. pochylenie linii zębów	-	-
Współ. przesunięcia zarysu	X	-
Dokładność wykonania	-	8-C
Dług norm. przez 6 zębów	W	-
Średnica podziałowa	d	44
Wysokość zęba	h	6,19
Ilość zębów koła współprac.	z2	61
Odległość osi	a0	105,875

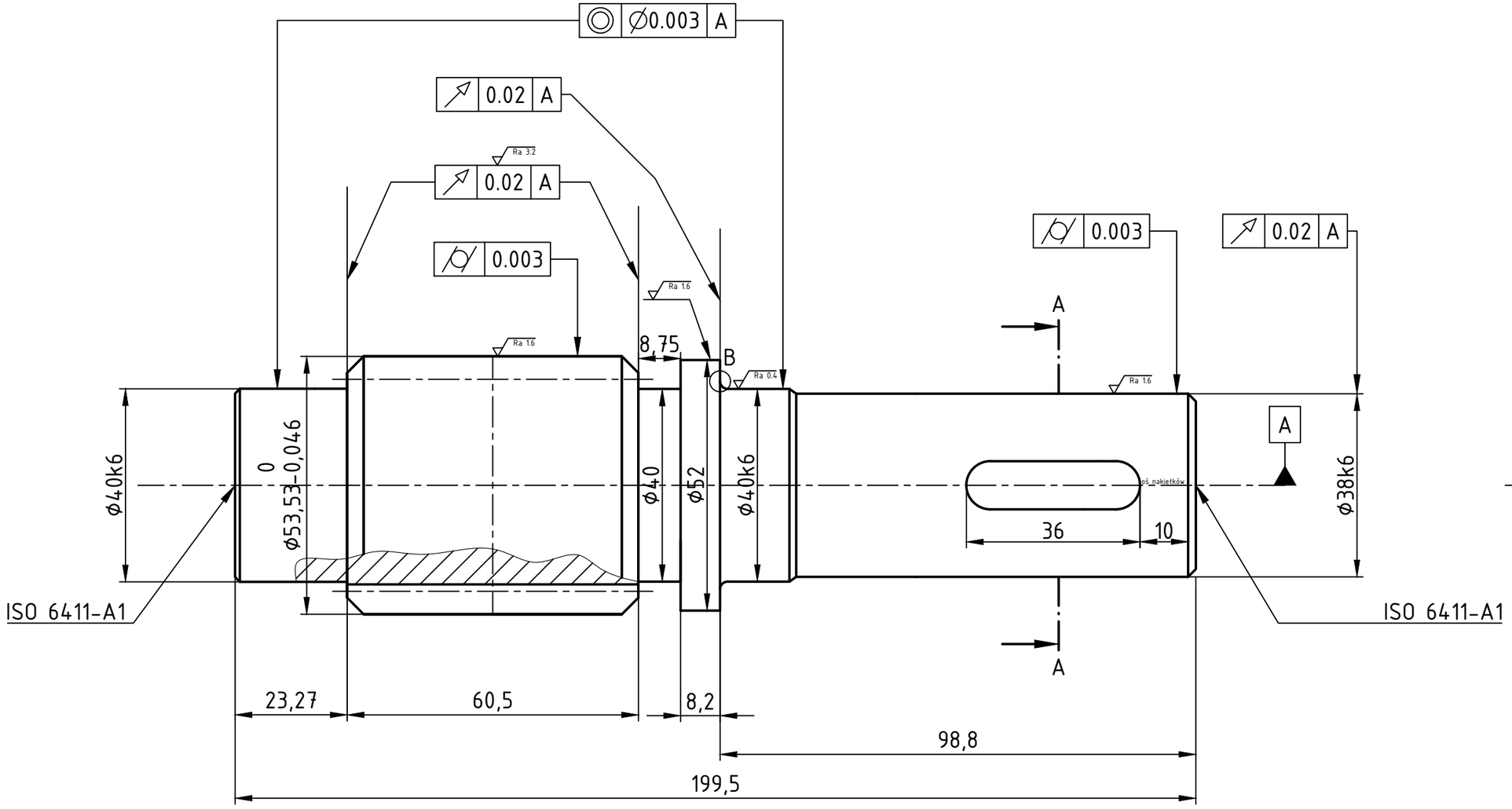

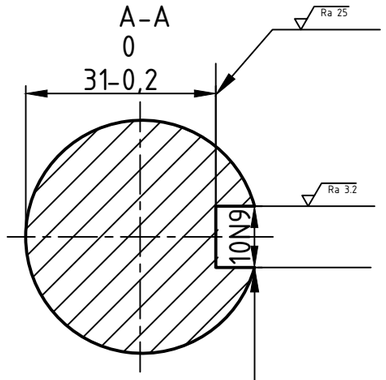

//	0.022 A
⌯	0.086 A

B (5:1)

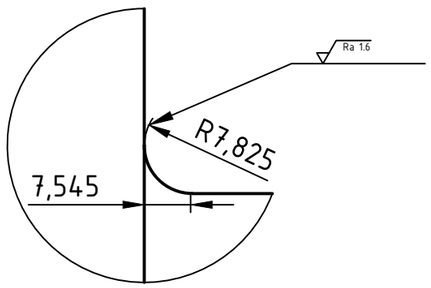

ϕ40h10	+0.000 -0.100
ϕ40k6	+0.018 +0.002
ϕ38k6	+0.018 +0.002
10N9	+0.000 -0.036
Wymiar	Pasowanie

1. 170...190HB
2. ISO 22768-Mk
3. Niezwymiarowane fazy 1x45°

Ra 12.5 (✓)

Projektował: Jakub Kozak	18.06.2023r		Podziałka: 1:1	Materiał: C45	Masa [kg]:
Rysował: Jakub Kozak	Data	Podpis			
Sprawdził: dr. inż. Michał Batsch				Format: A3	Arkusz: 2/4
Zatwierdził: dr. inż. Michał Batsch					

Politechnika Rzeszowska
im. Ignacego Łukasiewicza
Wydział Budowy Maszyn i Lotnictwa
Katedra Konstrukcji Maszyn

Nazwa części: **Wał wejściowy**

Numer rysunku: Reduktor