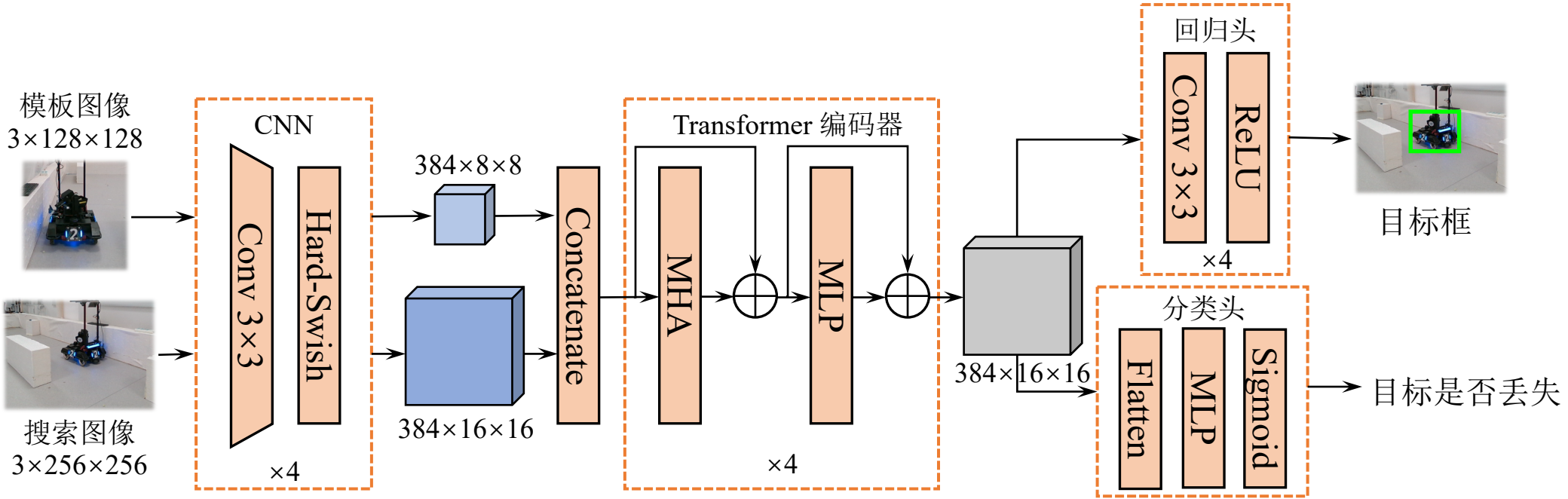
模板图像
3×128×128
搜索图像
3×256×256
CNN
Conv 3×3
Hard-Swish
×4
384×8×8
384×16×16
Concatenate
Transformer 编码器
MHA
MLP
×4
384×16×16
回归头
Conv 3×3
ReLU
×4
目标框
分类头
Flatten
MLP
Sigmoid
目标是否丢失