4in1电调

驱动1口

MCU

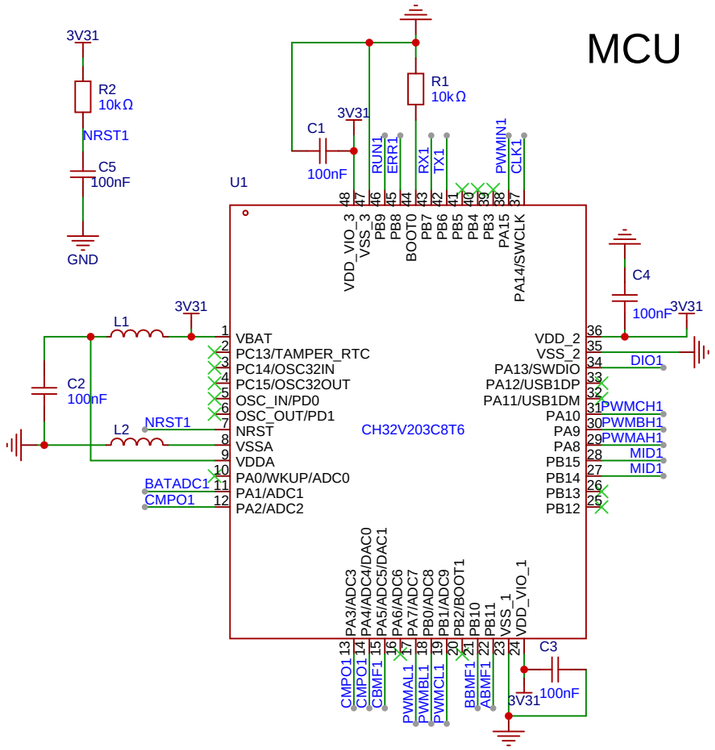

换相检测

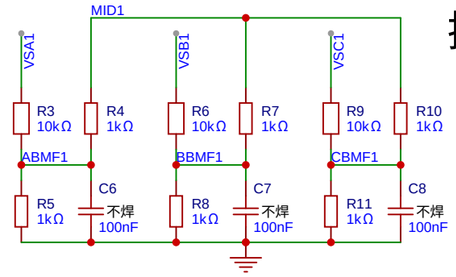

5V电源

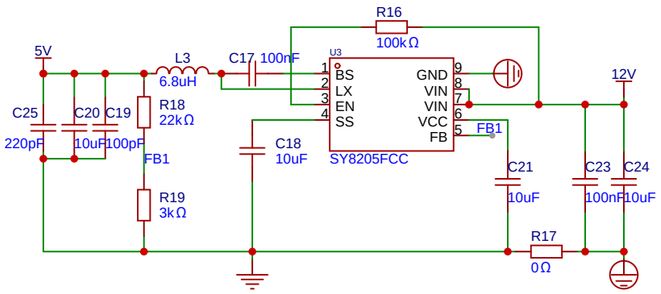

三相桥

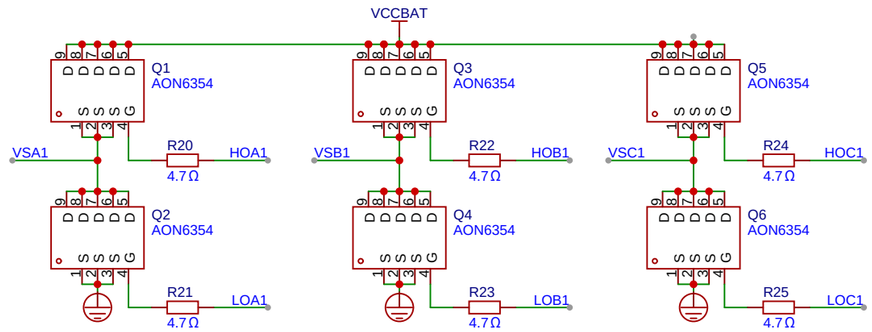

信号输入

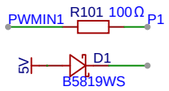

指示灯

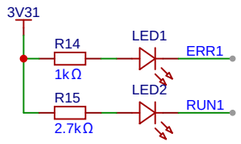

预驱

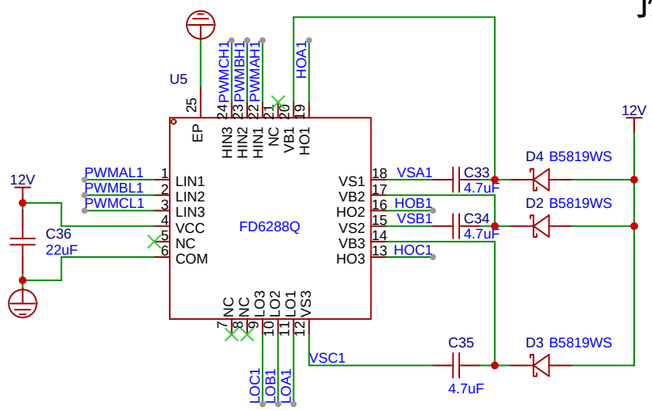

电压测量

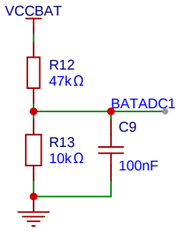

3.3V电源

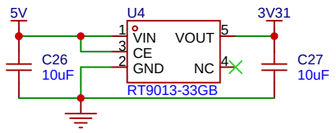

电源接口

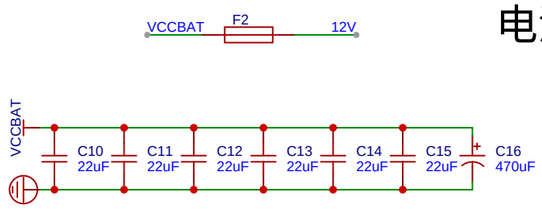

原理图	Schematic2	更新日期	2026-03-02
		创建日期	2026-03-02
图页	1口驱动	物料编码	
绘制	四合一		
审阅			
	版本	尺寸	页 1 共 5
嘉立创EDA	V1.0	A4	嘉立创EDA

MCU

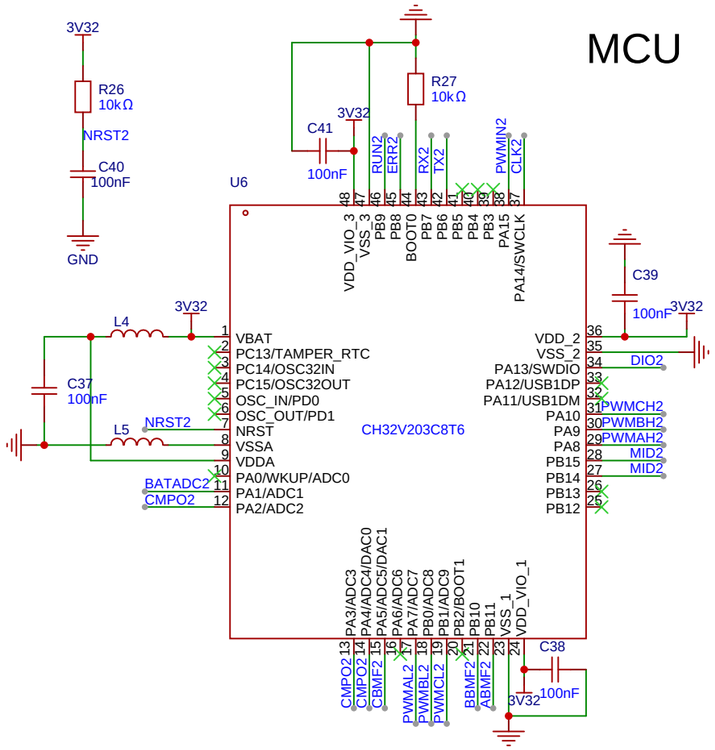

换相检测

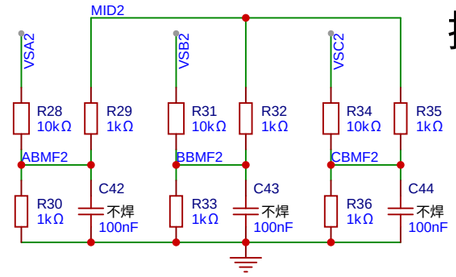

三相桥

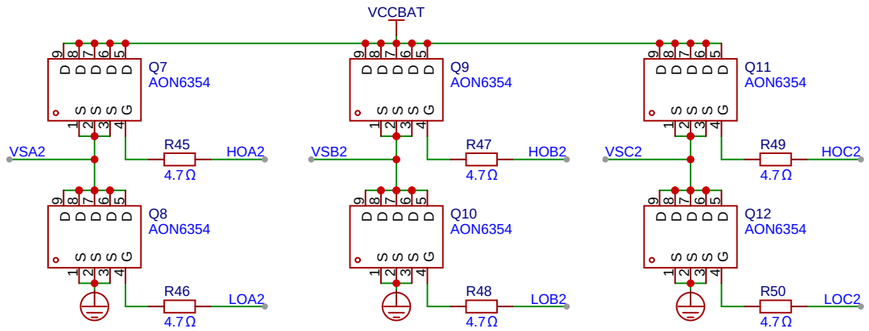

信号输入

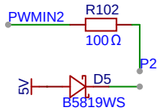

指示灯

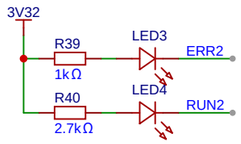

电压测量

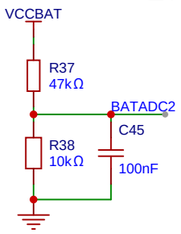

3.3V电源

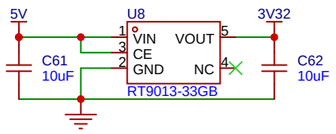

预驱

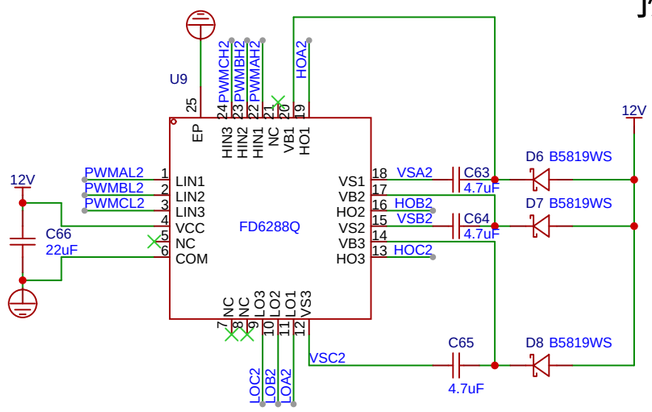

4in1电调

驱动2口

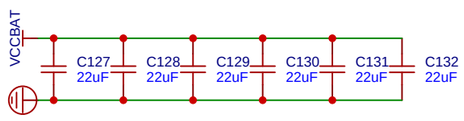

原理图	Schematic2	更新日期	2026-03-02
		创建日期	2026-03-02
图页	2口驱动	物料编码	
绘制	四合一		
审阅			
	版本	尺寸	页 2 共 5
嘉立创EDA	V1.0	A4	嘉立创EDA

4in1电调

驱动3口

MCU

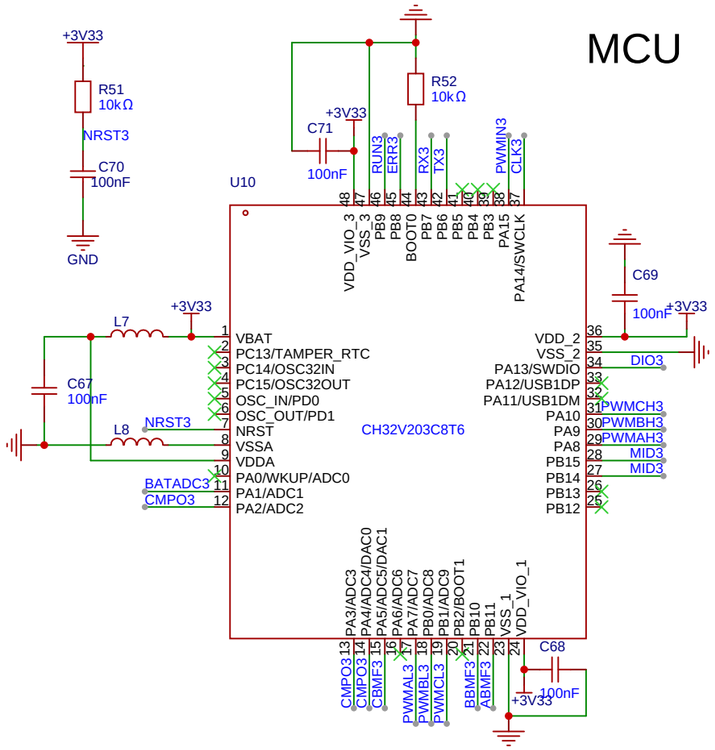

换相检测

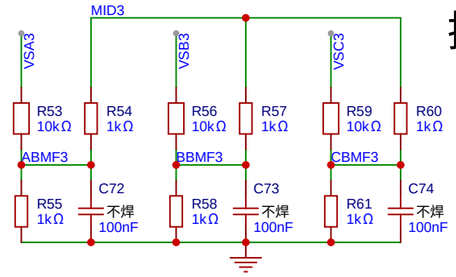

5V电源

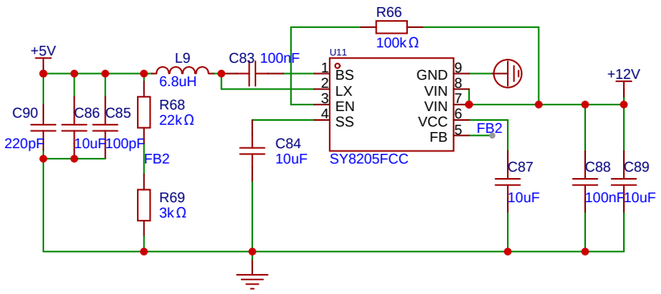

三相桥

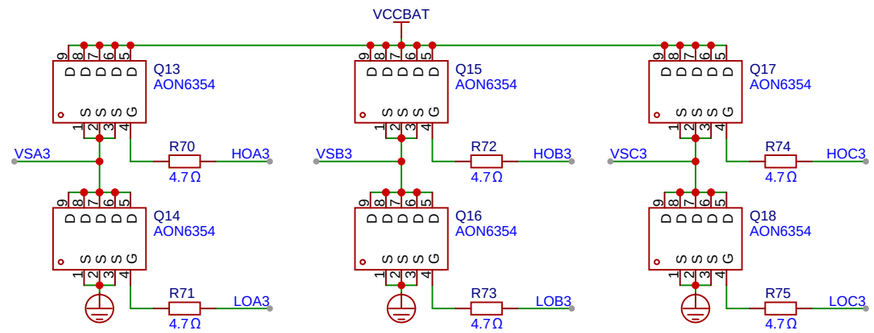

信号输入

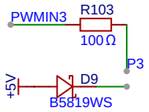

指示灯

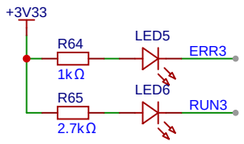

预驱

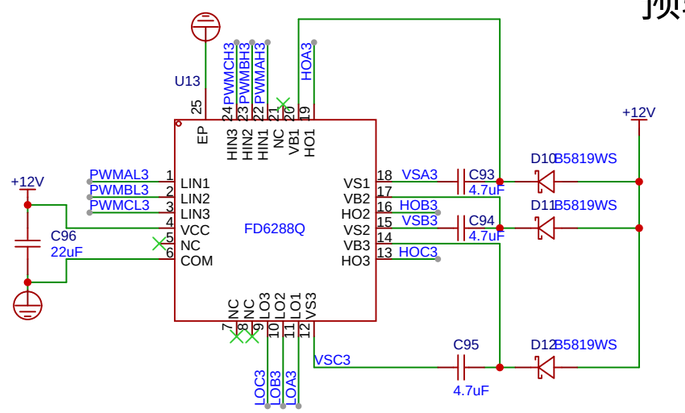

电压测量

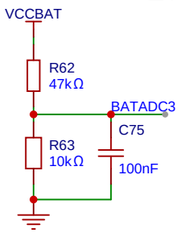

3.3V电源

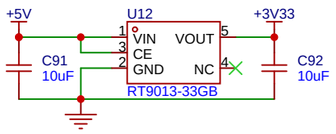

电源接口

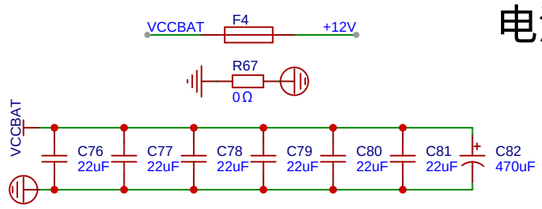

原理图	Schematic2	更新日期	2026-03-02
		创建日期	2026-03-02
图页	3口驱动	物料编码	
绘制	四合一		
审阅			
	版本	尺寸	页 3 共 5
嘉立创EDA	V1.0	A4	嘉立创EDA

4in1电调

驱动4口

MCU

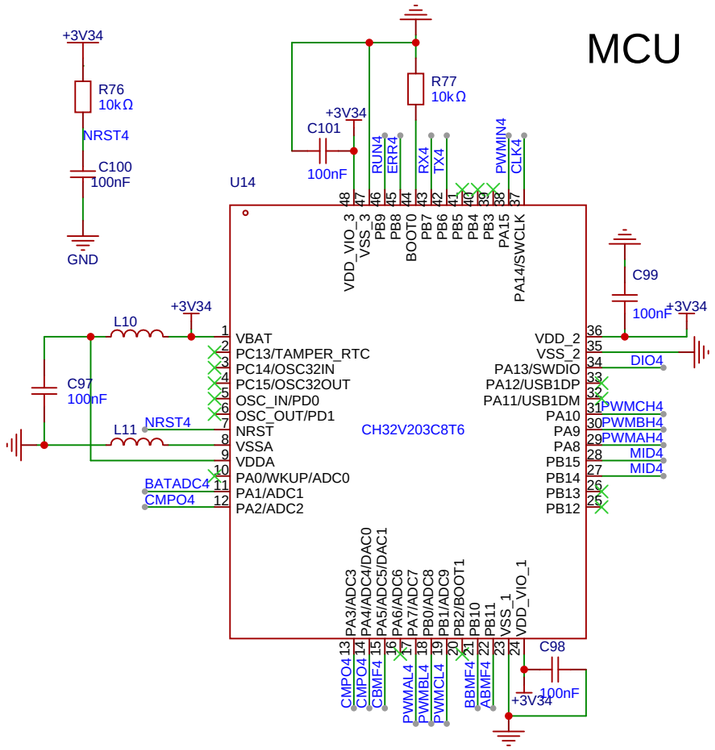

换相检测

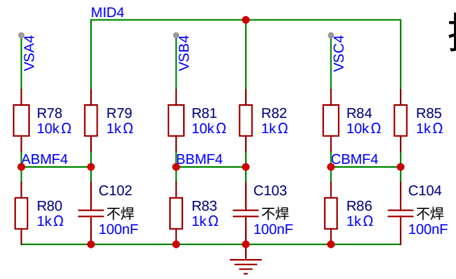

三相桥

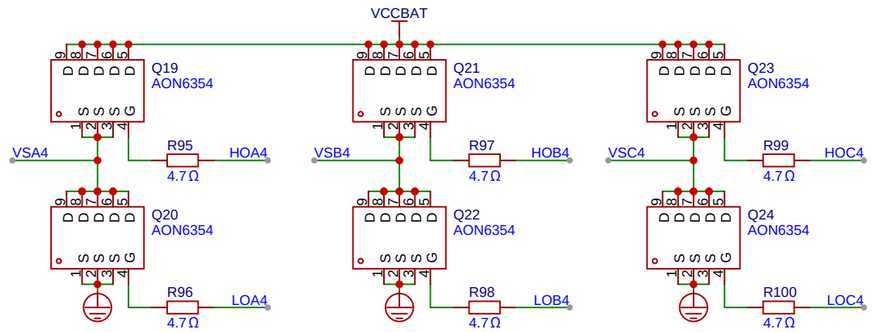

信号输入

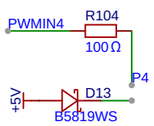

指示灯

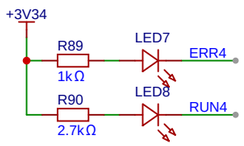

预驱

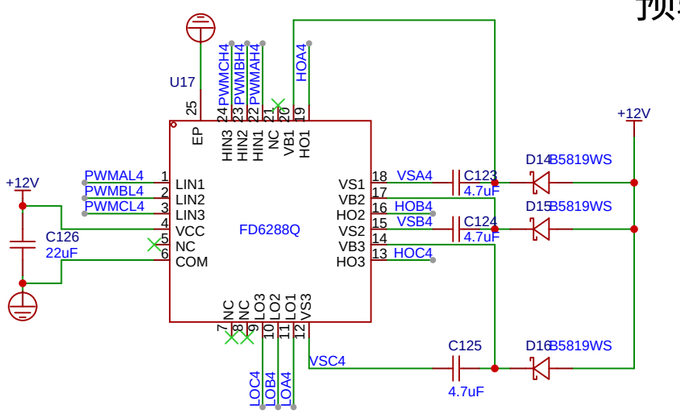

电压测量

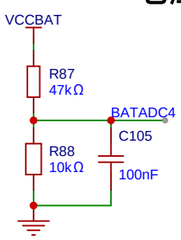

3.3V电源

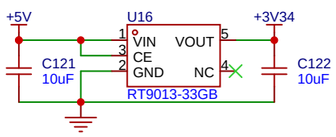

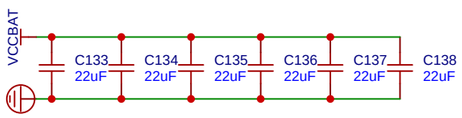

原理图	Schematic2	更新日期	2026-03-02
		创建日期	2026-03-02
图页	4口驱动	物料编码	
绘制		四合一	
审阅			
		版本	尺寸	页 4 共 5
嘉立创EDA		V1.0	A4	嘉立创EDA

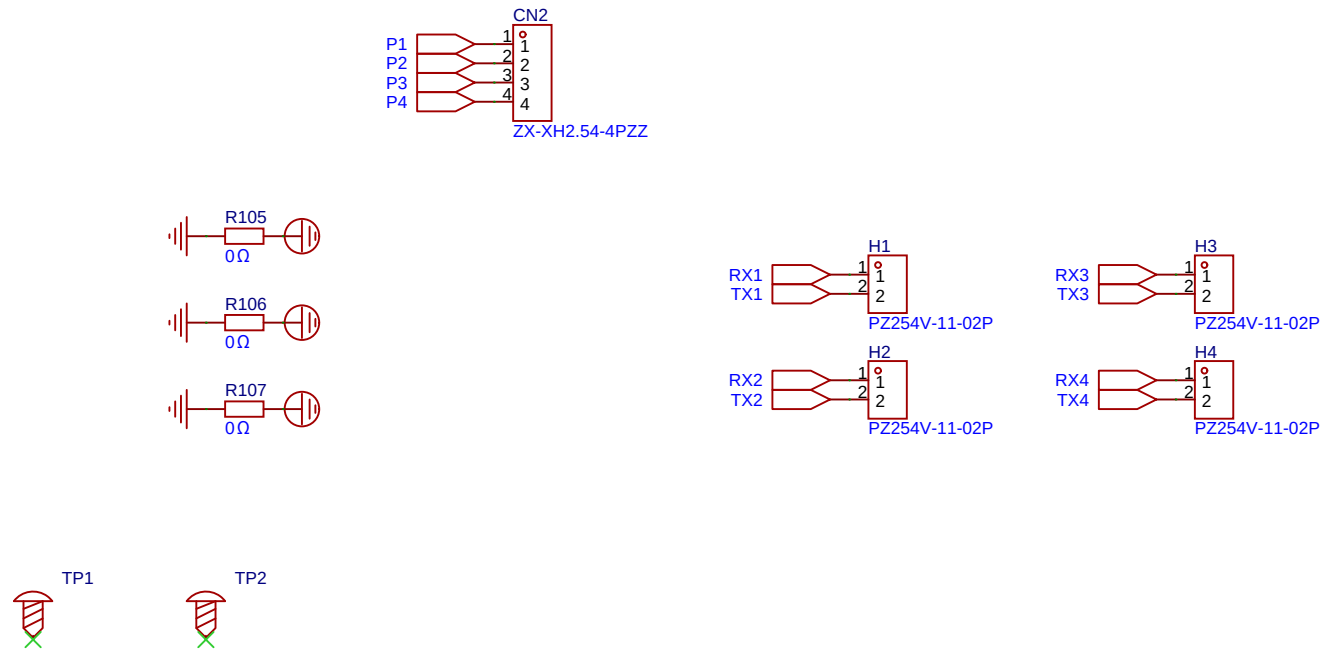

原理图	Schematic2	更新日期	2026-03-02
		创建日期	2026-03-02
图页	外部接口	物料编码	
绘制		四合一	
审阅			
		版本	尺寸	页 5 共 5
嘉立创EDA		V1.0	A4	嘉立创EDA