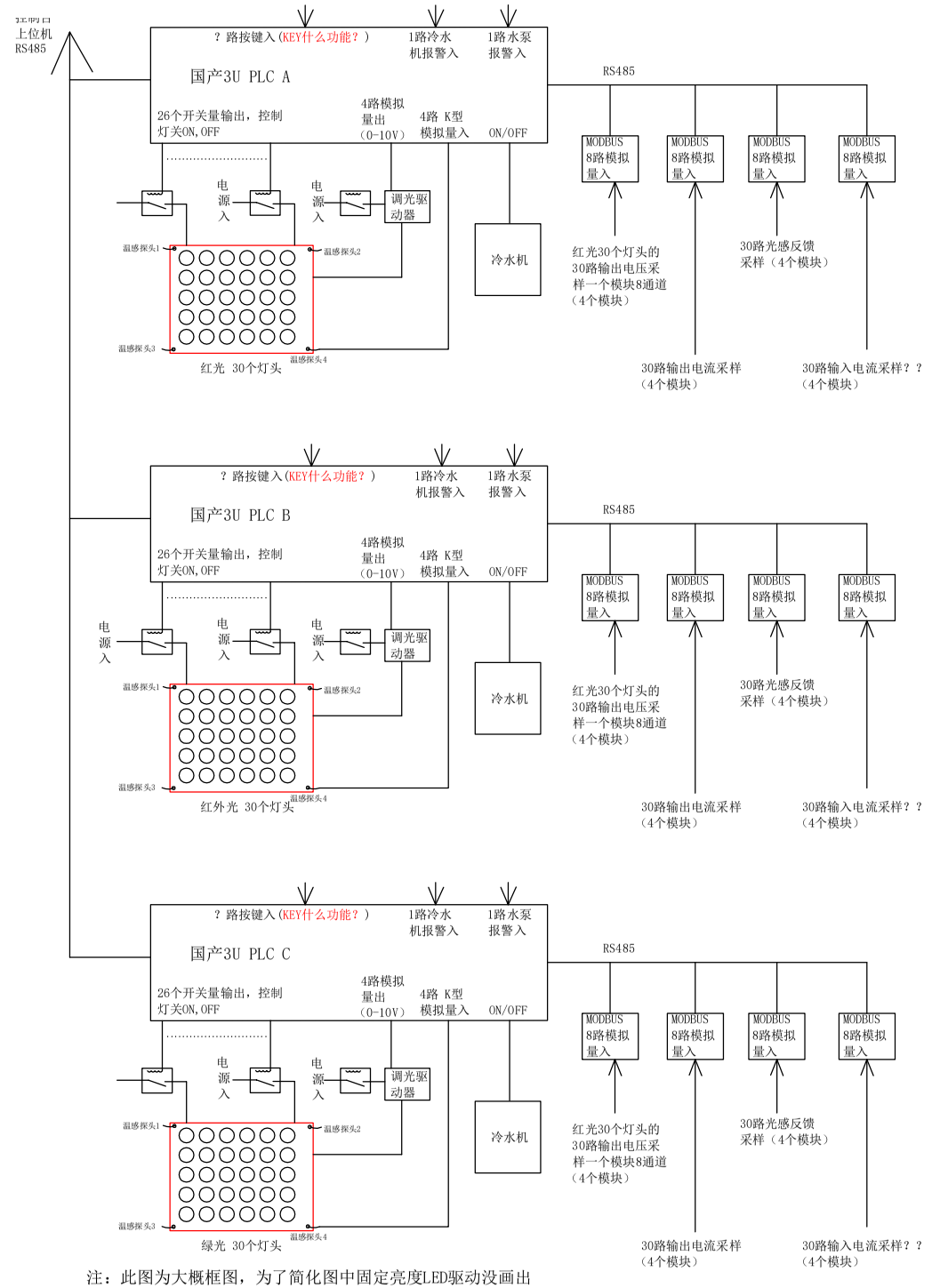

注：此图为大概框图，为了简化图中固定亮度LED驱动没画出

方案B