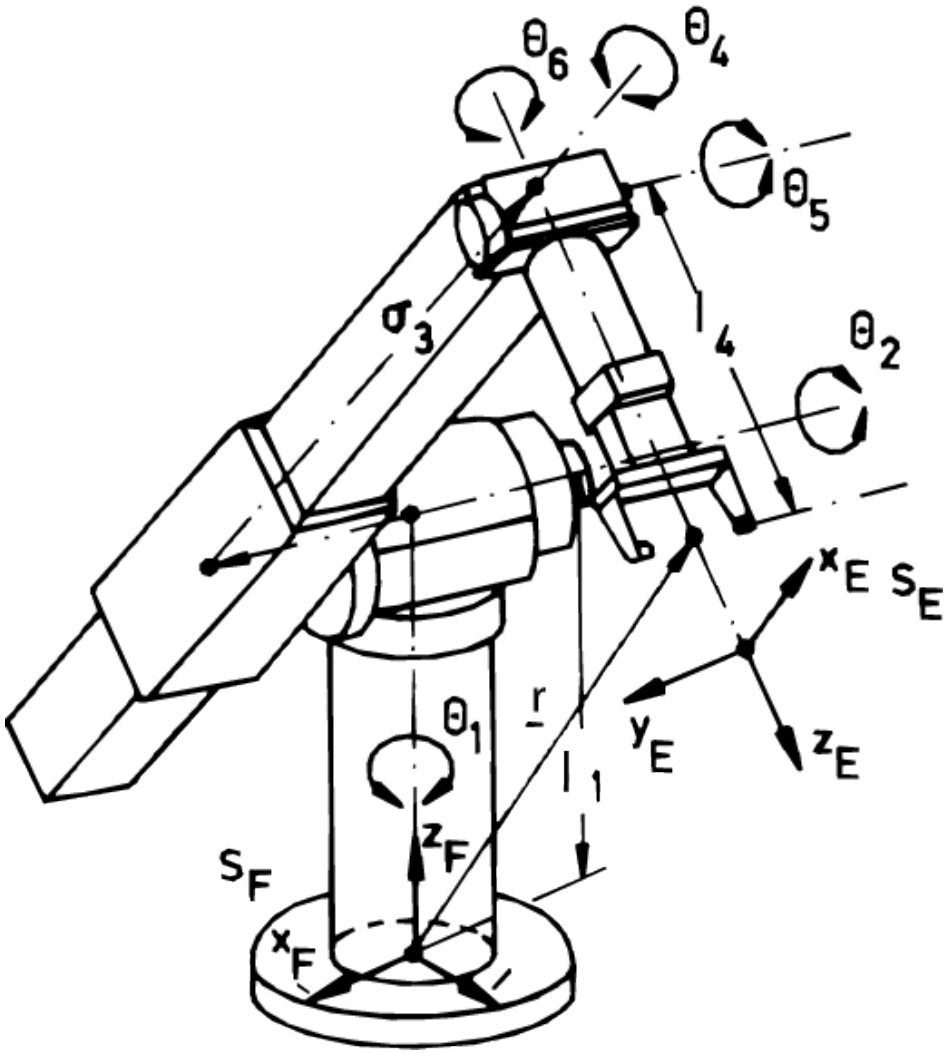
θ6
θ4
θ5
σ3
l4
θ2
xE
SE
θ1
r
yE
zE
l1
zF
SF
xF

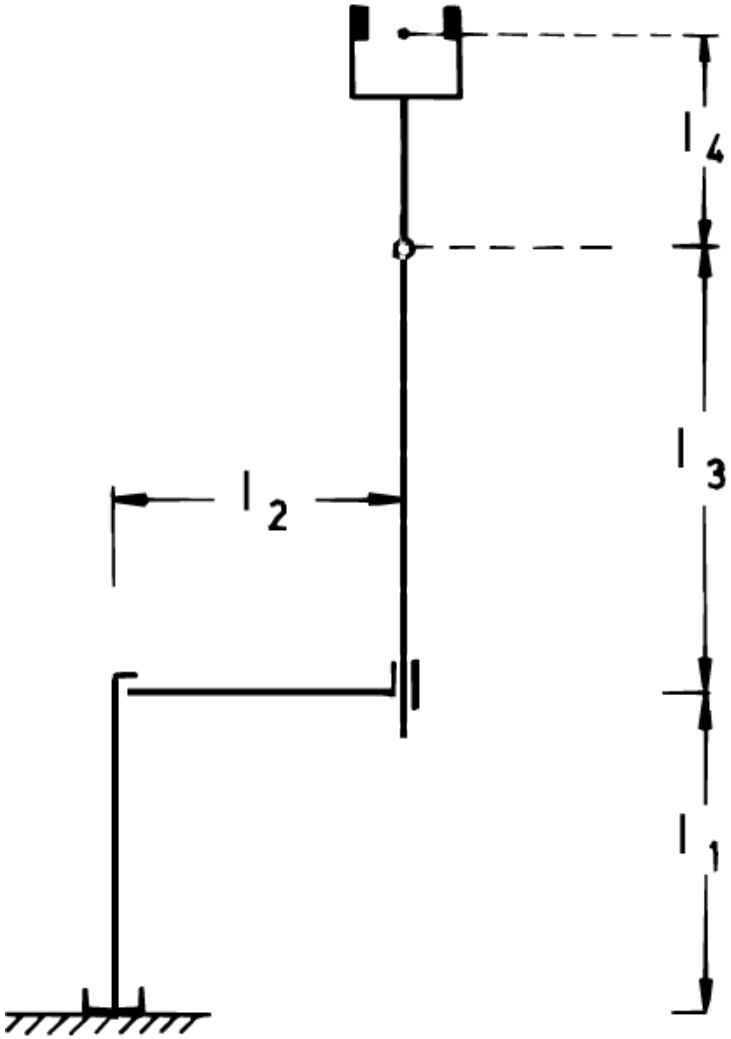
l4
l3
l2
l1