Ritn nr	Nr	Ant	Ändring och eller medd –nr	Datum	Inf	Godk	Användes för

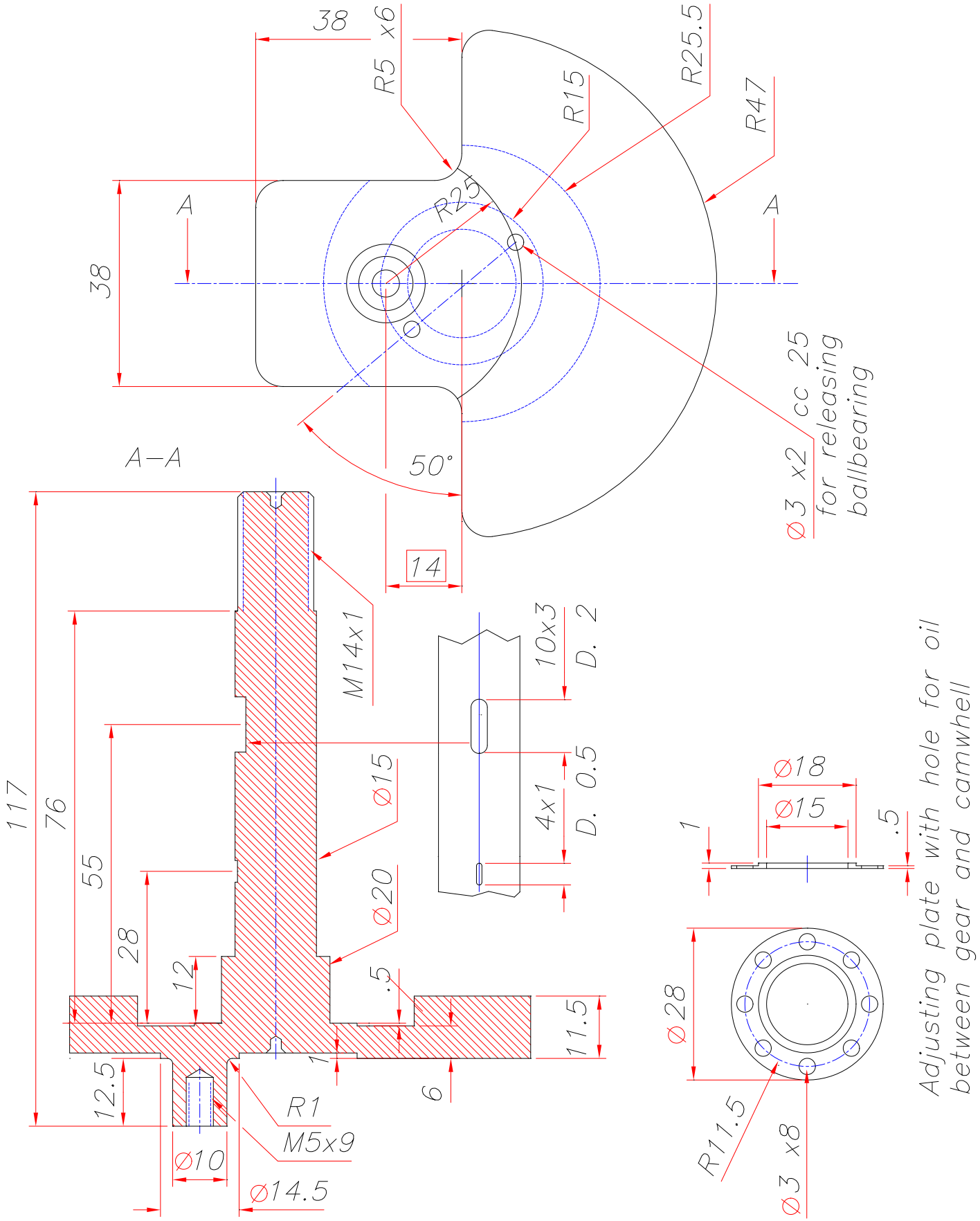

		Crankshaft	ss2541		
Det.nr	Ant.	Benämning	Material	Dimension	Anm.

Konstr.	Ritad	Kop.	Kontr.	Stand.	Godk.	Skala 1:1	Ersätter	Ersatt av
KEO	JE							

© K.E. OLSRYD	9 CYL RADIAL ENGINE CRANKSHAFT	Filnamn Dat 050827 Rit.nr 012