Ritn nr	Nr	Ant	Ändring och eller medd –nr	Datum	Inf	Godk	Användes för

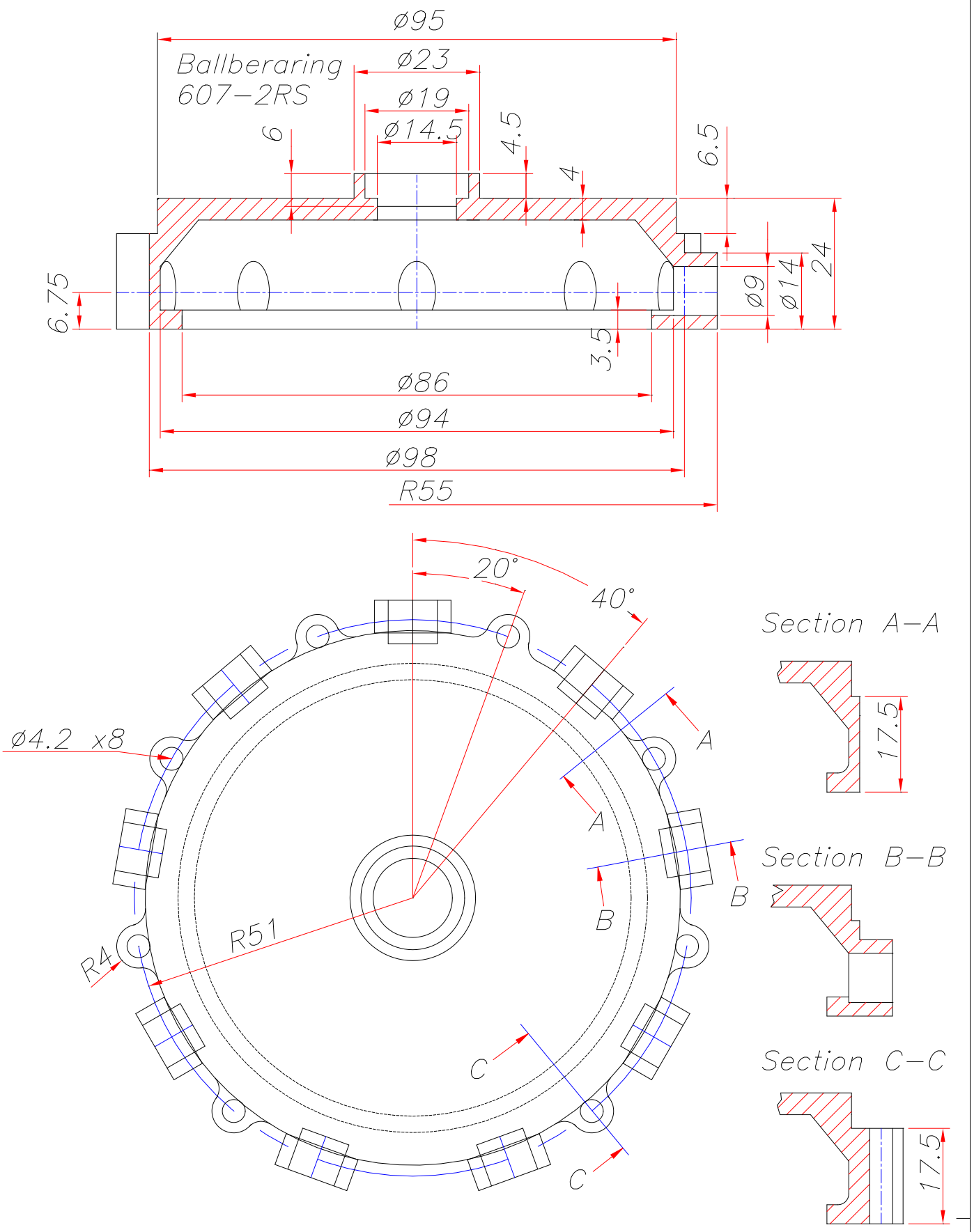

	1		Al			
Det.nr	Ant.	Benämning	Material	Dimension	Anm.	

Konstr. KEO	Ritad JE	Kop.	Kontr.	Stand.	Godk.	Skala 1:1	Ersätter	Ersatt av

© K.E. OLSRYD	9–cyl radial engine Blower house	Filnamn	Dat 89–01–04
		Rit.nr	006