Ritn nr	Nr	Ant	Ändring och eller medd –nr	Datum	Inf	Godk	Användes för

SOCKET TO DISTRIBUTOR
ALUMINIUM

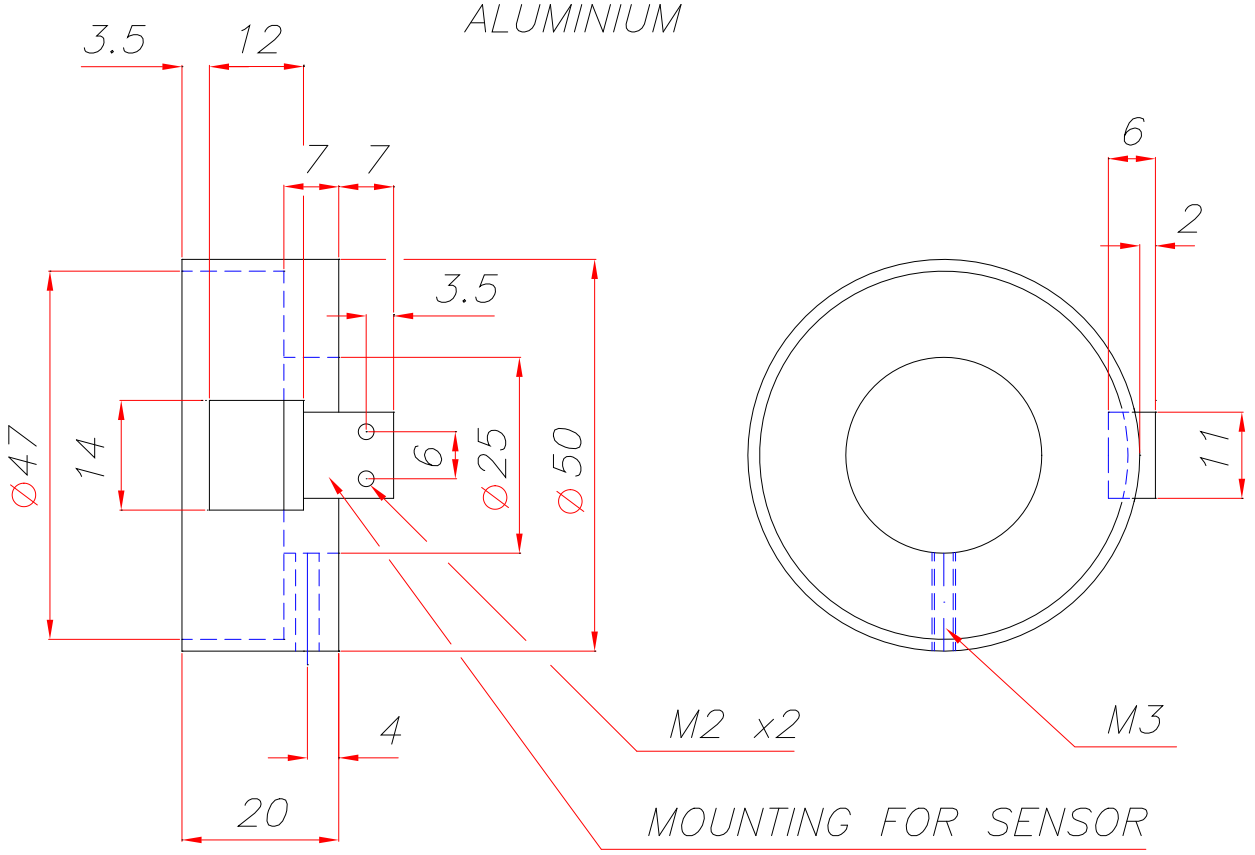

DISRTRIBUTOR WHEEL
ALUMINIUM

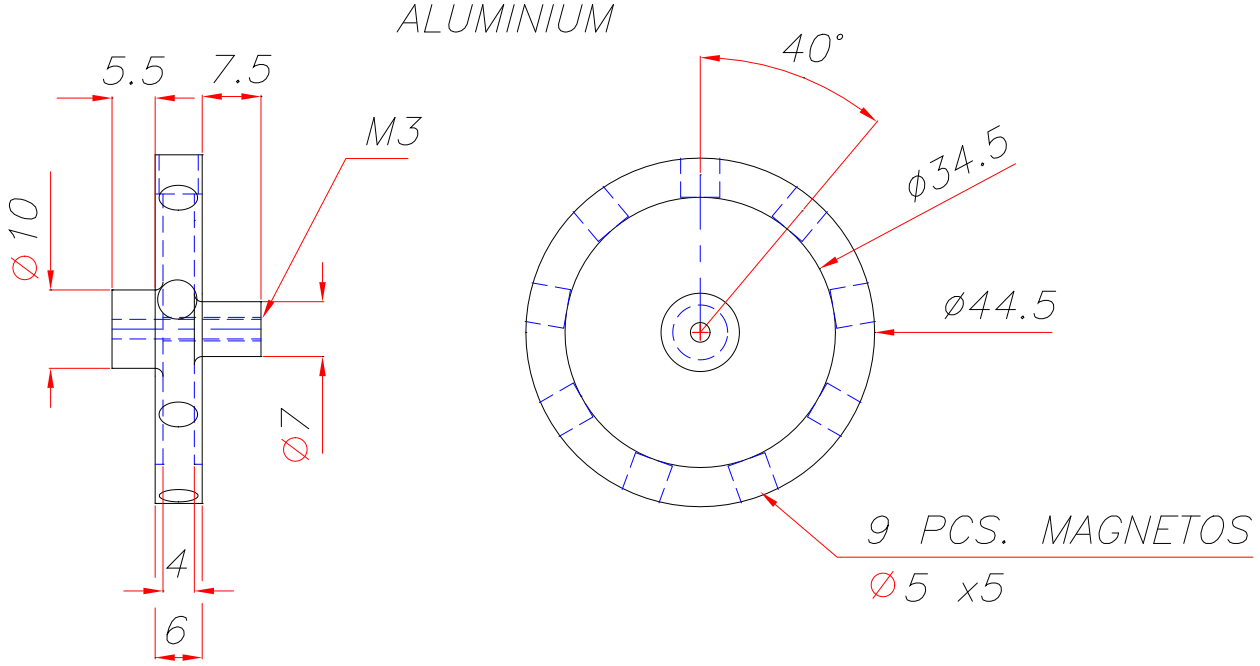

	1	Electronic ignitiion	Al			
Det.nr	Ant.	Benämning	Material	Dimension	Anm.	

Konstr. KEO	Ritad JE	Kop.	Kontr.	Stand.	Godk.	Skala 1:1	Ersätter	Ersatt av
© K.E. OLSRYD			9–Cyl radial engine Socket to distributor				Filnamn	Dat. 050824
							Rit.nr 030	