Ritn nr	Nr	Ant	Ändring och eller medd –nr	Datum	Inf	Godk	Användes för

Moulding tool in wood.

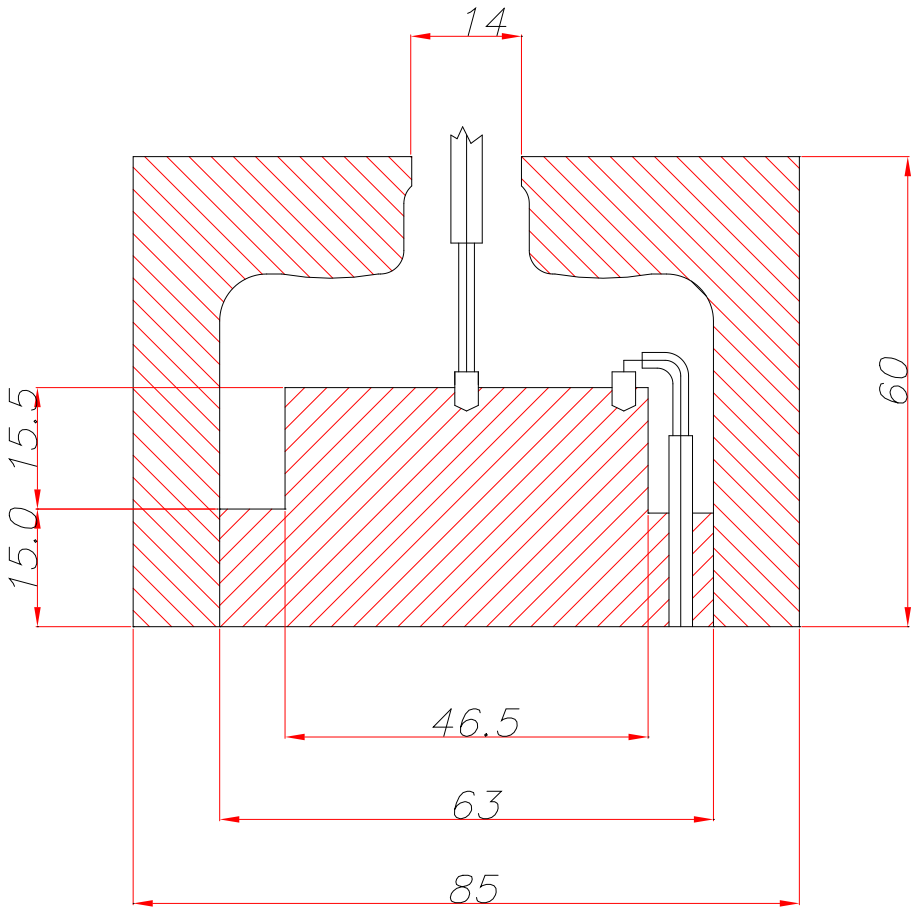

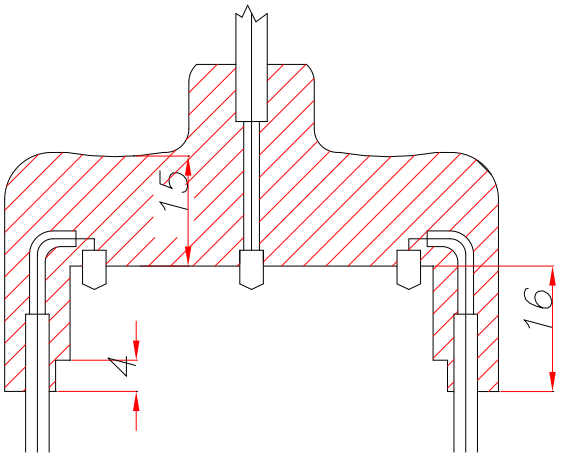

Det.nr	Ant.	Benämning	Material	Dimension	Anm.

Konstr.	Ritad	Kop.	Kontr.	Stand.	Godk.	Skala 1:1	Ersätter	Ersatt av
KEO	JE							

© K.E. OLSRYD

9–Cyl radial engine

Moulding tool

Filnamn

Dat. 050824

Rit.nr 031