Ritn nr	Nr	Ant	?ndring och eller medd –nr	Datum	Inf	Godk	Anv?ndes f?r

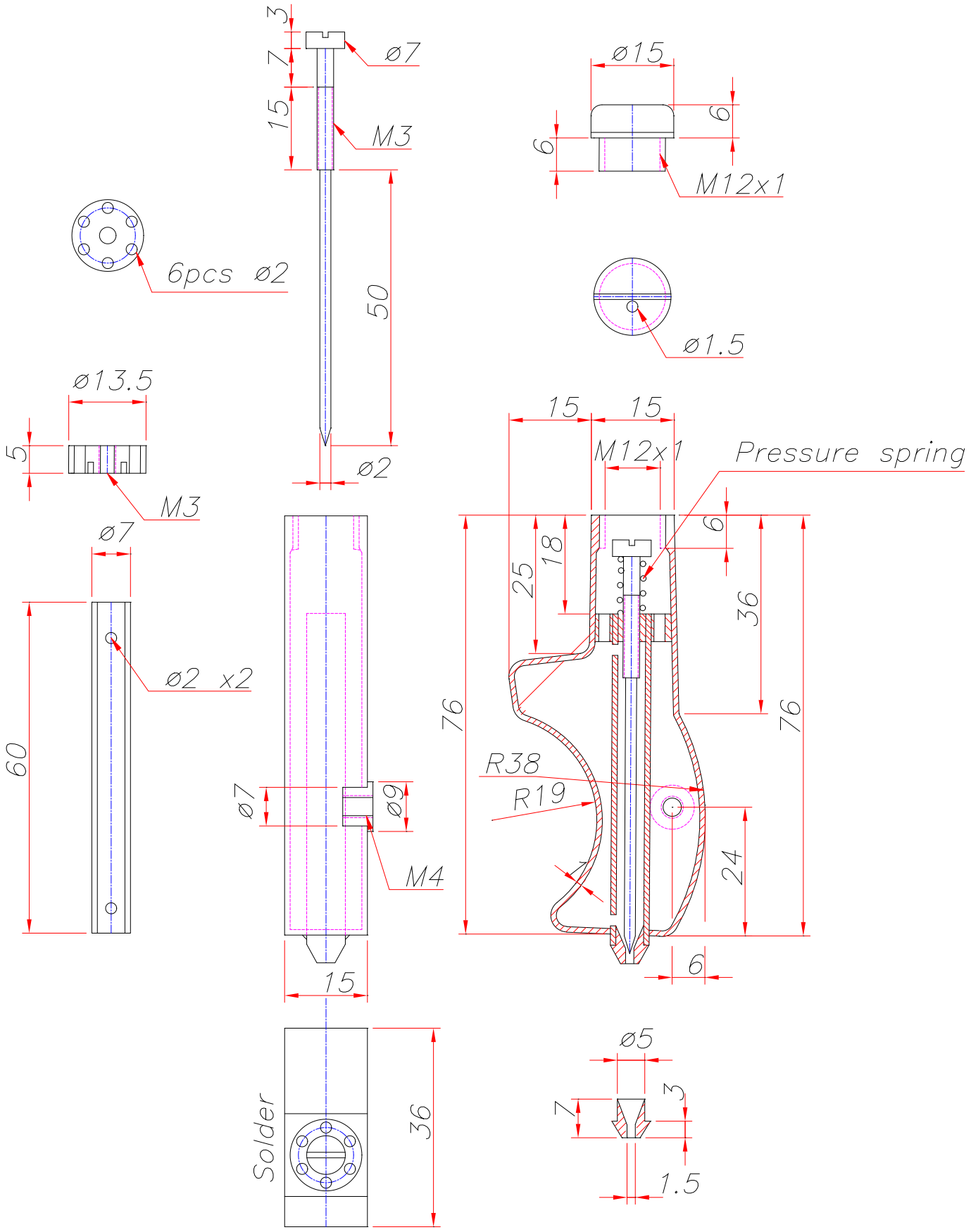

	1		Al				
Det.nr	Ant.	Ben?mning	Material	Dimension	Anm.		
Konstr. KEO	Ritad JE	Kop.	Kontr.	Stand.	Godk.	Skala 1:1	Ers?tter / Ersatt av
© K.E. OLSRYD	9–cyl radial engine Oil tank					Filnamn	Dat. 051020
						Rit.nr	002c