Ritn nr	Nr	Ant	Ändring och eller medd –nr	Datum	Inf	Godk	Användes för

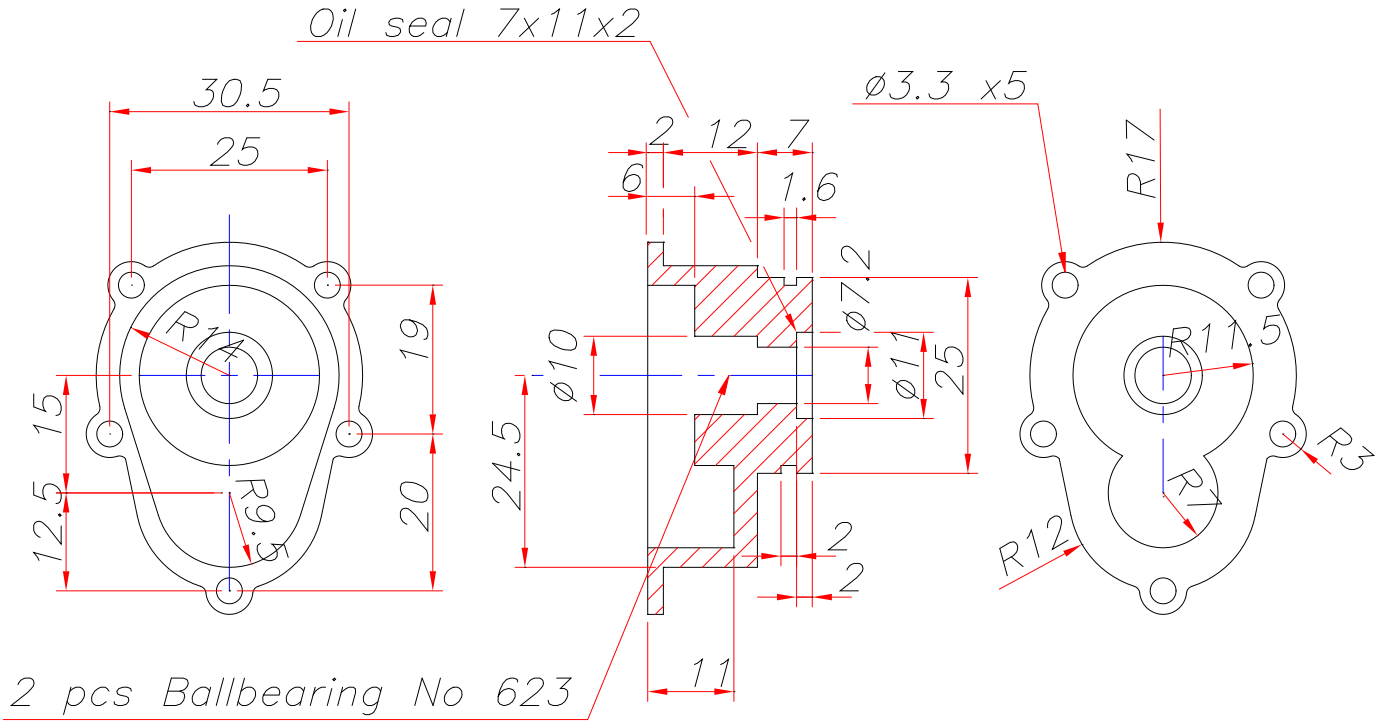

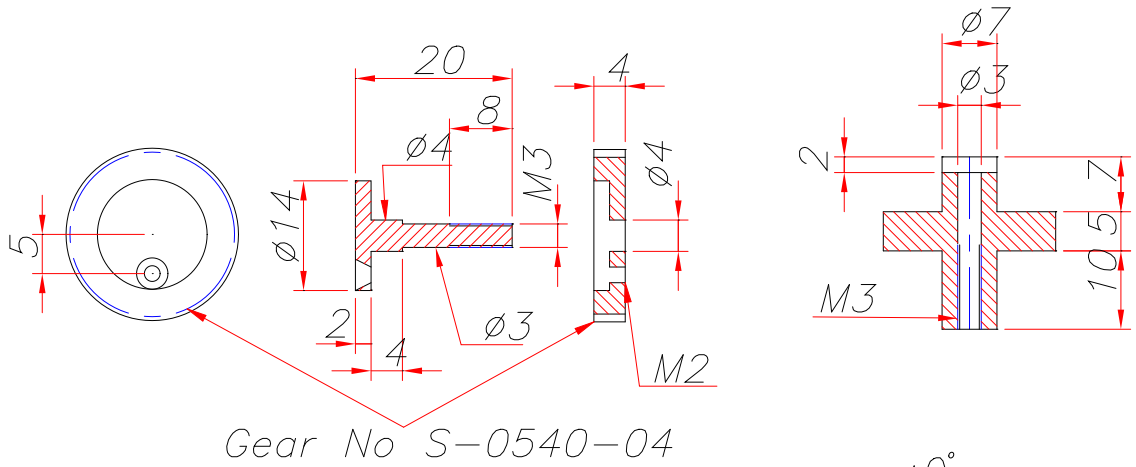

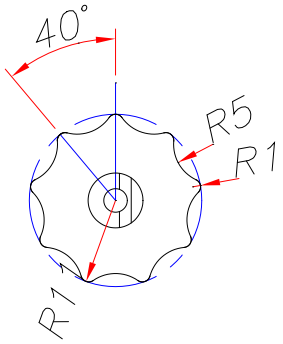

	1		Al					
Det.nr	Ant.	Benämning	Material	Dimension	Anm.			
Konstr. KEO	Ritad JE	Kop.	Kontr.	Stand.	Godk.	Skala 1:1	Ersätter	Ersatt av
© K.E. OLSRYD			9-Cyl radial engine Gear box				Filnamn Rit.nr 009	Dat. 050720