Ritn nr	Nr	Ant	Ändring och eller medd –nr	Datum	Inf	Godk	Användes för

Master rod
4140 steel

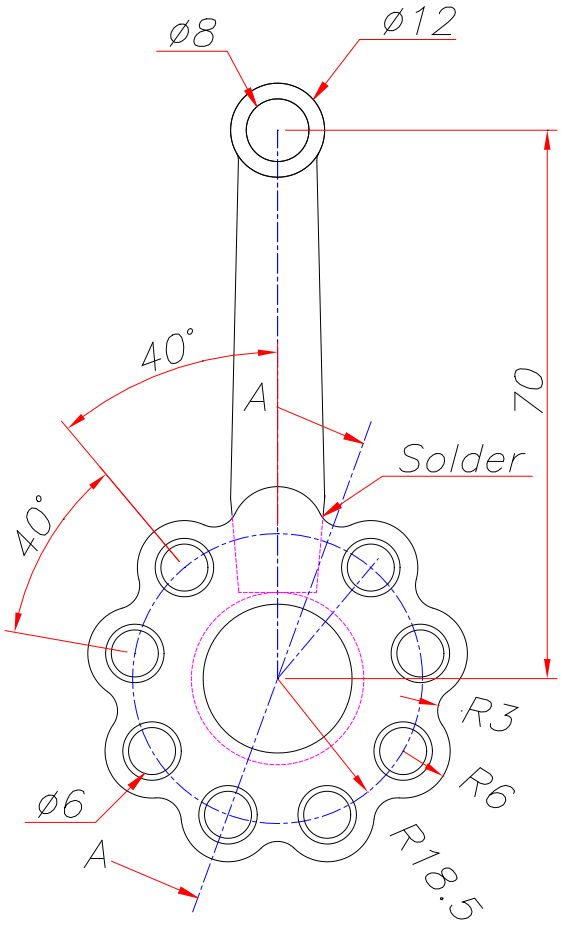

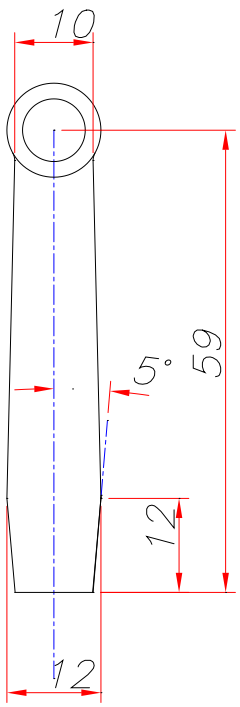

A–A

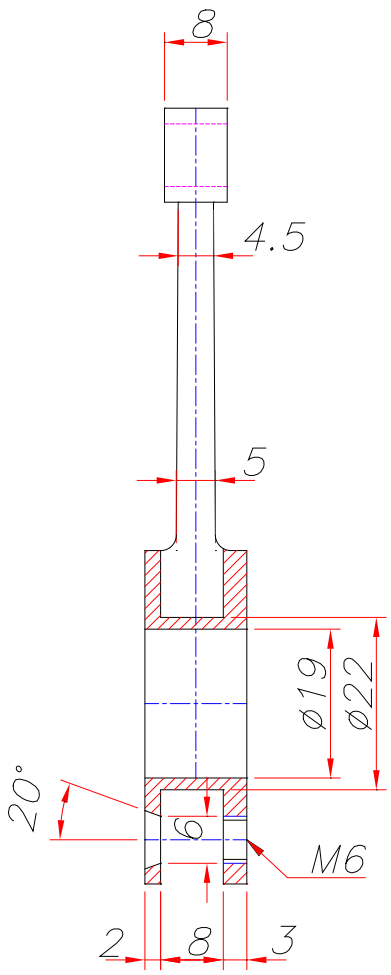

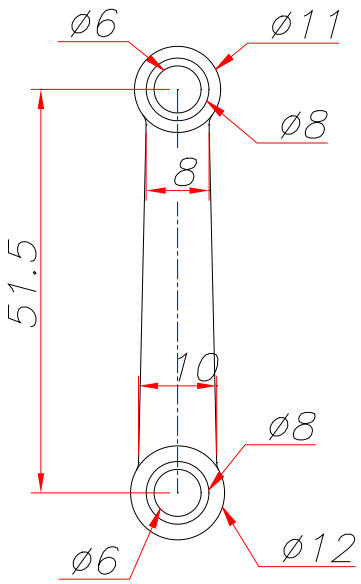

Slave rod 8pcs

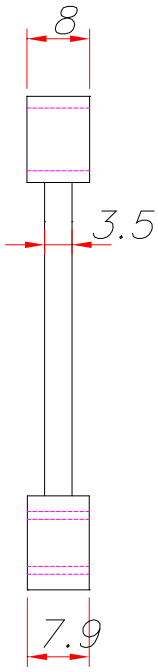

Hole for lock wire
ø1.5

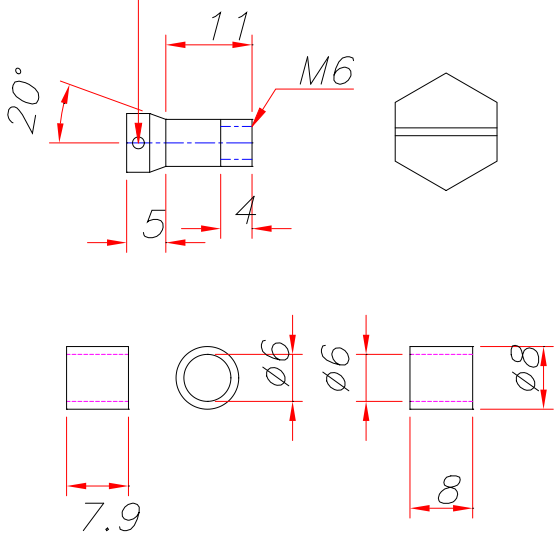

		Connecting rod	Steel		
Det.nr	Ant.	Benämning	Material	Dimension	Anm.

Konstr. KEO	Ritad JE	Kop.	Kontr.	Stand.	Godk.	Skala 1:1	Ersätter	Ersatt av

© K.E. OLSRYD	9 CYL RADIAL ENGINE Connecting rod	Filnamn Dat 050827 Rit.nr 013