Ritn nr	Nr	Ant	Ändring och eller medd –nr	Datum	Inf	Godk	Användes för

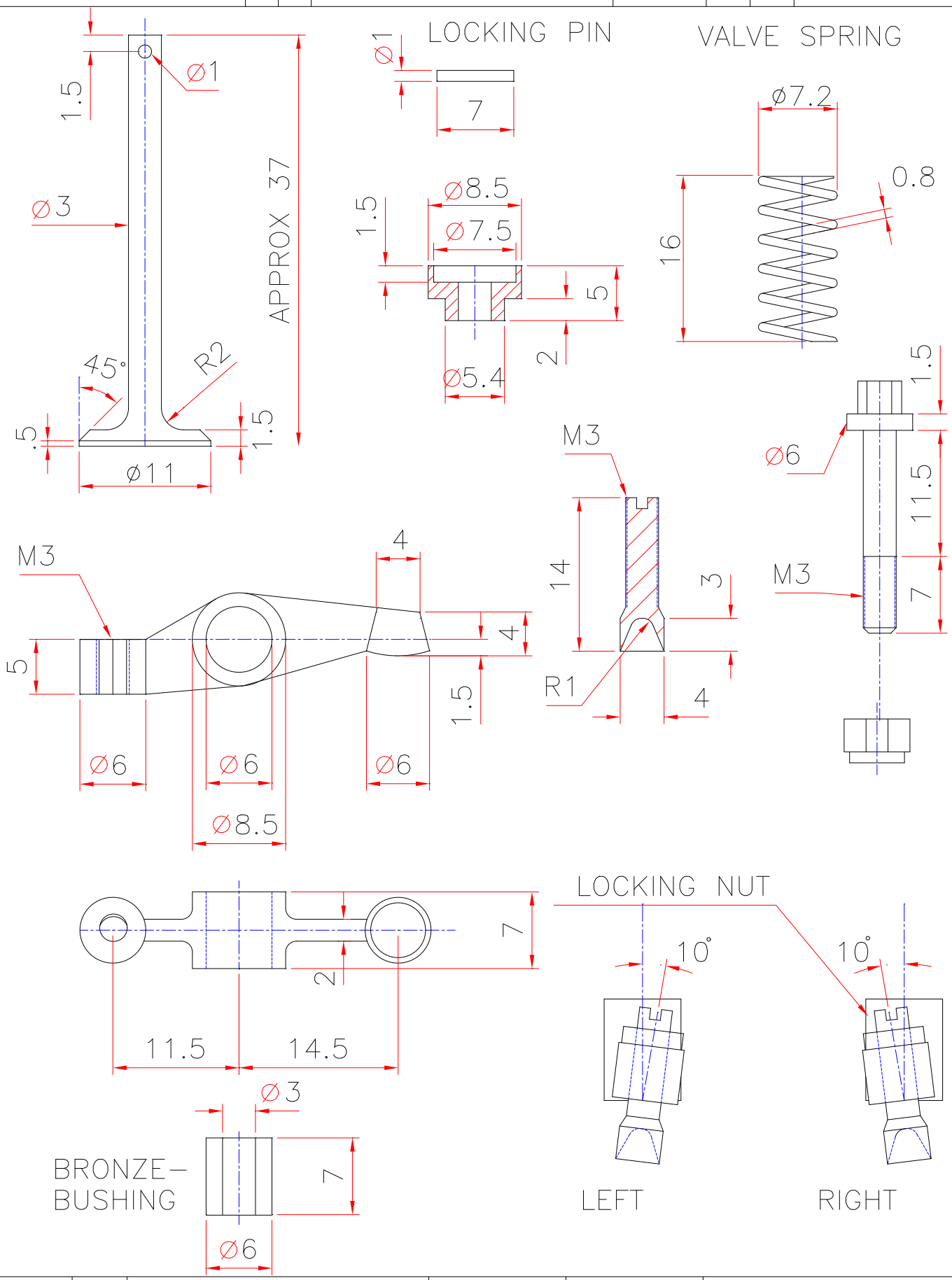

Det.nr	Ant.	Benämning	Material	Dimension	Anm.

Konstr. KEO	Ritad JE	Kop.	Kontr.	Stand.	Godk.	Skala 2:1	Ersätter	Ersatt av

© K.E. OLSRYD

9–Cyl radial engine

Rocker arm, valve

Filnamn

Dat. 050824

Rit.nr 024