Ritn nr	Nr	Ant	?ndring och eller medd –nr	Datum	Inf	Godk	Anv?ndes f?r

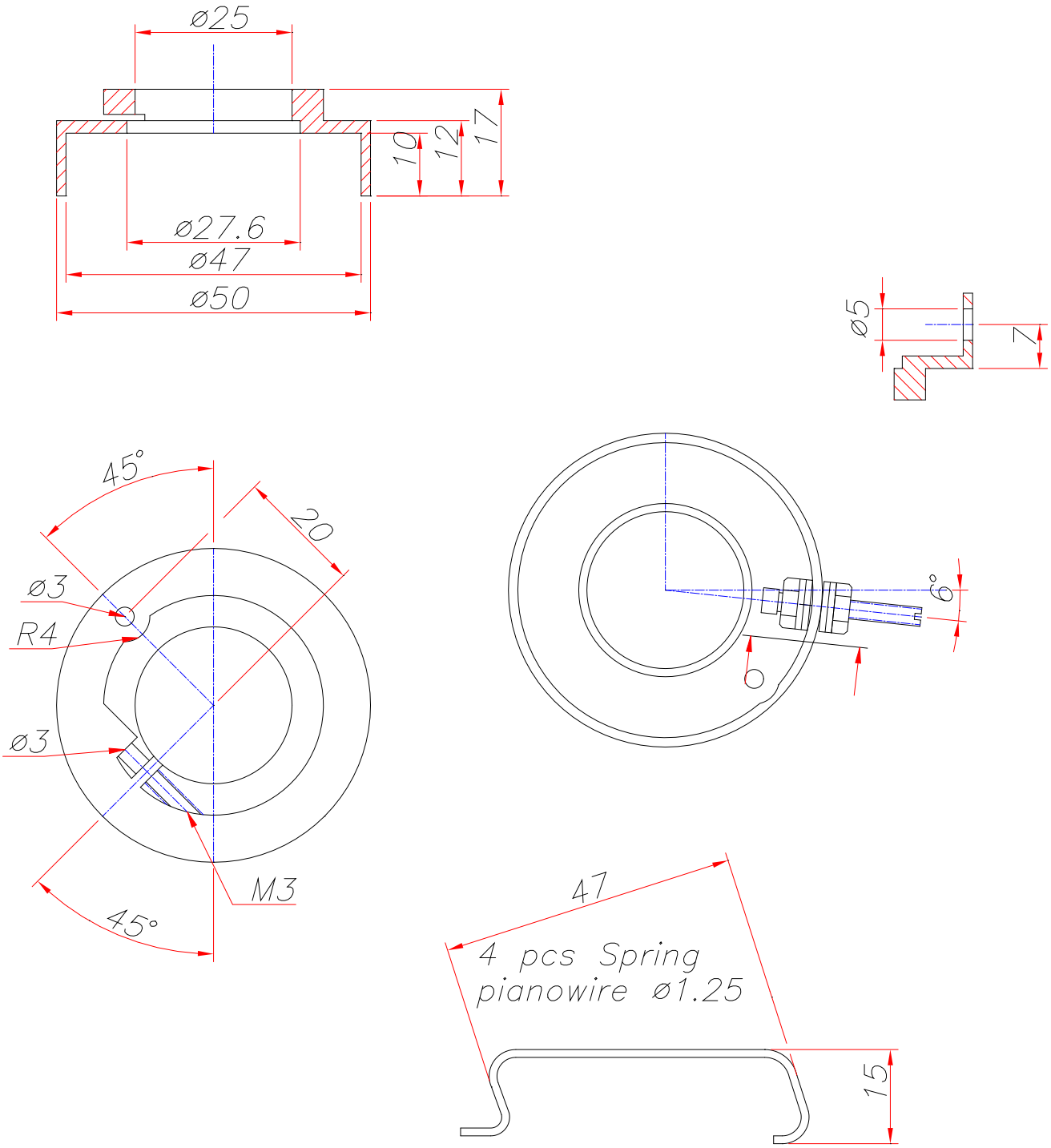

	1	Crankcase	Al		
Det.nr	Ant.	Ben?mning	Material	Dimension	Anm.

Konstr.	Ritad	Kop.	Kontr.	Stand.	Godk.	Skala 1:1	Ers?tter	Ersatt av
KEO	JE							

© K.E. OLSRYD	9–Cyl radial engine Socket for ignition distributor	Filnamn Dat. 050824 Rit.nr 010