Ritn nr	Nr	Ant	Ändring och eller medd –nr	Datum	Inf	Godk	Användes för

Scale 2:1

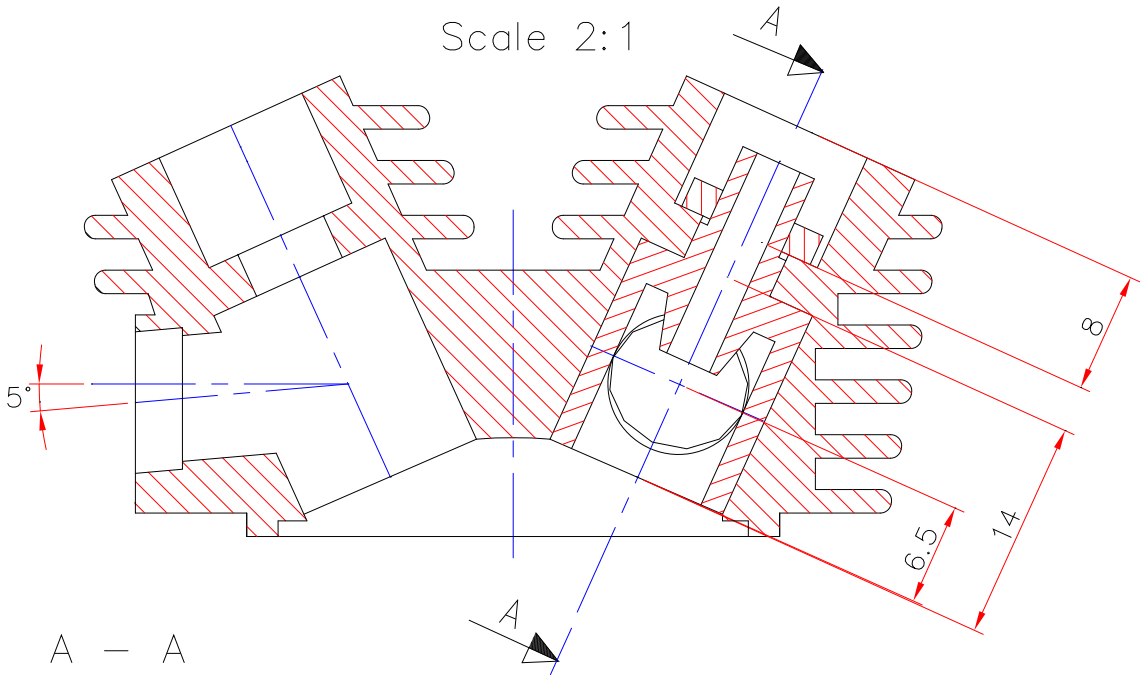

A – A

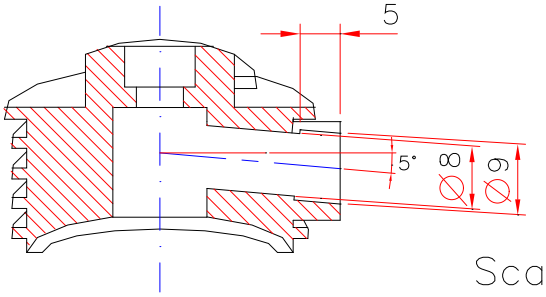

Scale 2:1

Valve body 18pcs

Bronze or cast iron

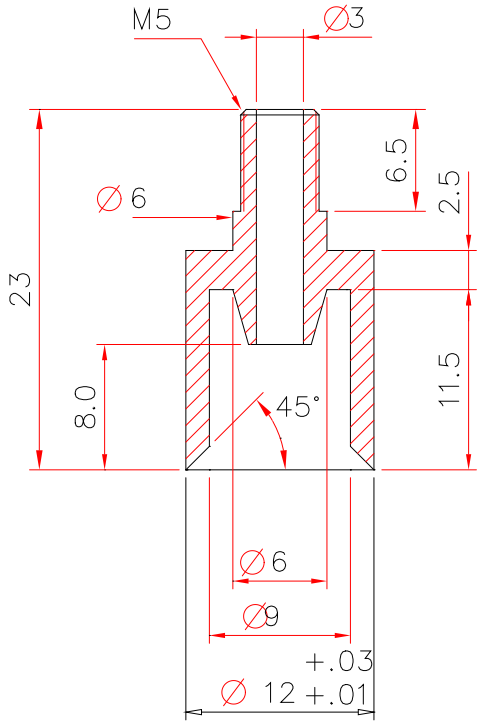

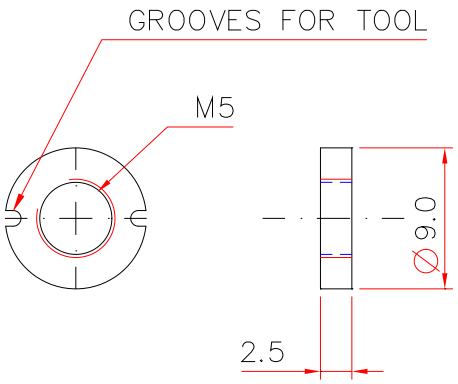

	9	Head		Al				
Det.nr	Ant.	Benämning		Material		Dimension	Anm.	
Konstr. KEO	Ritad JE	Kop.	Kontr.	Stand.	Godk.	Skala 1:1	Ersätter	Ersatt av
© K.E. OLSRYD		9–Cyl radial engine Cyl. head with valvehouse					Filnamn	Dat. 050824
							Rit.nr	021B