Ritn nr	Nr	Ant	?ndring och eller medd –nr	Datum	Inf	Godk	Anv?ndes f?r

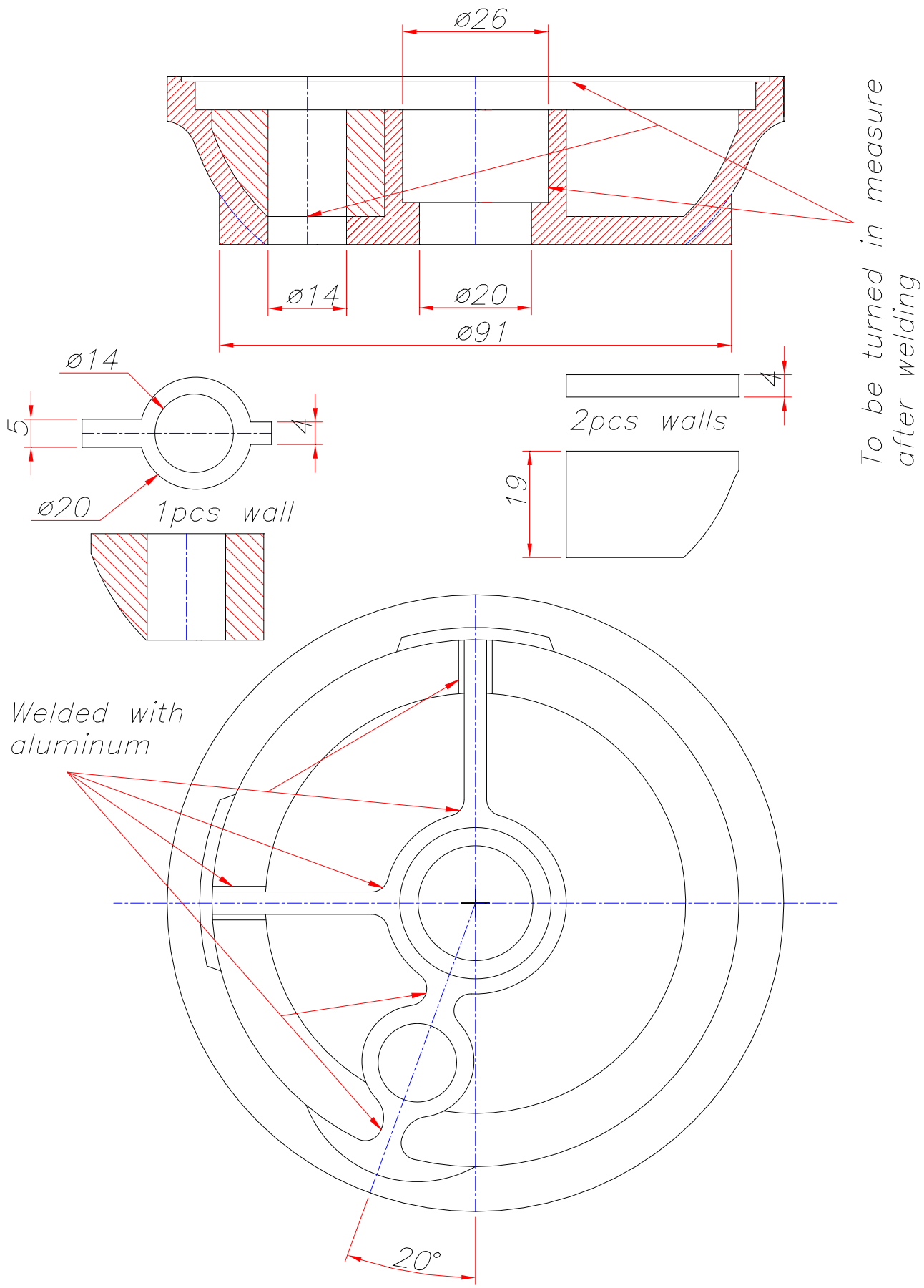

	1		Al			
Det.nr	Ant.	Ben?mning	Material	Dimension	Anm.	
Konstr. KEO	Ritad JE	Kop.	Kontr.	Stand.	Godk.	Skala 1:1	Ers?tter	Ersatt av
© K.E. OLSRYD	9–Cyl Radial Engine Front crankcase						Filnamn	Dat. 050926
							Rit.nr	02B