| Ritn nr | Nr | Ant | Ändring och eller medd –nr | Datum | Inf | Godk | Användes för |
|---|---|---|---|---|---|---|---|

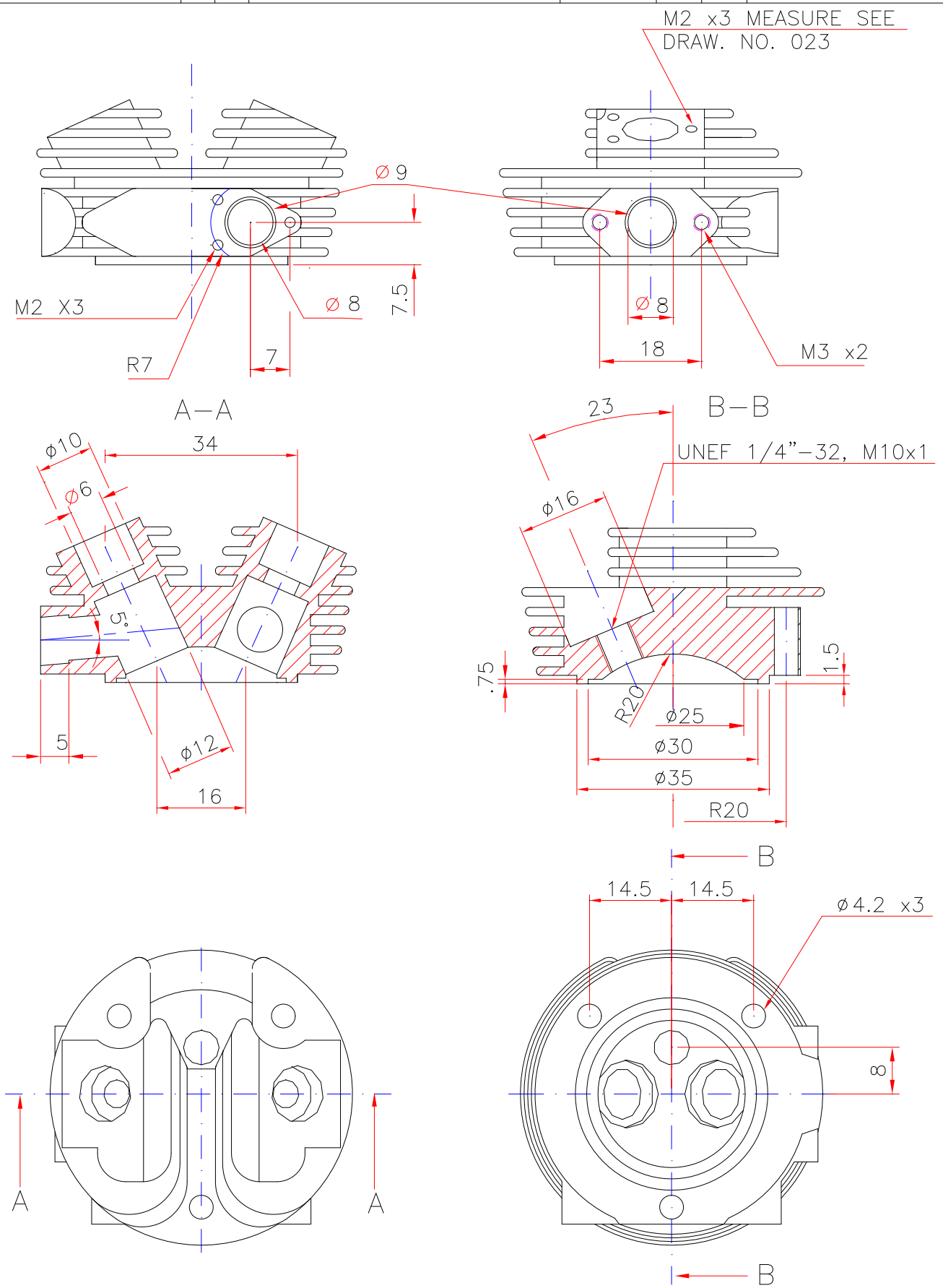


| | | | | | |
|---|---|---|---|---|---|
| | 9 | Cyl. head | Al | | |
| Det.nr | Ant. | Benämning | Material | Dimension | Anm. |

| Konstr. | Ritad | Kop. | Kontr. | Stand. | Godk. | Skala 1:1 | Ersätter | Ersatt av |
|---|---|---|---|---|---|---|---|---|
| KEO | JE | | | | | | | |

| | | |
|---|---|---|
| © K.E. OLSRYD | 9–Cyl radial engine<br>Cylinder head | Filnamn<br>Dat. 050824<br>Rit.nr 021 |