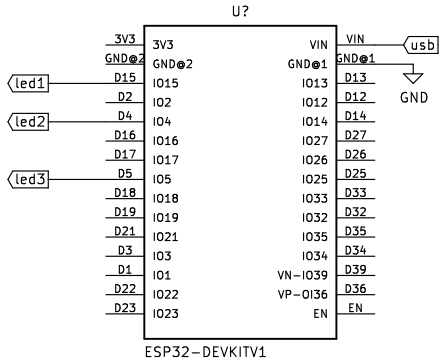
U?
3V3
GND@2
D15
D2
D4
D16
D17
D5
D18
D19
D21
D3
D1
D22
D23
3V3
GND@2
IO15
IO2
IO4
IO16
IO17
IO5
IO18
IO19
IO21
IO3
IO1
IO22
IO23
VIN
GND@1
IO13
IO12
IO14
IO27
IO26
IO25
IO33
IO32
IO35
IO34
VN-IO39
VP-OI36
EN
VIN
GND@1
D13
D12
D14
D27
D26
D25
D33
D32
D35
D34
D39
D36
EN
led1
led2
led3
usb
GND
ESP32-DEVKITV1

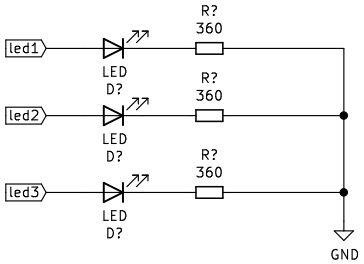
led1
led2
led3
LED
D?
LED
D?
LED
D?
R?
360
R?
360
R?
360
GND