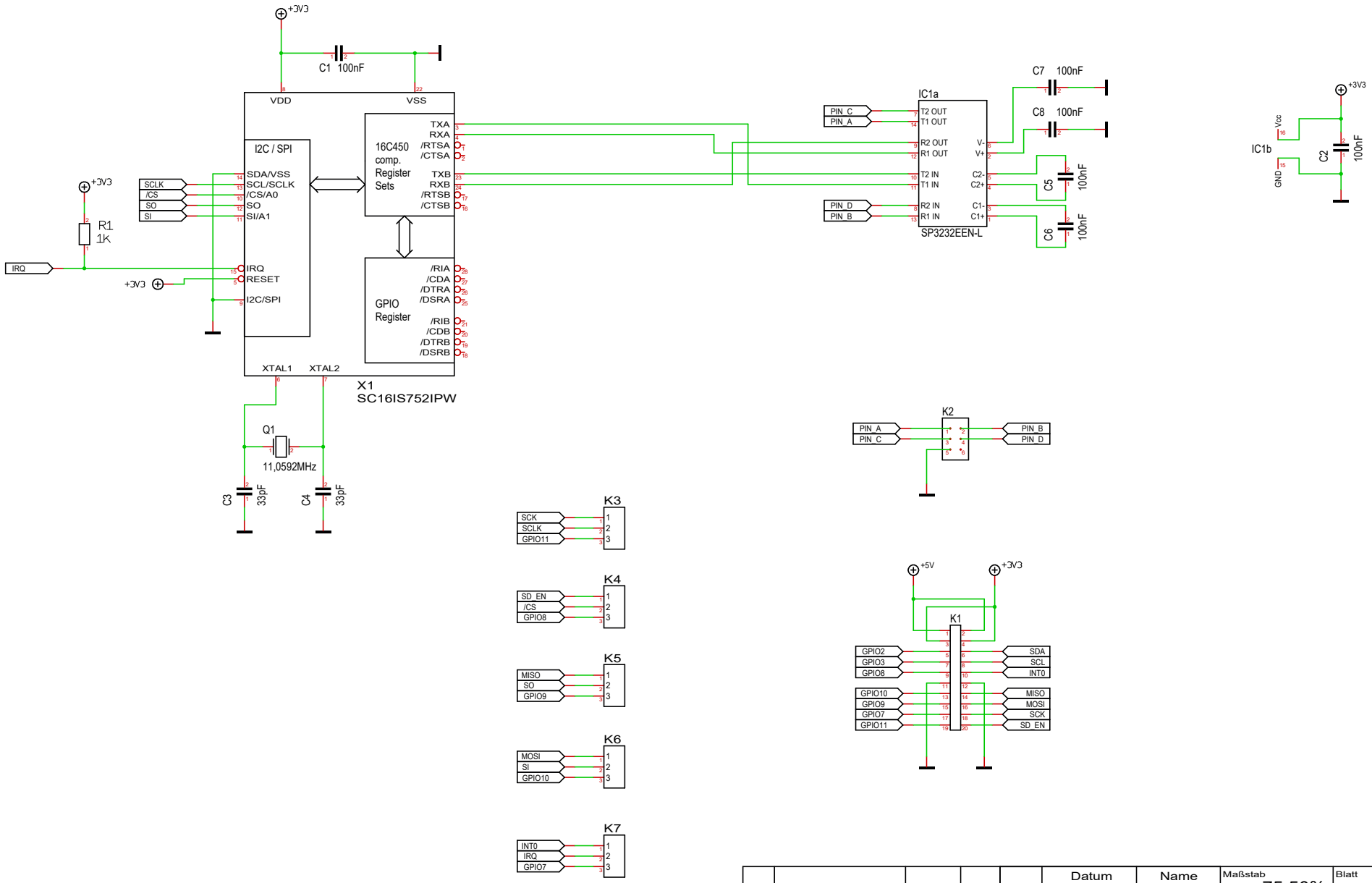

					Datum	Name	Maßstab 75,50%	Blatt
				Bearb	05.08.17	Wendt	Datei Andino_RS232 V01-01-02	
				Gepr.				
				Ausg.	05.08.17	15:41	Titel Clear Systems GmbH Andino RS232 Version 01-01-02	
Zust.	Änderung	Datum	Name	Clear Systems GmbH				