VARIANT 8

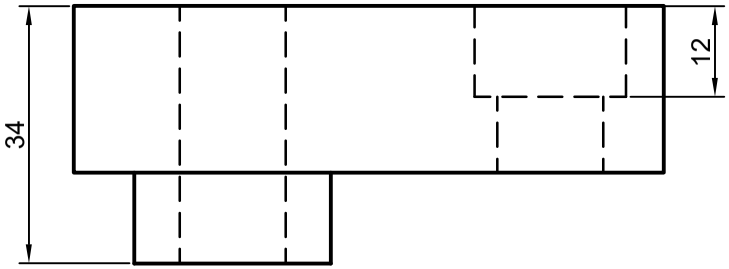

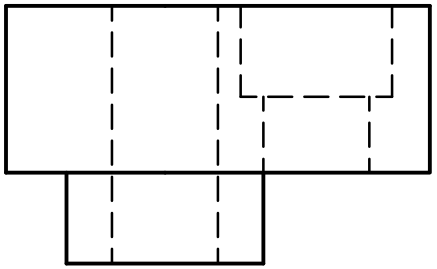

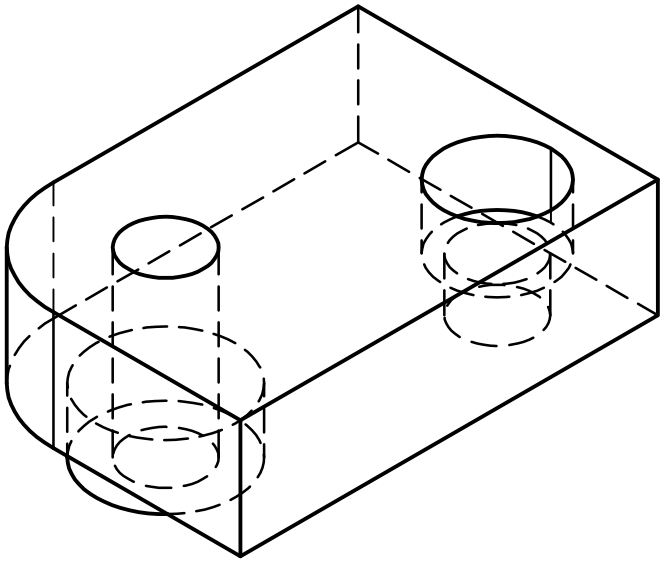

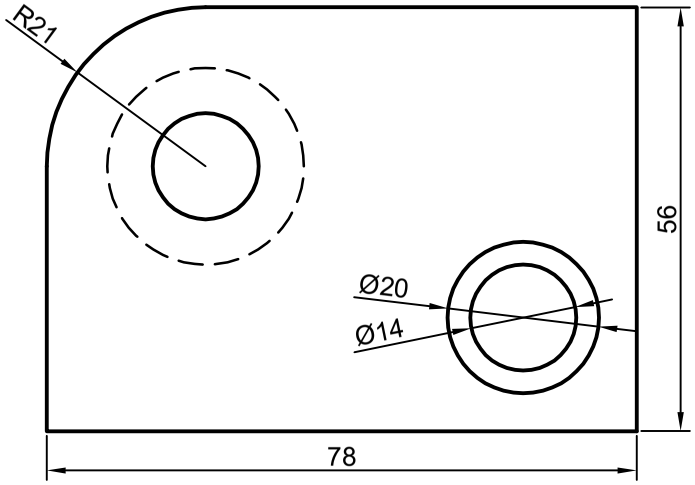

					oz betinshe jumis		
Ozg	Bet	Hujjet .№	Qol	Sane	Denenin eki korinisine qarap 3 korinisin shigariw	Adeb.	Massa.	Masshtab
Isledi		Kuvatova N						1:1
Tekserdi		ÓTEPOV P				Bet	Betler	
T.tekser.							
N.Tekser.						1-S-B-TJ	
Tastiyiq.							