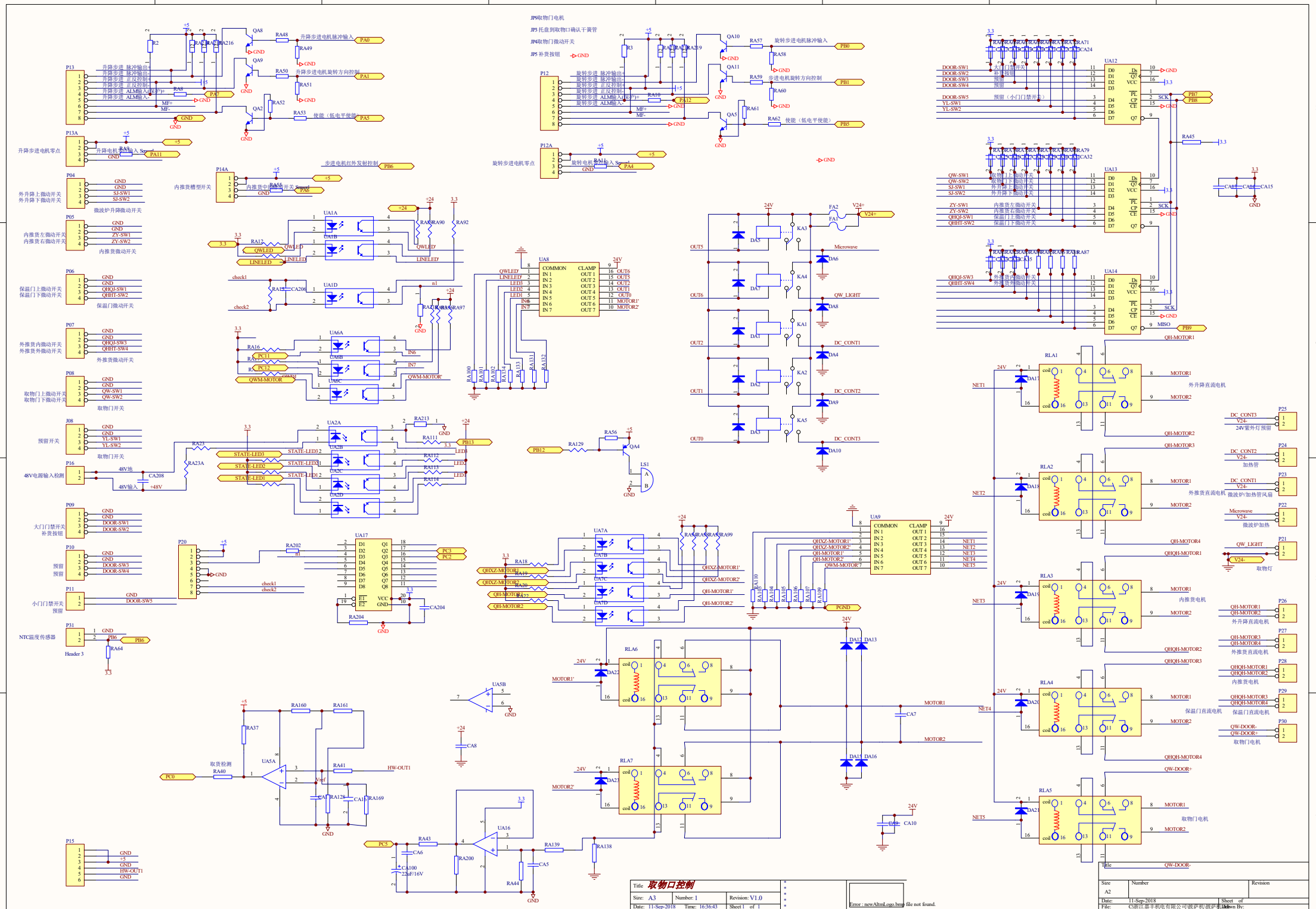
JP9取物门电机
JP3 托盘到取物口确认干簧管
JP4取物门微动开关
JP5 补货按钮
升降步进电机脉冲输入
升降步进电机旋转方向控制
使能（低电平使能）
旋转步进电机脉冲输入
步进电机旋转方向控制
旋转步进电机零点
升降步进电机零点
步进电机红外发射控制
内推货槽型开关
外升降上微动开关
外升降下微动开关
内推货左微动开关
内推货右微动开关
保温门上微动开关
保温门下微动开关
外推货内微动开关
外推货外微动开关
取物门上微动开关
取物门下微动开关
预留开关
48V电源输入检测
大门门禁开关
补货按钮
小门门禁开关
NTC温度传感器
取货检测
Microwave
QW_LIGHT
DC_CONT1
DC_CONT2
DC_CONT3
QH-MOTOR1
QH-MOTOR2
QH-MOTOR3
QH-MOTOR4
QHQH-MOTOR1
QHQH-MOTOR2
QHQH-MOTOR3
QHQH-MOTOR4
QW-DOOR+
QW-DOOR-
外升降直流电机
加热管
外推货直流电机
微波炉/加热管风扇
微波炉加热
取物灯
内推货电机
外推货直流电机
内推货电机
保温门直流电机
取物门电机
取物口控制
Title
Size: A3
Number: 1
Revision: V1.0
Date: 11-Sep-2018
Time: 16:36:43
Sheet 1 of 1
File: C:\浙江嘉丰机电有限公司\就萨机\就萨机.ddb - 出货控制板\取物口控制.sch
Error : newAltmLogo.bmp file not found.
Size A2
Number
Revision
Date: 11-Sep-2018
Sheet of
File: C:\浙江嘉丰机电有限公司\就萨机\就萨机.ddb
Drawn By: