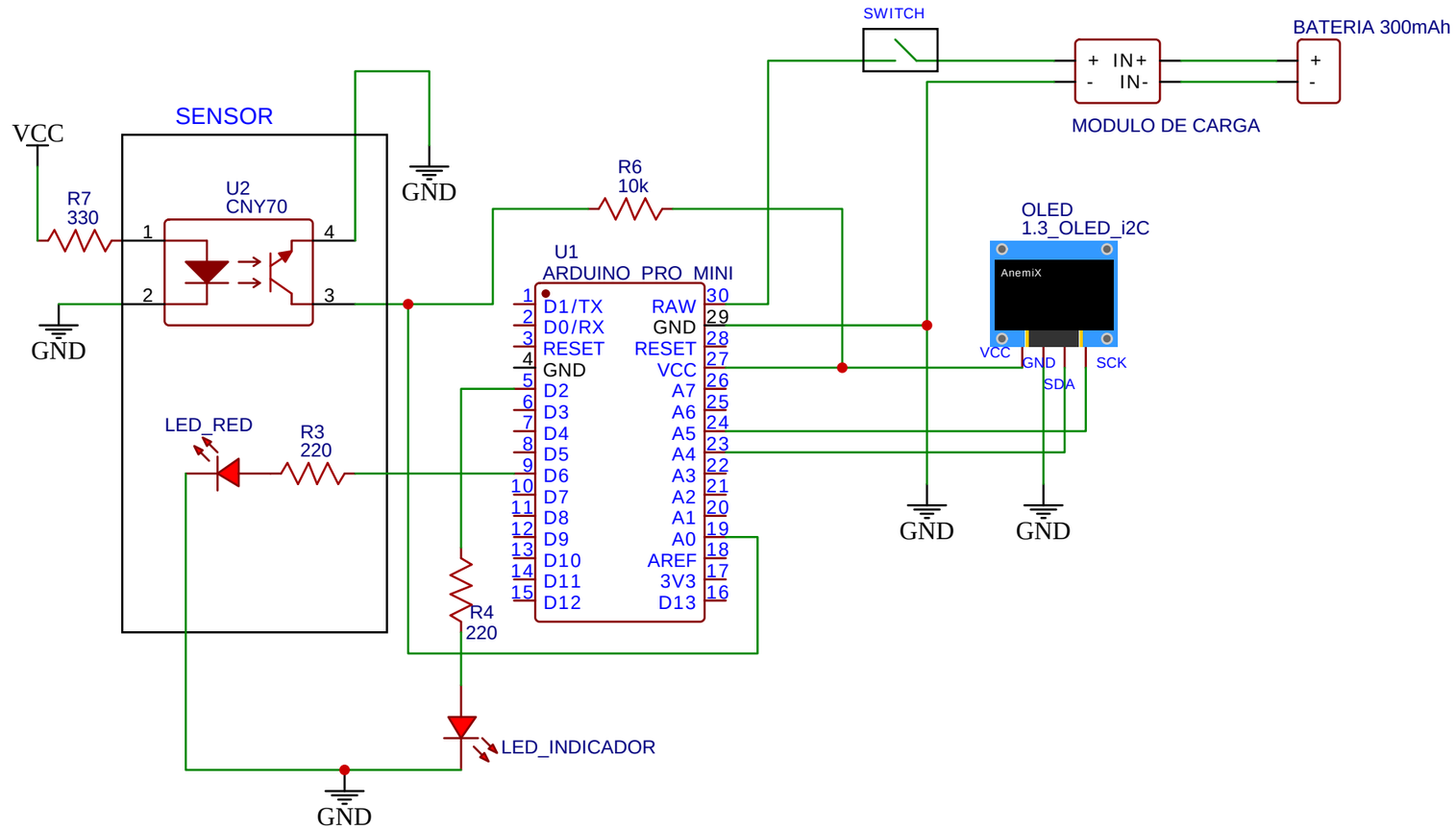

TITLE: AnemiX		REV: 1.0
嘉立创EDA	Company: UPCH	Sheet: 1/1
	Date: 2022-11-24 Drawn By: Equipo 10	