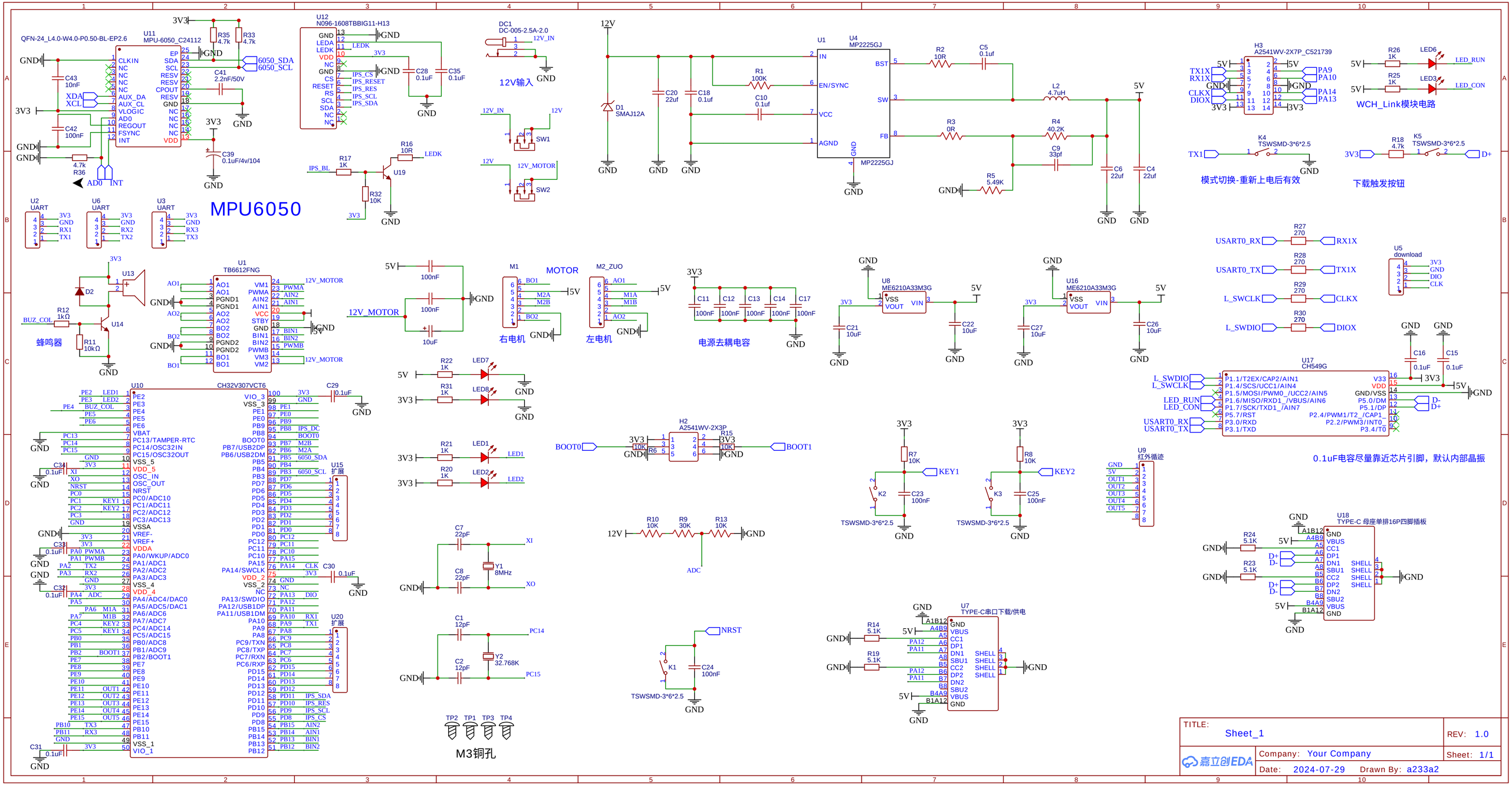
MPU6050
U11 MPU-6050_C24112
QFN-24_L4.0-W4.0-P0.50-BL-EP2.6
U12 N096-1608TBBIG11-H13
DC1 DC-005-2.5A-2.0
12V输入
U1 TB6612FNG
U4 MP2225GJ
H3 A2541WV-2X7P_C521739
WCH_Link模块电路
K4 TSWSMD-3*6*2.5
模式切换-重新上电后有效
K5 TSWSMD-3*6*2.5
下载触发按钮
U2 UART
U6 UART
U3 UART
U13
U14
蜂鸣器
M1
右电机
MOTOR
M2_ZUO
左电机
电源去耦电容
U8 ME6210A33M3G
U16 ME6210A33M3G
U5 download
U17 CH549G
0.1uF电容尽量靠近芯片引脚，默认内部晶振
U10 CH32V307VCT6
U15 扩展
U20 扩展
H2 A2541WV-2X3P
U9 红外循迹
U18 TYPE-C 母座单排16P四脚插板
U7 TYPE-C串口下载/供电
M3铜孔
TITLE: Sheet_1
REV: 1.0
Company: Your Company
Sheet: 1/1
Date: 2024-07-29
Drawn By: a233a2