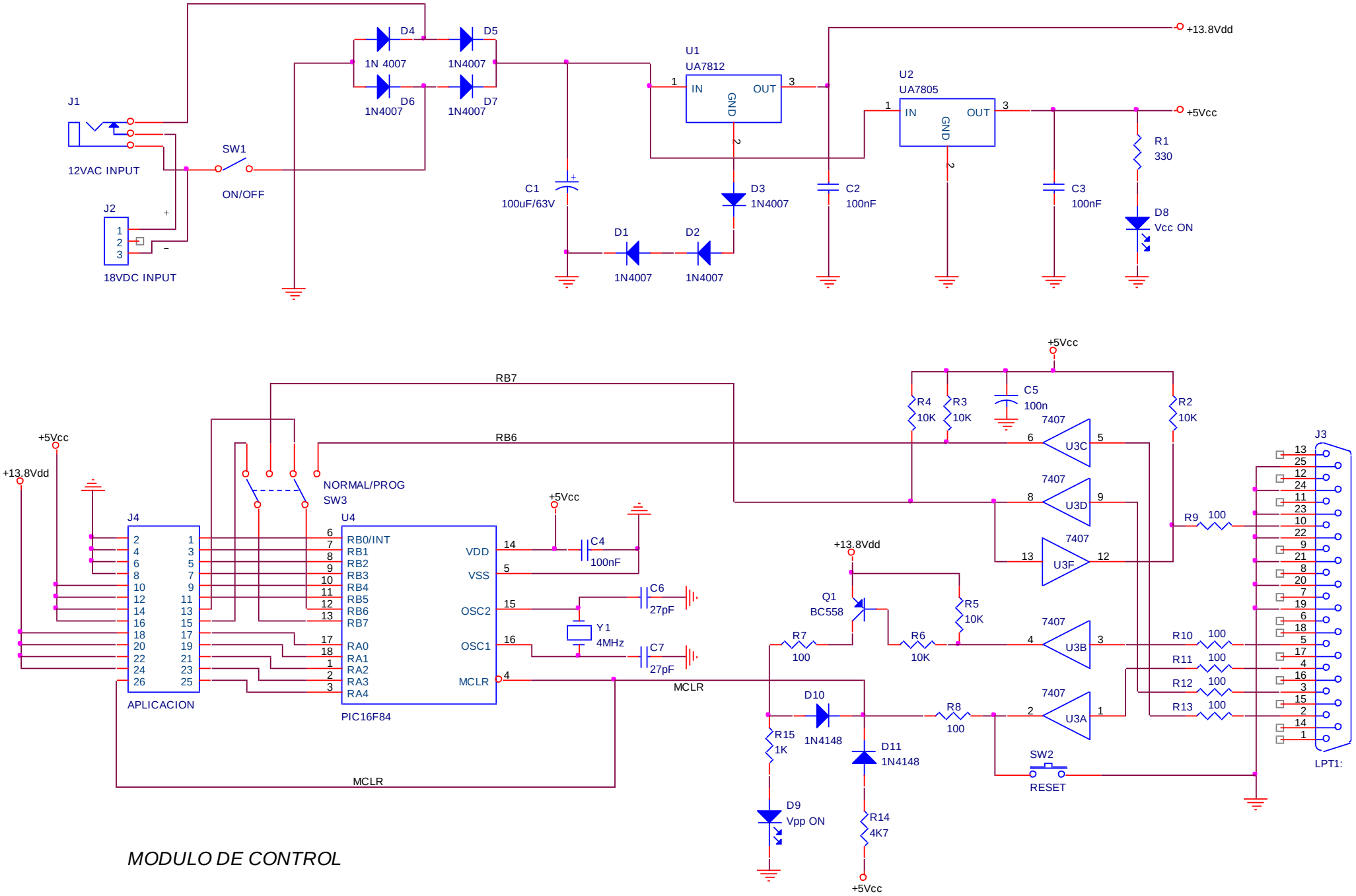

MODULO DE CONTROL