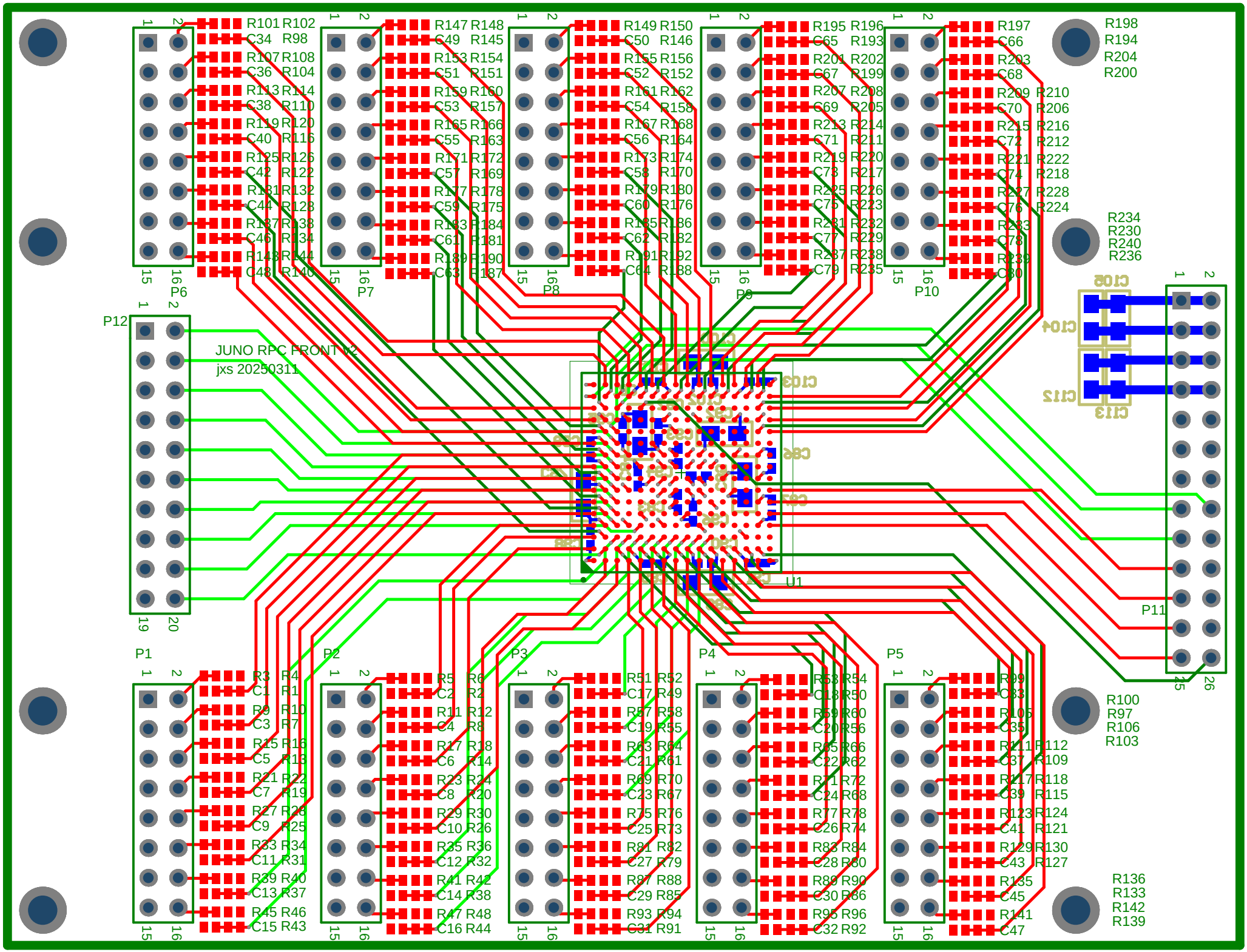
JUNO RPC FRONT V2
jxs 20250311
P1
P2
P3
P4
P5
P6
P7
P8
P9
P10
P11
P12
U1