PORTFÓLIO

Raquel Ynaliv

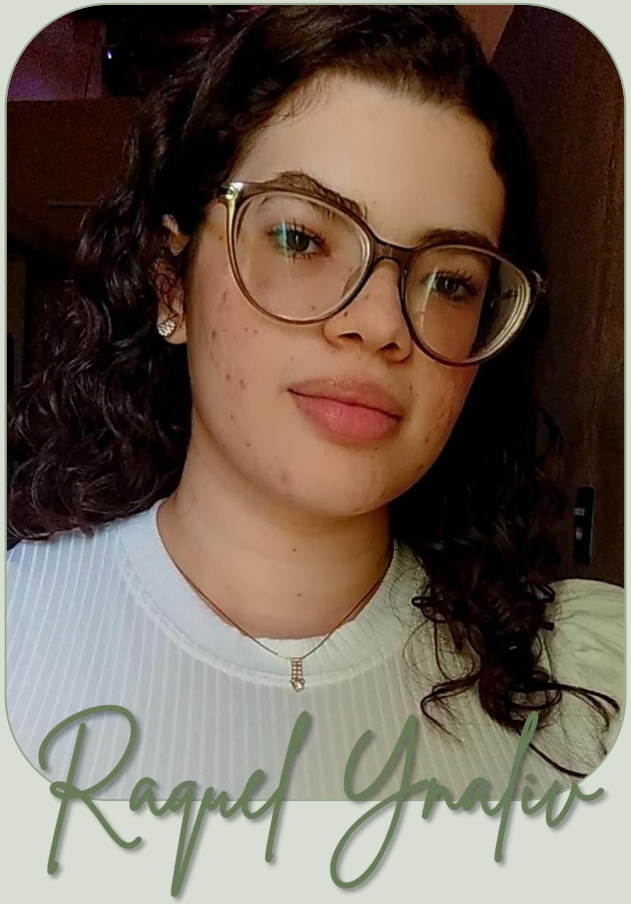

CEL.: (88) 99233-4130

INSTAGRAM: @arq.raquelynaliv

EMAIL: raquelynaliv@gmail.com

IGUATU-CE

escolaridade

I. **Arquiteta e Urbanista - Faculdade São Francisco do Ceará (FASC)** 2023
II. **Ensino médio completo - Escola Modelo de Iguatu - Bolsista integral** 2016 - 2018
III. **OBMEP - 9º Olimpíada Brasileira de Matemática das Escolas Públicas - Medalhista de bronze** 2013

extracurricular

I. **Certificado do Minicurso de Criação de Sites com HTML5 no EEEP Amélia de Figueiredo de Lavor**
II. **Certificado na X e XII Olimpíada Brasileira de Astronomia e Astronáutica (OBA)**
III. **Certificado do Webnário Arquitetura Contemporânia no Nordeste pela Universidade Federal de Alagoas (UFAL)**
IV. **Certificado do Webnário Os desafios do ensino de arquitetura e urbanismo durante a pandemia pela UFAL**
V. **Certificado do Curso de Colagem Digital**
VI. **Certificado do treinamento Semana do AutoCAD**
VII. **Publicação em conjunto do artigo Arquitetura Barroca no Ceará: Análise Arquitetônica da Igreja Matriz de Nossa Senhora da Expectação em Icó-Ce**

estágios

I. **Estúdio Telha Arquitetura** 2019 - 2023
II. **Escritório Fernanda Adne Arquitetura** 2023
III. **Escritório CJ Projetos e Engenharia** 2023

experiências

I. **Levantamentos**
II. **Detalhamento de interiores**
III. **Desenvolvimento de anteprojeto**
IV. **Visita em obras**
V. **Modelagem de maquete 3D**
VI. **Mapeamento de Uso e Ocupação**
VII. **Listas de revestimentos**

softwares

I. **AutoCAD - 2D**
II. **Sketchup e Layout - 3D e detalhamento**
III. **V-Ray - renderização**
IV. **Photoshop - colagens**
V. **PowerPoint - diagramação**
VI. **Kdenlive - edição de vídeos**
VII. **Exel - planilhas**
VIII. **CorelDRAW - colagens**

habilidades

I. **Inglês básico**
II. **Desenho à mão livre**
III. **Organização**

sumário

I. **Residência** schrut

II. **Cafeteria** coffee wars

III. **HIS** red

IV. **UPA** salus

V. **Casa** espectro

Residência

Residência Serrul

Desenvolvido para a disciplina de Projeto de Interiores I. Residência rústica e cheia de personalidade. Há a presença de materiais naturais, como a madeira, com acabamento bruto, muitas plantas e tons quentes, trazendo uma harmonia aos ambientes e proporcionando conforto.

detalhamento

01 | BANHEIRO VISTA SUPERIOR
ESCALA.: 1/20

detalhamento

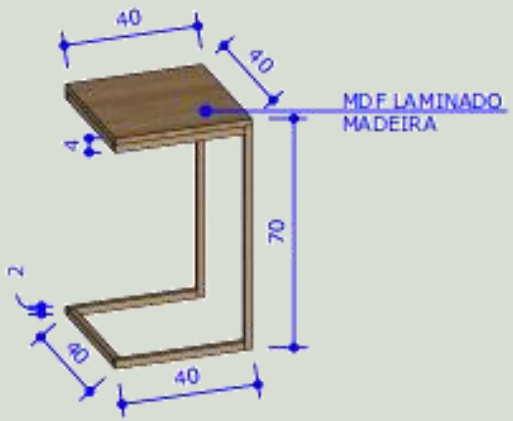

06 | PERSPECTIVA MESA DE APOIO
ESCALA.: 1/20

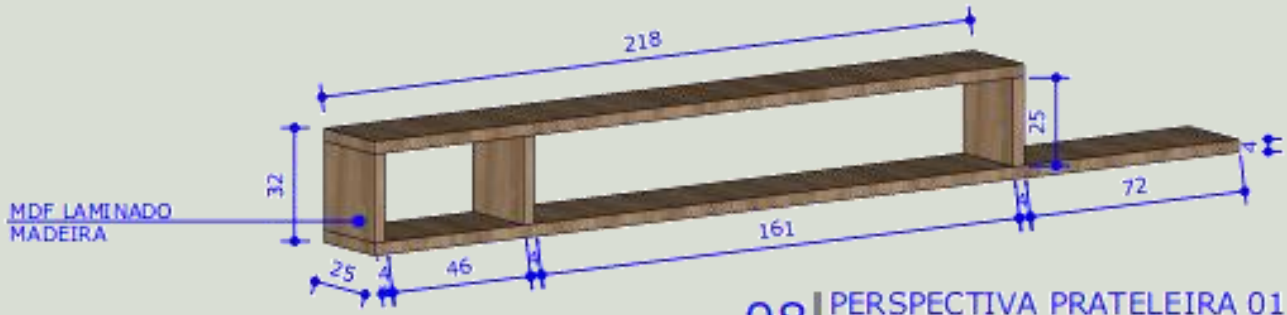

08 | PERSPECTIVA PRATELEIRA 01
ESCALA.: 1/20

09 | PERSPECTIVA PRATELEIRA 02
ESCALA.: 1/20

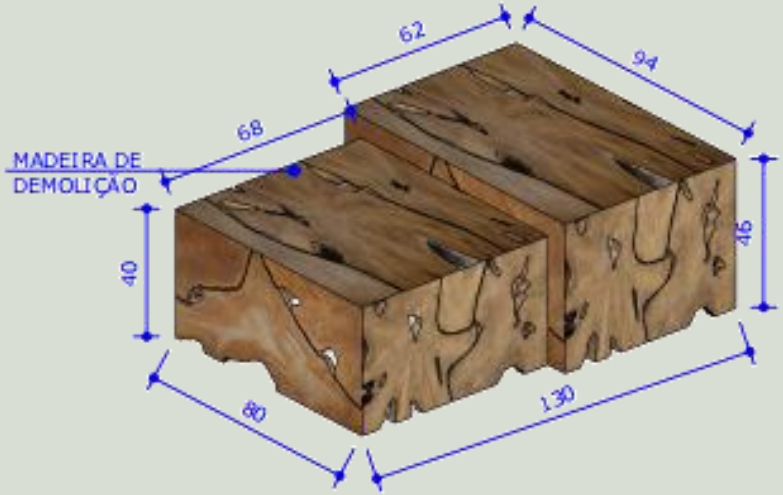

07 | PERSPECTIVA MESA DE CENTRO
ESCALA.: 1/20

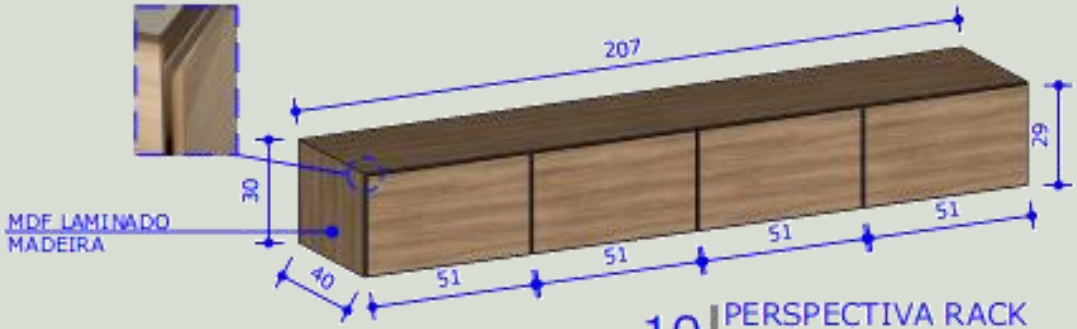

10 | PERSPECTIVA RACK
ESCALA.: 1/20

detalhamento

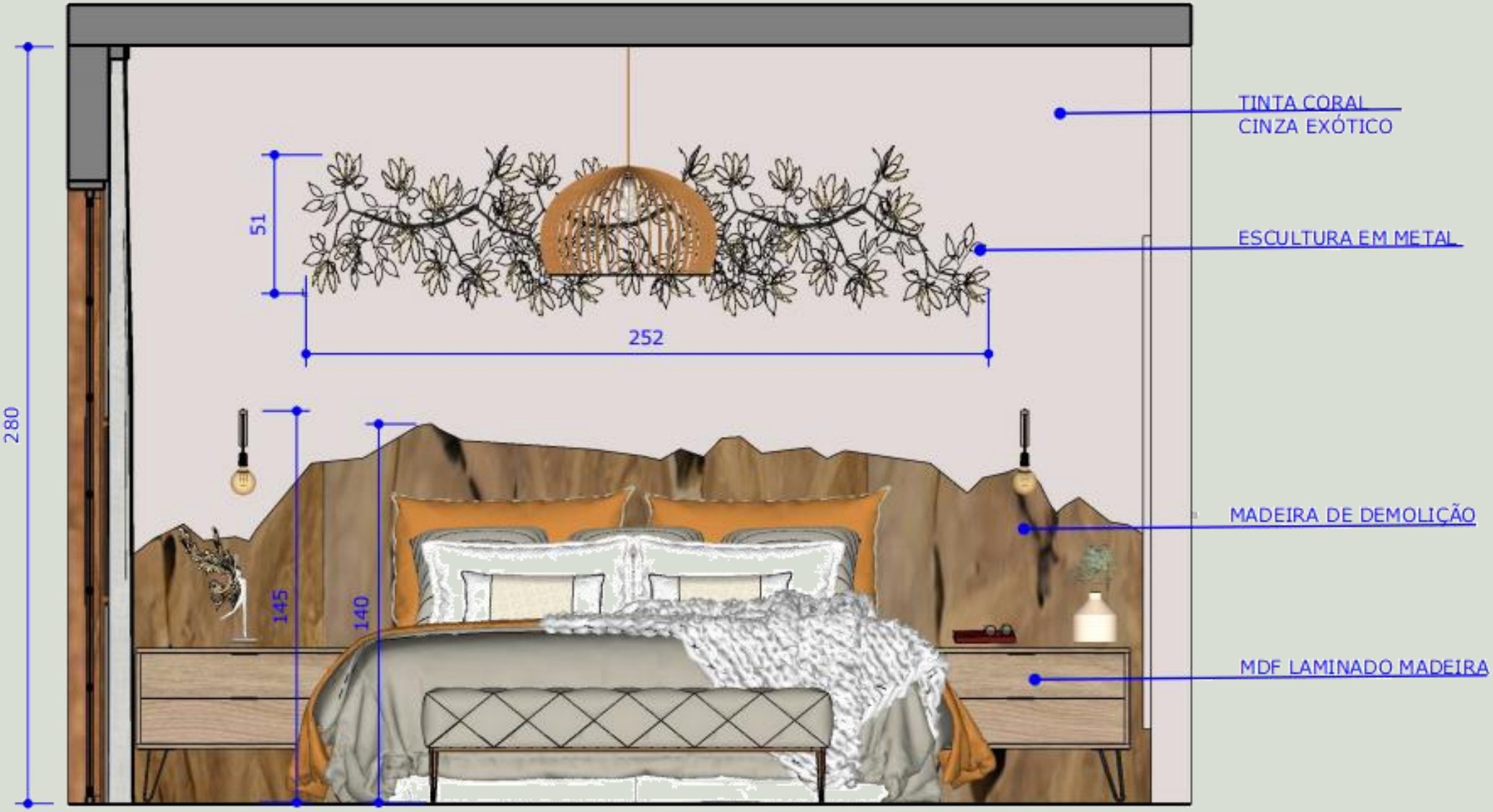

13 | VISTA 01
ESCALA.: 1/25

Cafeteria

coffee wars

Cafeteria

coffee wars

Cafeteria desenvolvida para a disciplina de Projeto de Interiores II. Inspirada na saga Star Wars, o mezanino (imagens ao lado) foi baseado no lado negro da força, remetendo-se ao interior da Estrela da Morte. Há muitas referências à saga, como manequins do Darth Vader e os Stormtroopers, enfeite de mesa de Jedi, Sabres de Luz e uma das frases mais icônicas do episódio IV: "I find your lack of faith disturbing" (Eu acho a sua falta de fé pertubadora).

HIS

HIS

Habitação de Interesse Social (HIS) desenvolvida para a disciplina de Projeto de Arquitetura IV. Disponibiliza três tipos de plantas baixas, uma com 3 quartos, outra com 2 quartos e outra com 2 quartos acessíveis; distribuídos em 4 prédios de 4 pavimentos e um prédio térrio. Além dos apartamentos, há praças, estacionamento, quadra poliesportiva e playground. Os edifícios foram pintados na cor vermelha que proporciona um destaque em meio as árvores que foram implantadas em todo o terreno.

detalhamento

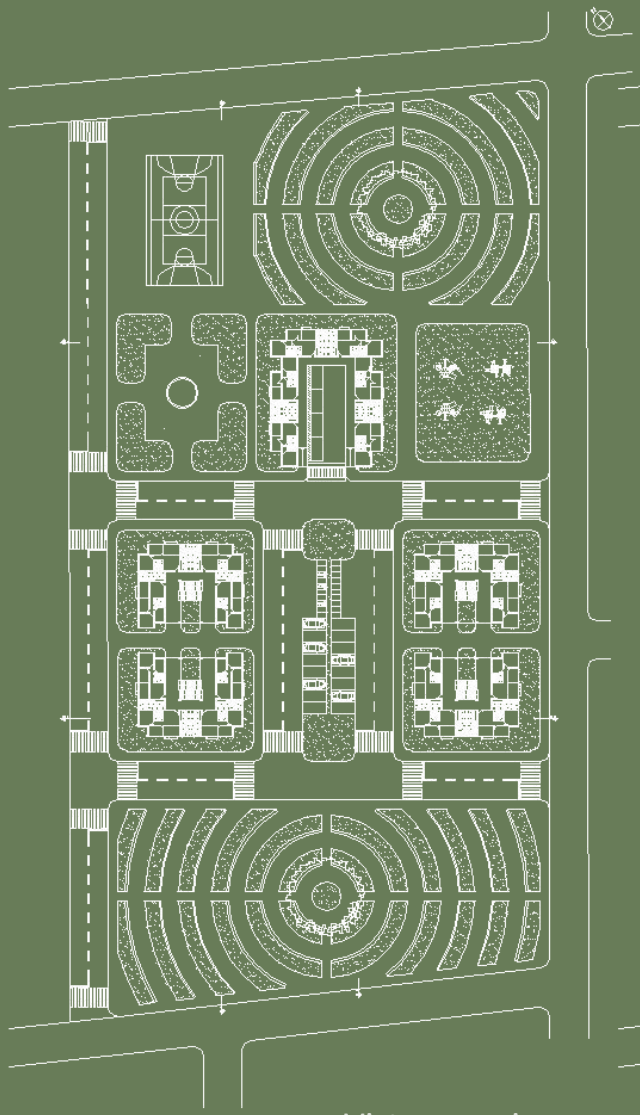

Vista superior
Sem escala

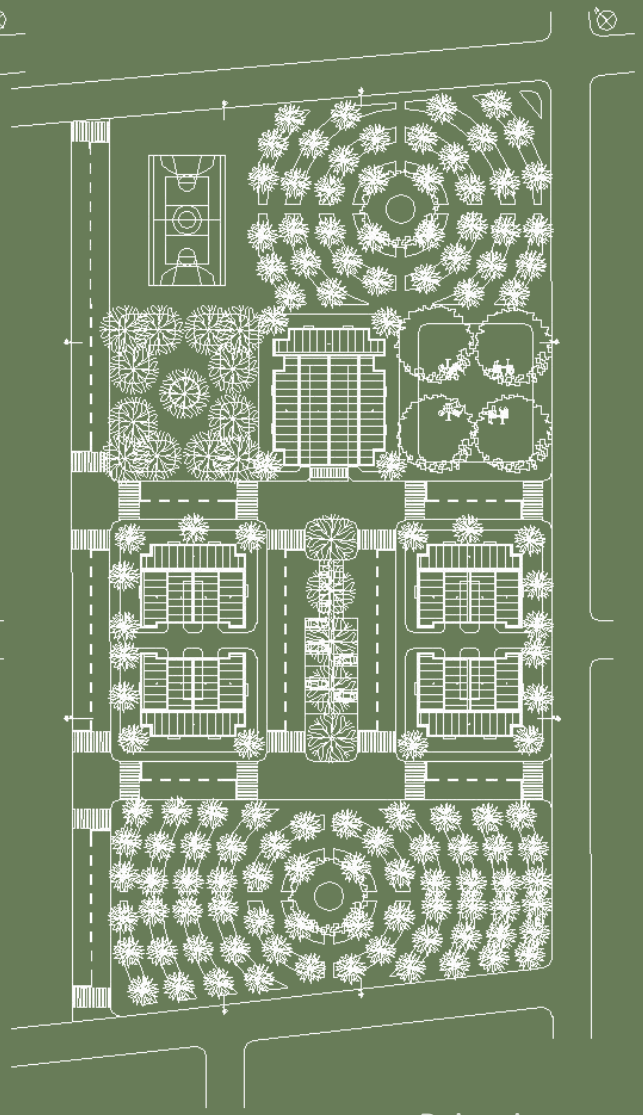

Paisagismo
Sem escala

Vista humnizada
Sem escala

detalhamento

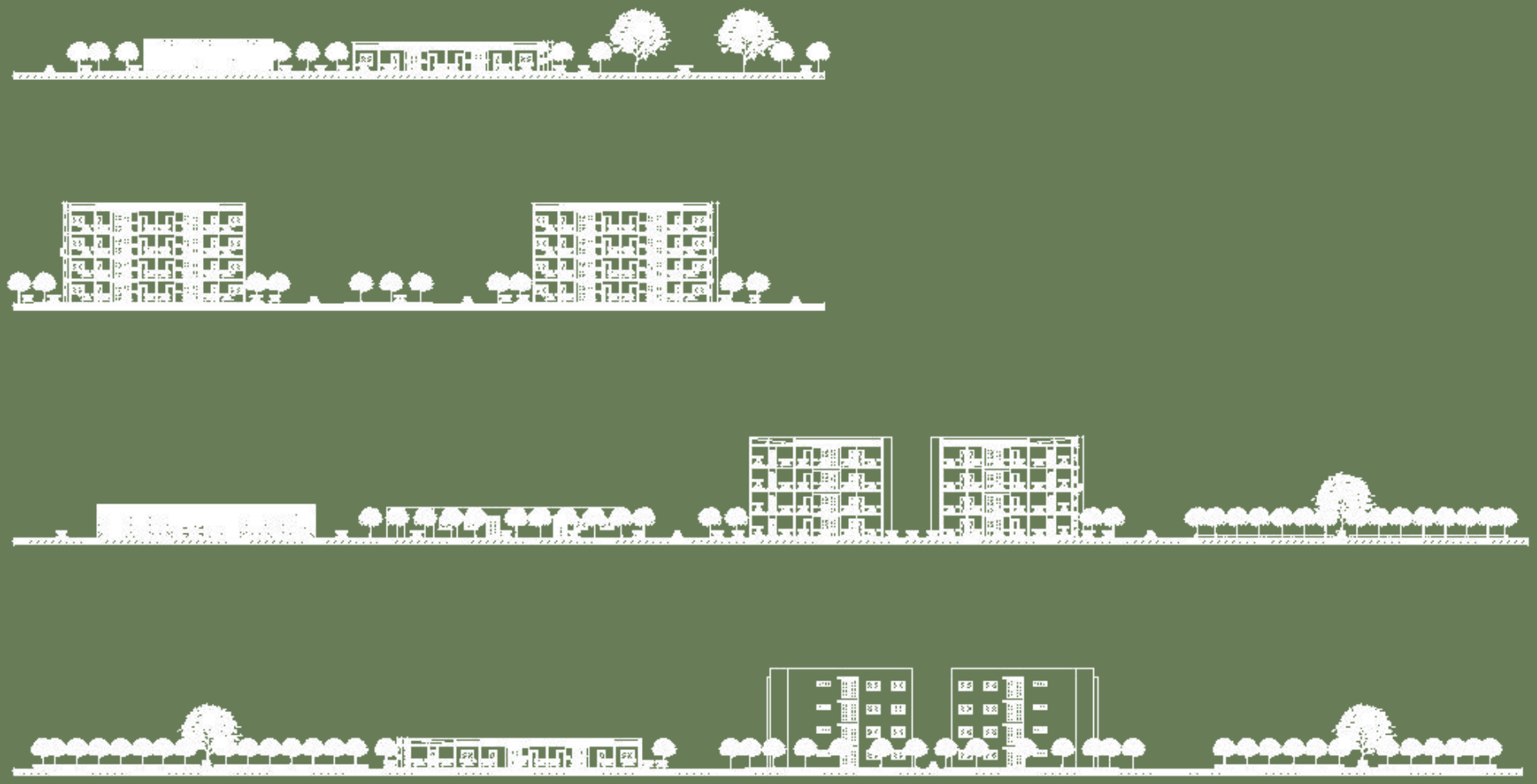

Cortes

Sem escala

UPA 24h salus

UPA 24h *salus*

Unidade de Pronto Atendimento (UPA) desenvolvida para a disciplina de Projeto de Arquitetura VI e Projeto de Interiores III. A proposta era fugir da estética tradicional hospitalar e, assim, trazer uma edificação acolhedora, visualmente agradável e que se integrasse ao entorno por meio da abundância de vegetação.

Área externa

Sala de espera

Recepção

Por dentro, utilizou-se a madeira e cores claras para trazer conforto. Em alguns ambientes, utilizou-se a mesma cor da fachada, junto com revestimentos que lebram vegetação, para criar um vínculo com a parte externa.

Refeitório

Banheiro pacientes

UPA 24h

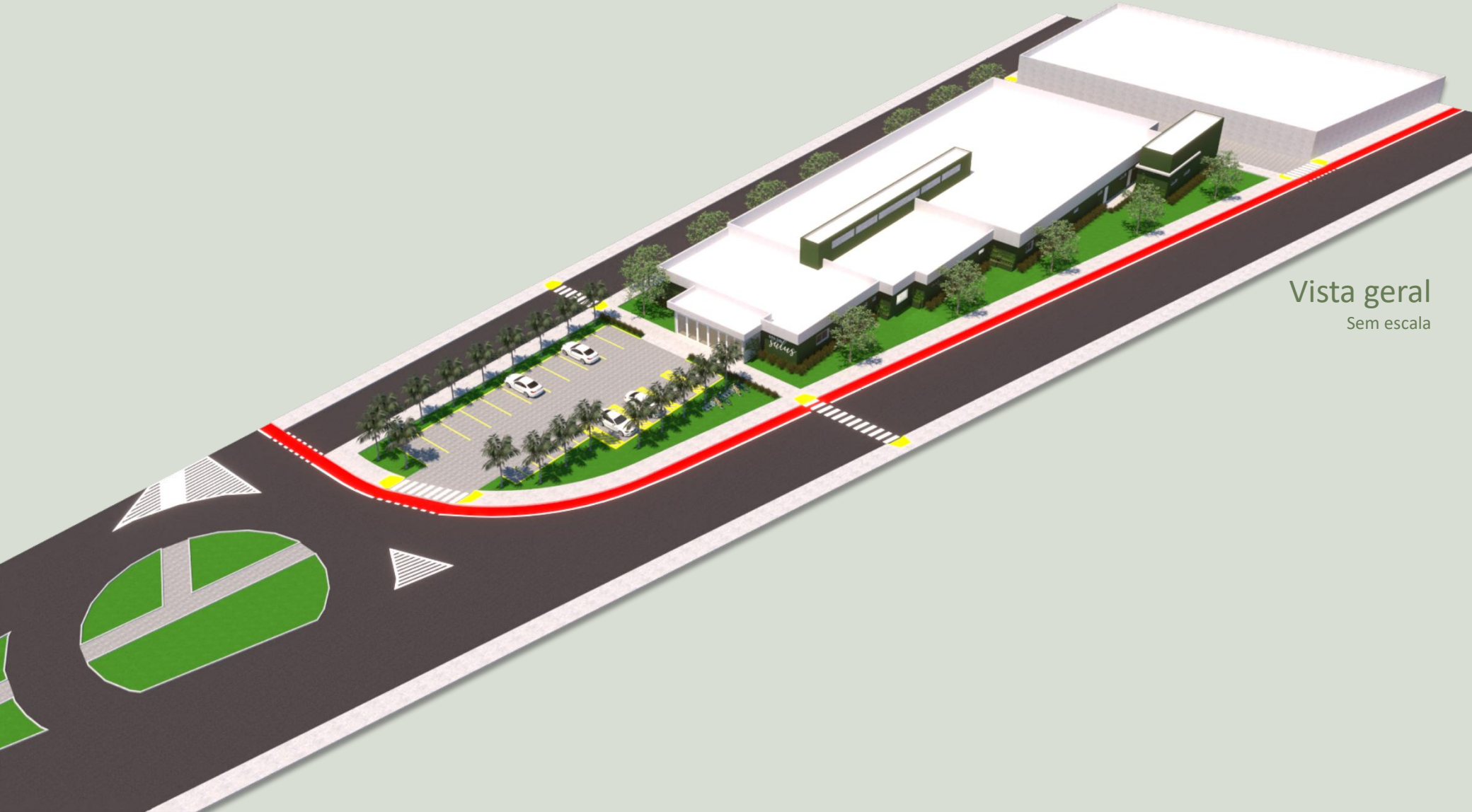

Vista geral

Sem escala

CASA espectro

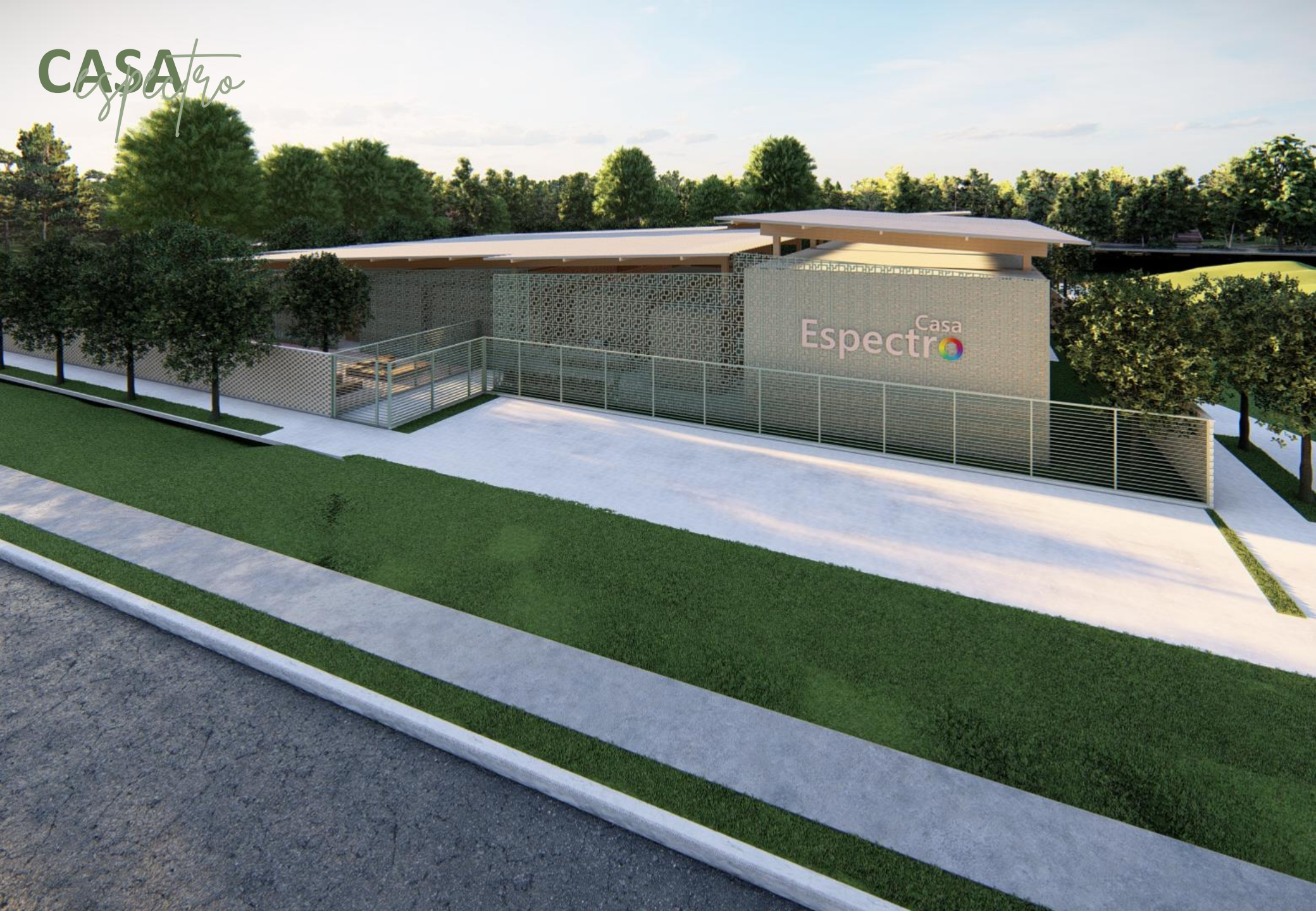

CASA espectro

Escola infantil especializada no Espectro Autista desenvolvida para a disciplina de Trabalho de Conclusão de Curso. A proposta foi uma escola que atendendesse às necessidades de crianças autistas. Foram utilizados materiais sustentáveis e vernaculares, com tons pasteis e harmoniosos.

CASA espetro

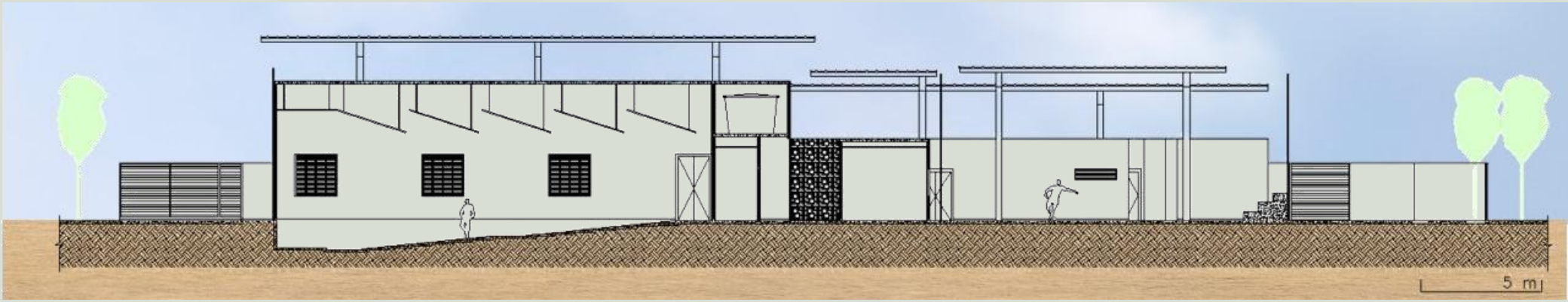

Corte 01

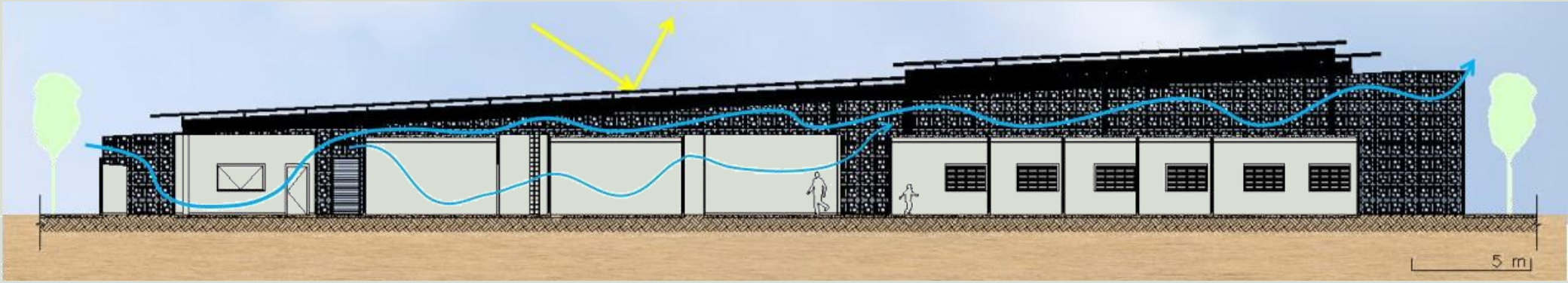

Corte 02

Para visualizar mais projetos:

https://drive.google.com

Raquel Ynaliv
2023