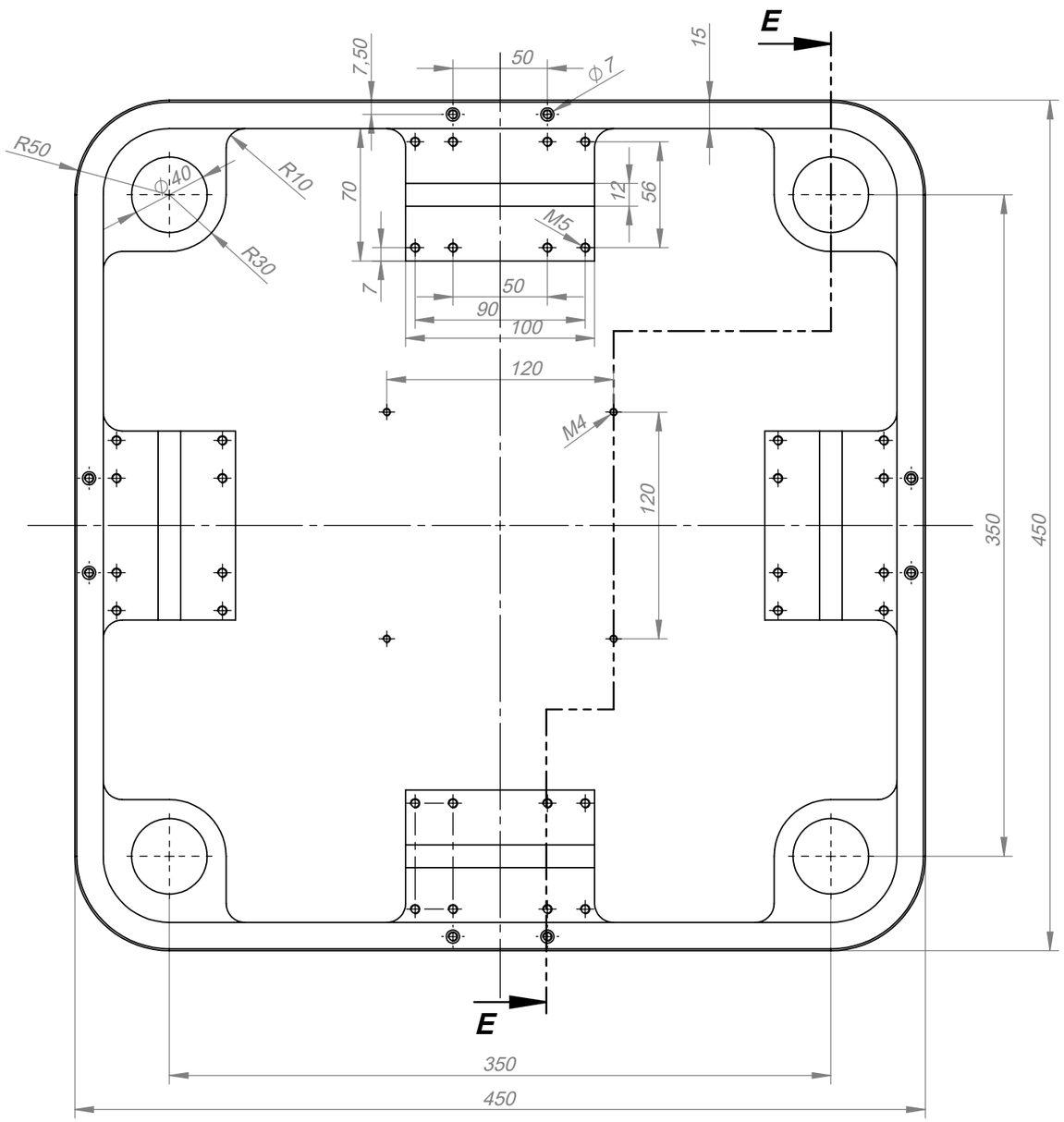

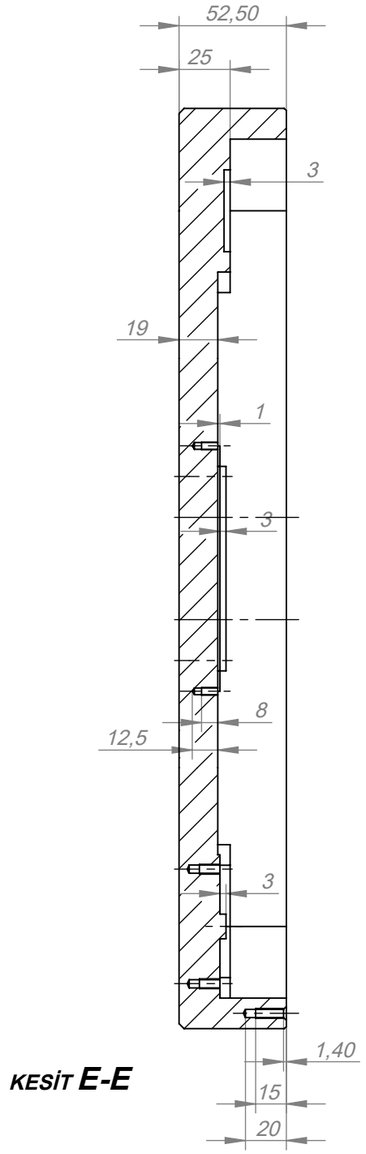

KESİT **E-E**

BİLİNTEK Teknoloji / Yazılım Ltd. Şti.			MALZEME		PARÇA ADI		
			Al 6061		Üst Plaka		
ONAYLAR	ADI SOYADI	TARİH	**A3**			ÇİZİM NO	
ÇİZEN	Murat Akdağ	17.08.2022				FP_02_01	
KONTROL							
AKSİ BELİRTİLMEDİKÇE ÖLÇÜLER MİLİMETREDİR			ÖLÇEK	1:3	ADET	1	AĞIRLIK

SOLIDWORKS Eğitim Ürünü. Yalnızca Eğitim Amaçlı Kullanım İçindir.