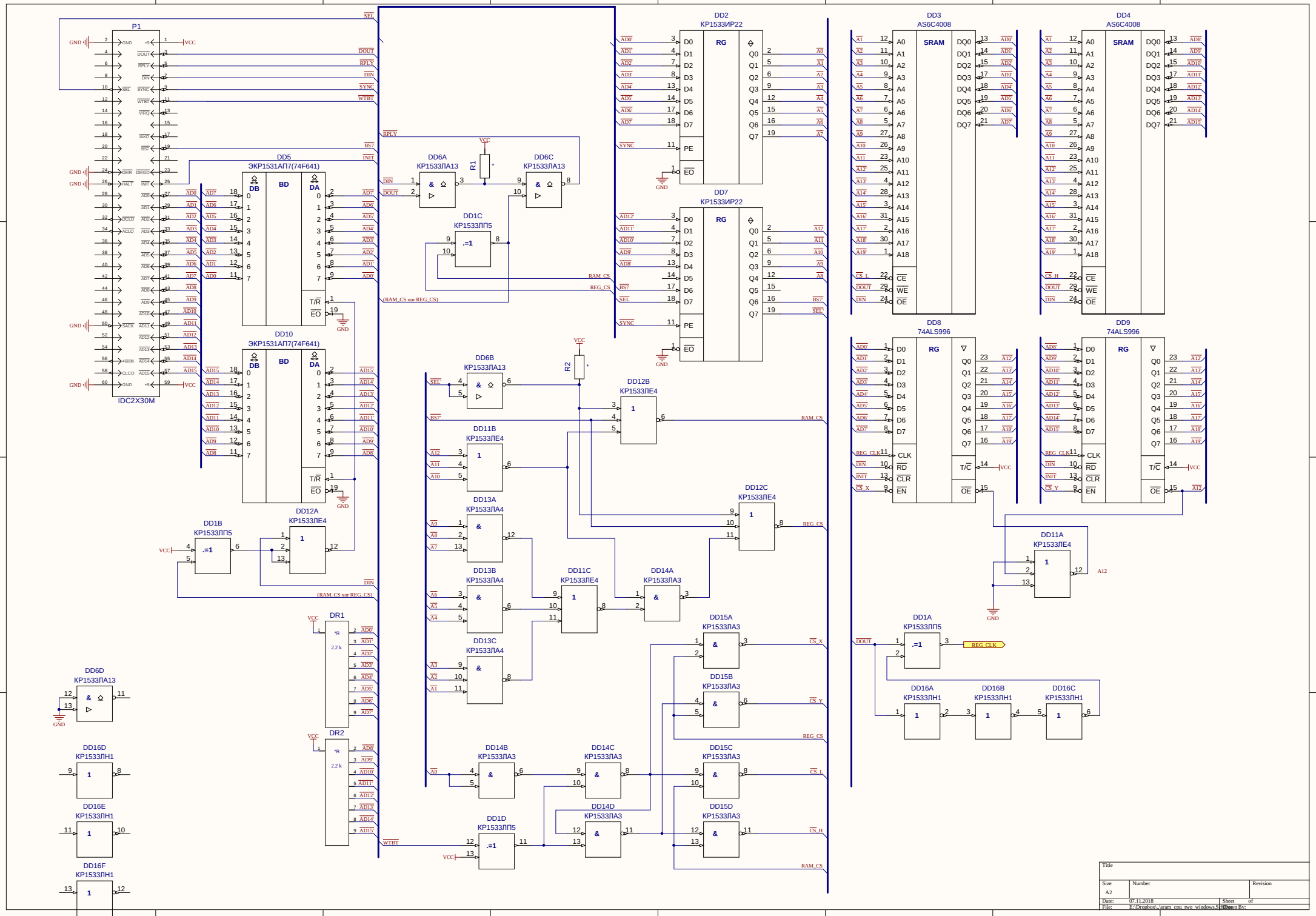
P1
IDC2X30M
DD5
ЭКР1531АП7(74F641)
DD10
ЭКР1531АП7(74F641)
DD2
КР1533ИР22
DD7
КР1533ИР22
DD3
AS6C4008
DD4
AS6C4008
DD8
74ALS996
DD9
74ALS996
DD6A
КР1533ЛА13
DD6B
КР1533ЛА13
DD6C
КР1533ЛА13
DD6D
КР1533ЛА13
DD1C
КР1533ЛП5
DD1B
КР1533ЛП5
DD1A
КР1533ЛП5
DD1D
КР1533ЛП5
DD12A
КР1533ЛЕ4
DD12B
КР1533ЛЕ4
DD12C
КР1533ЛЕ4
DD11A
КР1533ЛЕ4
DD11B
КР1533ЛЕ4
DD11C
КР1533ЛЕ4
DD13A
КР1533ЛА4
DD13B
КР1533ЛА4
DD13C
КР1533ЛА4
DD14A
КР1533ЛА3
DD14B
КР1533ЛА3
DD14C
КР1533ЛА3
DD14D
КР1533ЛА3
DD15A
КР1533ЛА3
DD15B
КР1533ЛА3
DD15C
КР1533ЛА3
DD15D
КР1533ЛА3
DD16A
КР1533ЛН1
DD16B
КР1533ЛН1
DD16C
КР1533ЛН1
DD16D
КР1533ЛН1
DD16E
КР1533ЛН1
DD16F
КР1533ЛН1
DR1
DR2
R1
R2
RAM_CS
REG_CS
(RAM_CS xor REG_CS)
REG_CLK
A12
Title
Size
A2
Number
Revision
Date: 07.11.2018
Sheet of
File: E:\Dropbox\...\sram_cpu_two_windows.SchDoc
Drawn By: