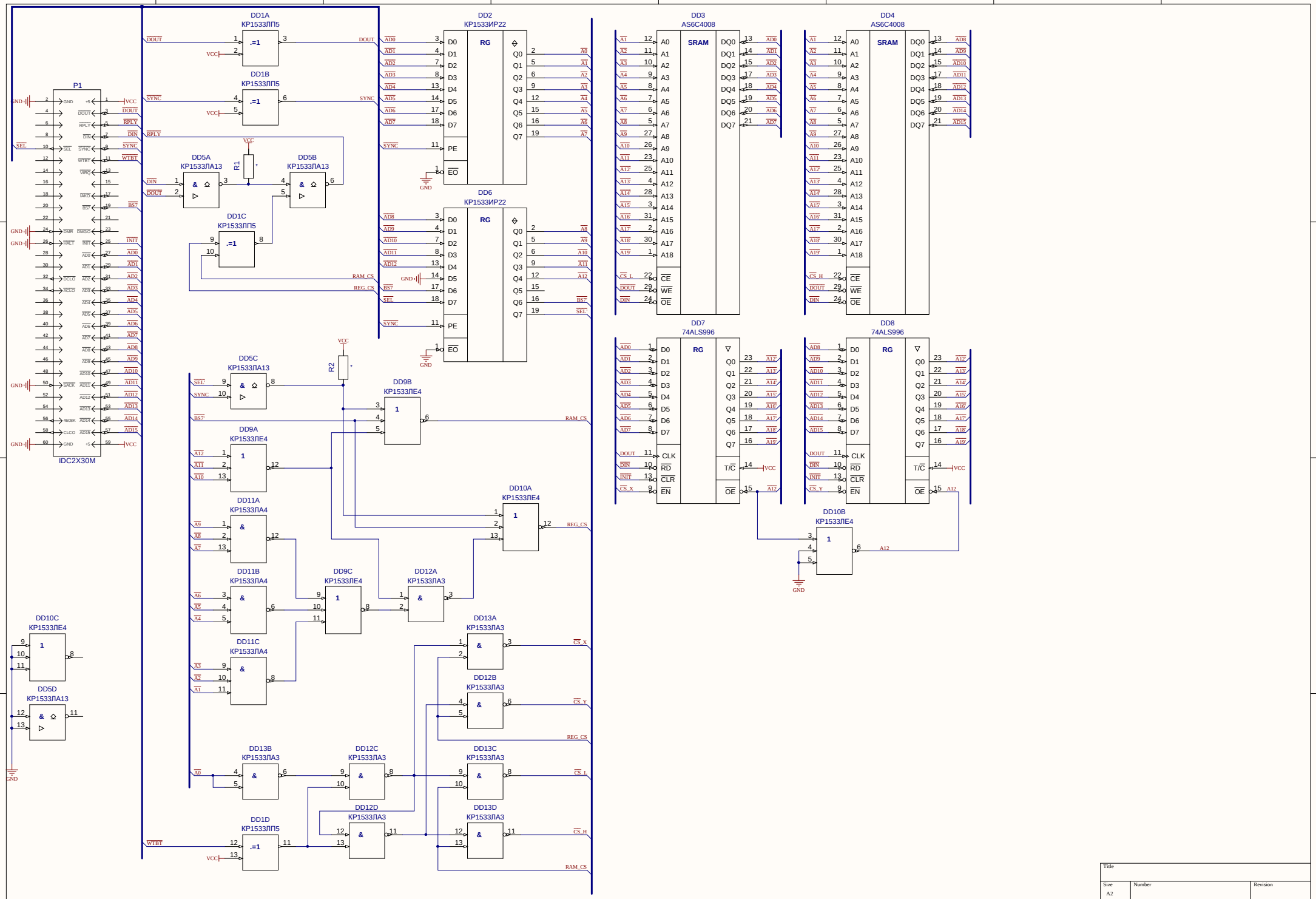
P1
IDC2X30M
DD1A
КР1533ЛП5
DD1B
КР1533ЛП5
DD1C
КР1533ЛП5
DD1D
КР1533ЛП5
DD2
КР1533ИР22
DD6
КР1533ИР22
DD3
AS6C4008
DD4
AS6C4008
DD7
74ALS996
DD8
74ALS996
DD5A
КР1533ЛА13
DD5B
КР1533ЛА13
DD5C
КР1533ЛА13
DD5D
КР1533ЛА13
DD9A
КР1533ЛЕ4
DD9B
КР1533ЛЕ4
DD9C
КР1533ЛЕ4
DD10A
КР1533ЛЕ4
DD10B
КР1533ЛЕ4
DD10C
КР1533ЛЕ4
DD11A
КР1533ЛА4
DD11B
КР1533ЛА4
DD11C
КР1533ЛА4
DD12A
КР1533ЛА3
DD12B
КР1533ЛА3
DD12C
КР1533ЛА3
DD12D
КР1533ЛА3
DD13A
КР1533ЛА3
DD13B
КР1533ЛА3
DD13C
КР1533ЛА3
DD13D
КР1533ЛА3
R1
R2
VCC
GND
RAM_CS
REG_CS
CS_X
CS_Y
CS_L
CS_H
Title
Size
A2
Number
Revision
Date: 02.10.2018
Sheet of
File: E:\Dropbox\...\sram_cpu_two_windows.SchDoc
Drawn By: