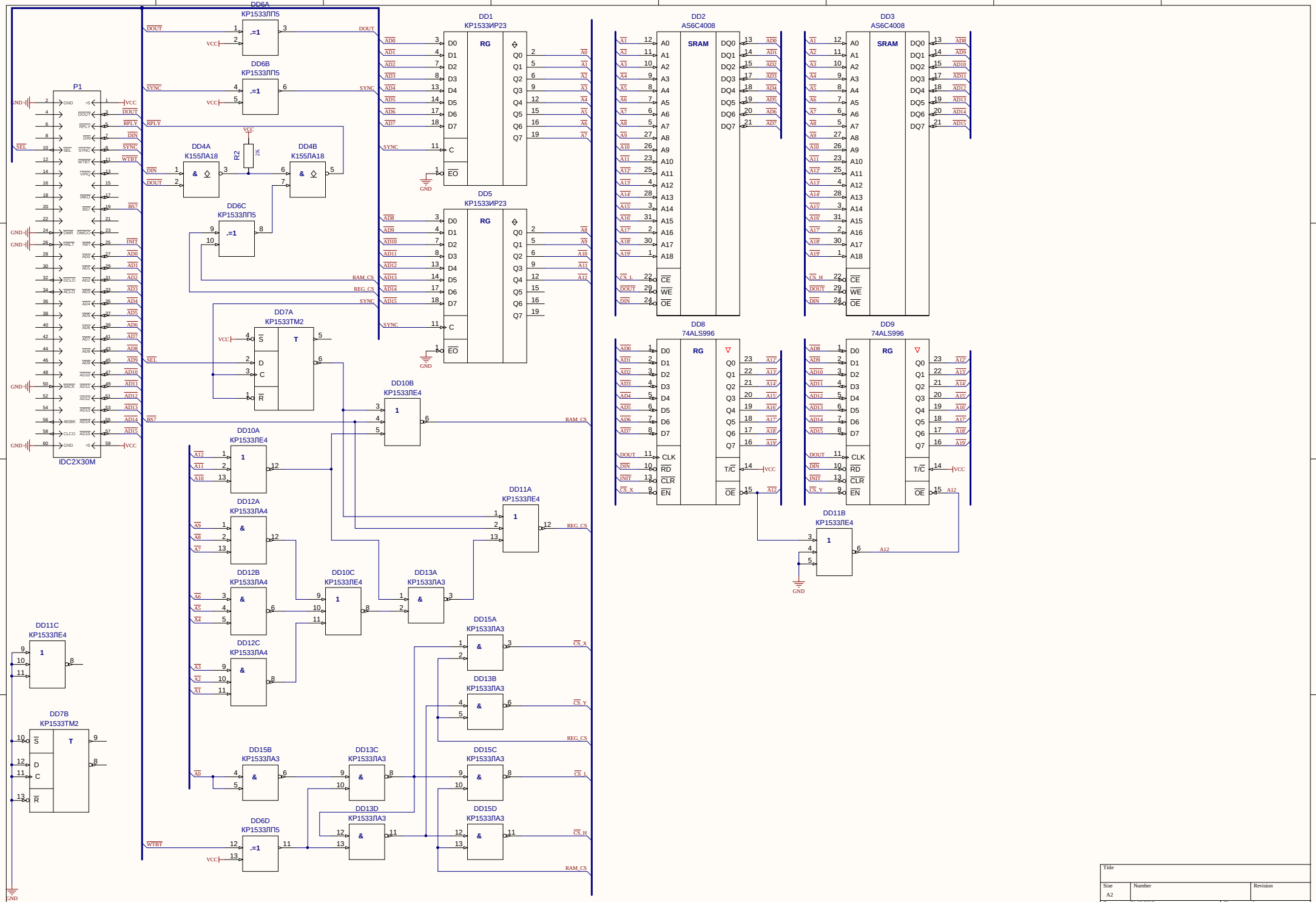
DD6A
КР1533ЛП5
DD6B
КР1533ЛП5
P1
IDC2X30M
DD4A
К155ЛА18
DD4B
К155ЛА18
R2
2K
DD6C
КР1533ЛП5
DD1
КР1533ИР23
DD5
КР1533ИР23
DD2
AS6C4008
DD3
AS6C4008
DD7A
КР1533ТМ2
DD10B
КР1533ЛЕ4
DD10A
КР1533ЛЕ4
DD11A
КР1533ЛЕ4
DD12A
КР1533ЛА4
DD12B
КР1533ЛА4
DD10C
КР1533ЛЕ4
DD13A
КР1533ЛА3
DD12C
КР1533ЛА4
DD11C
КР1533ЛЕ4
DD7B
КР1533ТМ2
DD15A
КР1533ЛА3
DD13B
КР1533ЛА3
DD15B
КР1533ЛА3
DD13C
КР1533ЛА3
DD15C
КР1533ЛА3
DD13D
КР1533ЛА3
DD15D
КР1533ЛА3
DD6D
КР1533ЛП5
DD8
74ALS996
DD9
74ALS996
DD11B
КР1533ЛЕ4
Title
Size
A2
Number
Revision
Date: 01.10.2018
Sheet of
File: E:\Dropbox\...\sram_cpu_two_windows.SchDoc
Drawn By: