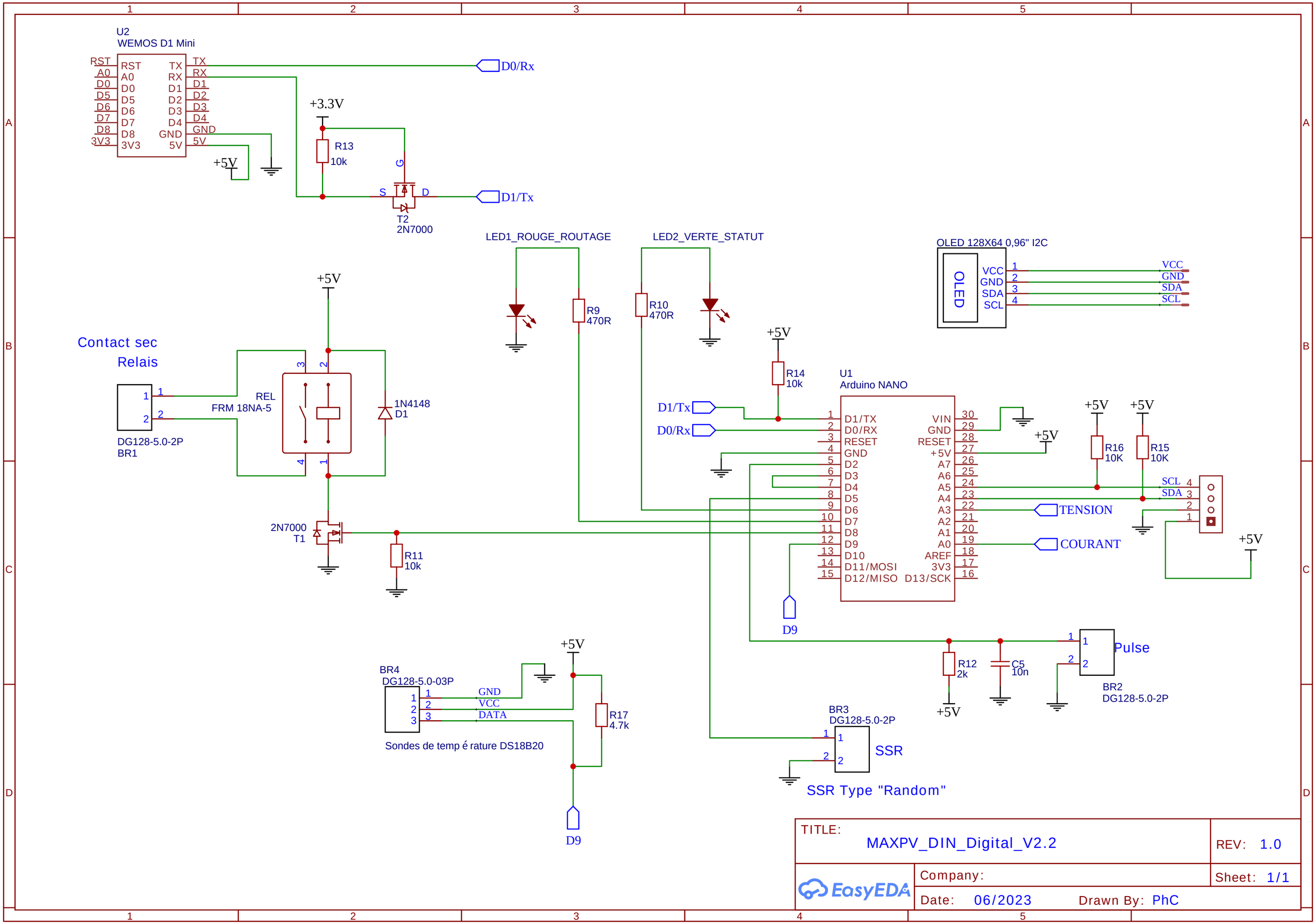
U2
WEMOS D1 Mini
RST
A0
D0
D5
D6
D7
D8
3V3
TX
RX
D1
D2
D3
D4
GND
5V
D0/Rx
+3.3V
R13
10k
+5V
S
D
G
D1/Tx
T2
2N7000
LED1_ROUGE_ROUTAGE
R9
470R
LED2_VERTE_STATUT
R10
470R
OLED 128X64 0,96" I2C
OLED
VCC
GND
SDA
SCL
Contact sec
Relais
DG128-5.0-2P
BR1
REL
FRM 18NA-5
1N4148
D1
2N7000
T1
R11
10k
R14
10k
U1
Arduino NANO
D1/TX
D0/RX
RESET
GND
D2
D3
D4
D5
D6
D7
D8
D9
D10
D11/MOSI
D12/MISO
VIN
+5V
A7
A6
A5
A4
A3
A2
A1
A0
AREF
3V3
D13/SCK
TENSION
COURANT
R16
10K
R15
10K
D9
R12
2k
C5
10n
Pulse
BR2
DG128-5.0-2P
BR4
DG128-5.0-03P
GND
VCC
DATA
Sondes de temp é rature DS18B20
R17
4.7k
BR3
DG128-5.0-2P
SSR
SSR Type "Random"
TITLE:
MAXPV_DIN_Digital_V2.2
REV: 1.0
Company:
Sheet: 1/1
Date: 06/2023
Drawn By: PhC
EasyEDA