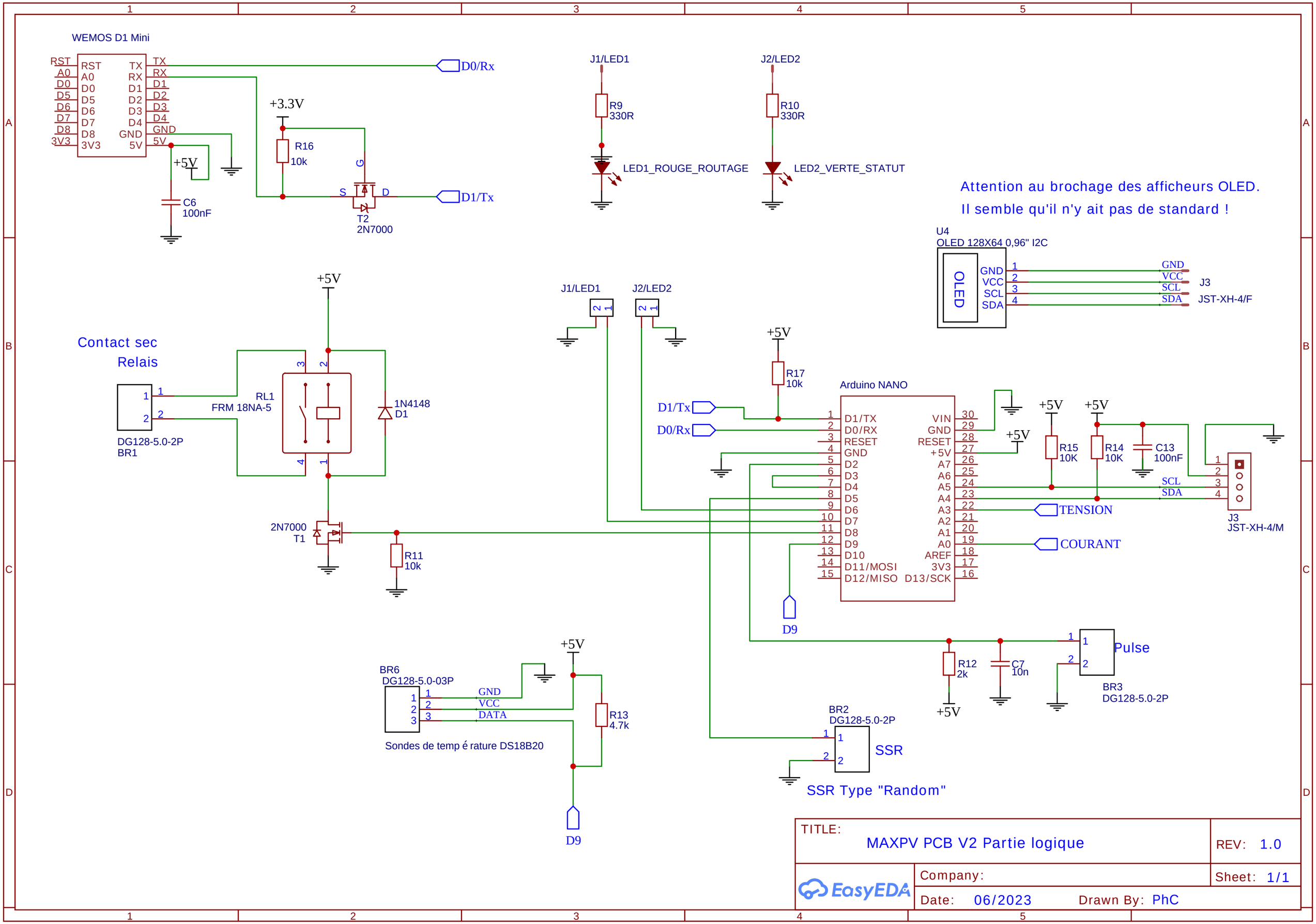
WEMOS D1 Mini
RST
A0
D0
D5
D6
D7
D8
3V3
TX
RX
D1
D2
D3
D4
GND
5V
D0/Rx
D1/Tx
+3.3V
R16
10k
+5V
C6
100nF
T2
2N7000
J1/LED1
J2/LED2
R9
330R
R10
330R
LED1_ROUGE_ROUTAGE
LED2_VERTE_STATUT
Attention au brochage des afficheurs OLED.
Il semble qu'il n'y ait pas de standard !
U4
OLED 128X64 0,96" I2C
OLED
GND
VCC
SCL
SDA
J3
JST-XH-4/F
Contact sec
Relais
RL1
FRM 18NA-5
DG128-5.0-2P
BR1
1N4148
D1
2N7000
T1
R11
10k
R17
10k
Arduino NANO
D1/TX
D0/RX
RESET
GND
D2
D3
D4
D5
D6
D7
D8
D9
D10
D11/MOSI
D12/MISO
VIN
+5V
A7
A6
A5
A4
A3
A2
A1
A0
AREF
3V3
D13/SCK
R15
10K
R14
10K
C13
100nF
TENSION
COURANT
J3
JST-XH-4/M
R12
2k
C7
10n
Pulse
BR3
DG128-5.0-2P
BR6
DG128-5.0-03P
DATA
Sondes de temp é rature DS18B20
R13
4.7k
BR2
DG128-5.0-2P
SSR
SSR Type "Random"
TITLE:
MAXPV PCB V2 Partie logique
REV: 1.0
Company:
Sheet: 1/1
Date: 06/2023
Drawn By: PhC
EasyEDA