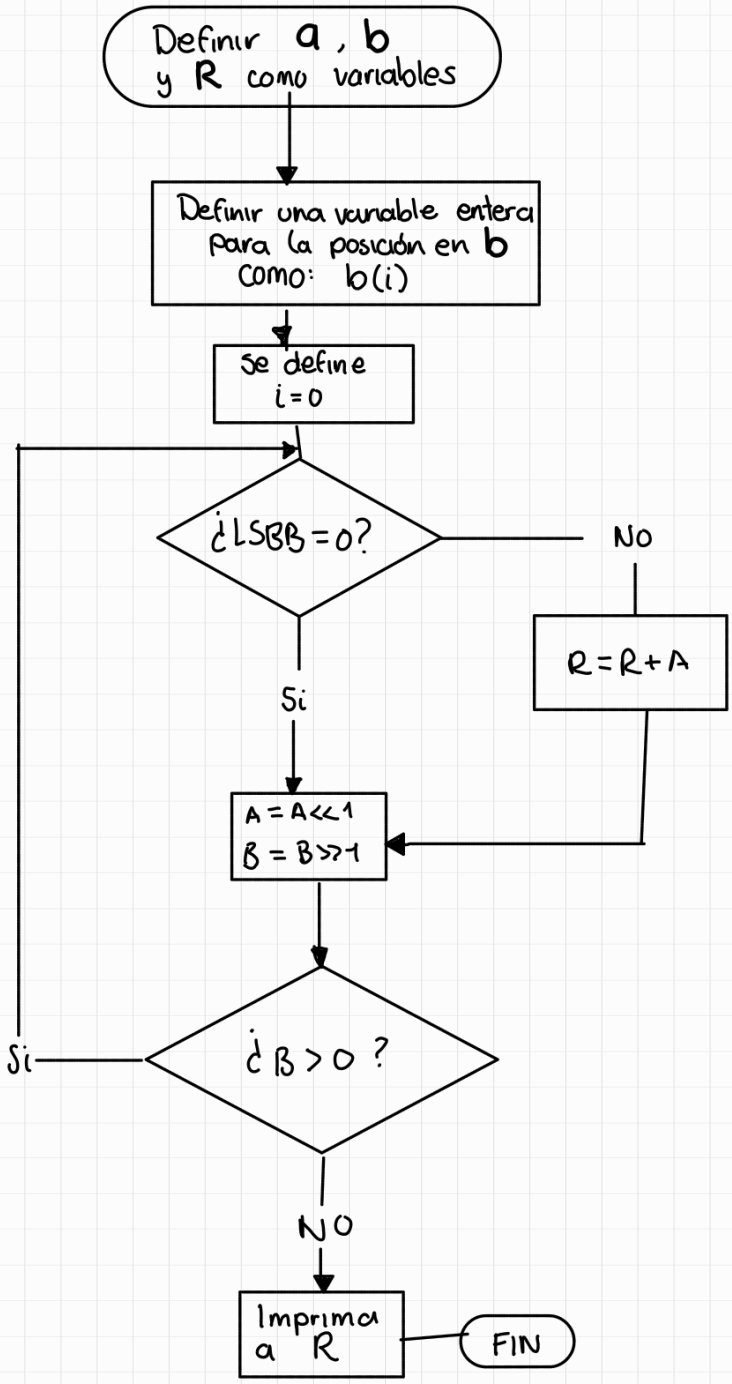
Definir a , b
y R como variables
Definir una variable entera
para la posición en b
como: b(i)
Se define
i=0
¿LSBB=0?
NO
R=R+A
Si
A=A<<1
B=B>>1
¿B>0 ?
Si
NO
Imprima
a R
FIN

a
b
i
INIT
Multiplicador
R
DONE

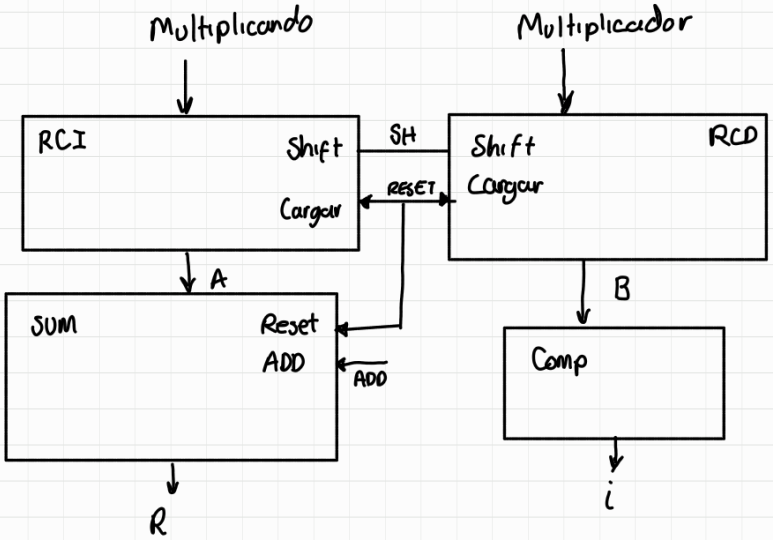
Multiplicando
Multiplicador
RCI
Shift
Cargar
SH
RESET
Shift
Cargar
RCD
A
B
SUM
Reset
ADD
ADD
Comp
R
i

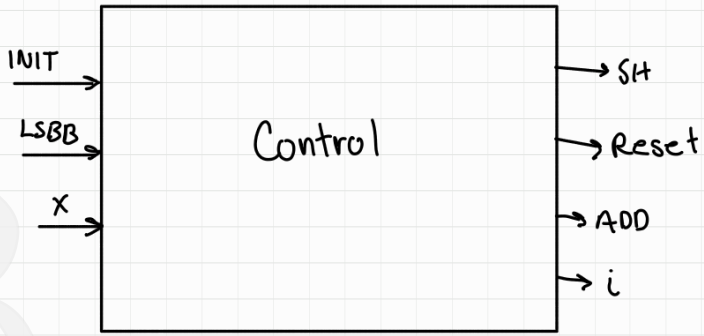
INIT
LSBB
X
Control
SH
Reset
ADD
i

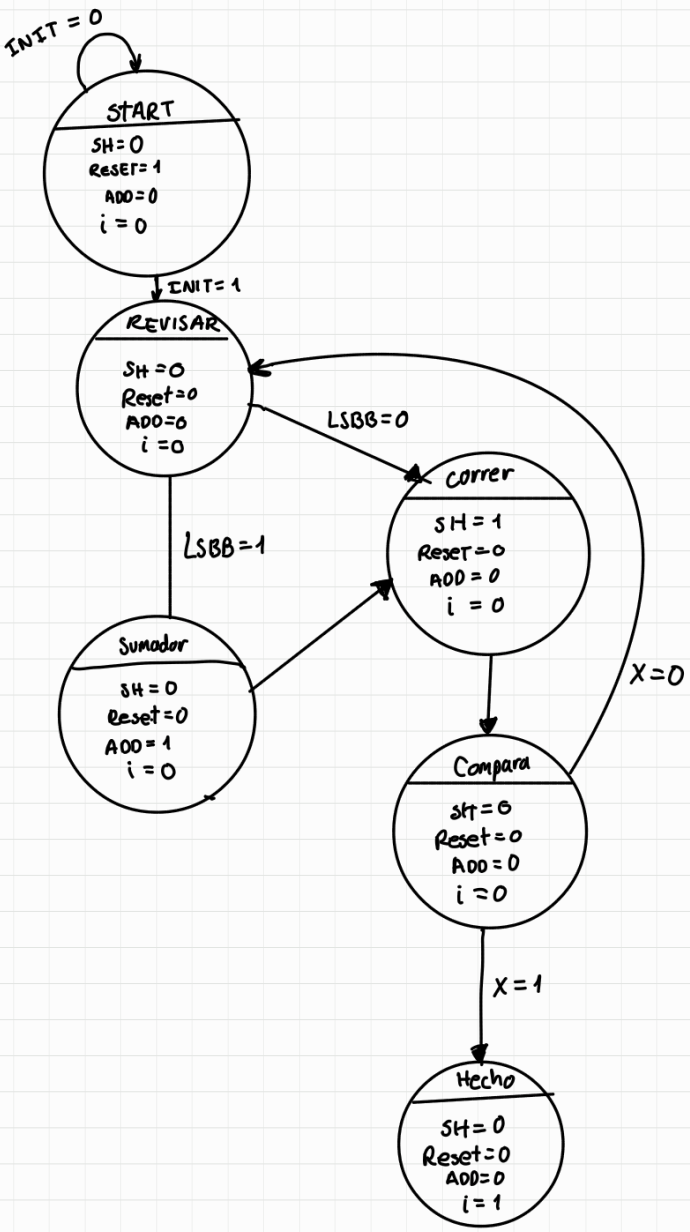
INIT = 0
START
SH=0
RESET=1
ADD=0
i = 0
INIT=1
REVISAR
SH=0
Reset=0
ADD=0
i=0
LSBB=0
LSBB=1
correr
SH=1
Reset=0
ADD=0
i=0
Sumador
SH=0
Reset=0
ADD=1
i=0
Compara
SH=0
Reset=0
ADD=0
i=0
X=0
X=1
Hecho
SH=0
Reset=0
ADD=0
i=1