BOBST DOC tech

Catalogue de pièces de rechange mécaniques
Mechanical spare parts catalogue
Katalog der mechanischen Ersatzteile

MASTERFLEX 160-A/203-A/A MATIC

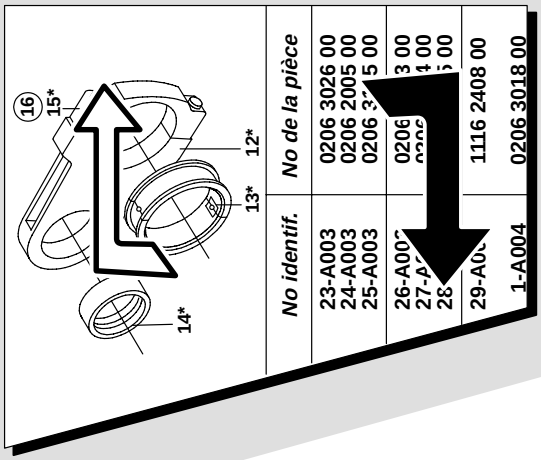

No identif.	No de la pièce
23-A003	0206 3026 00
24-A003	0206 2005 00
25-A003	0206 3[illegible]5 00
26-A00[illegible]	0206[illegible]3 00
27-A[illegible]	[illegible]4 00
28[illegible]	[illegible]5 00
29-A0[illegible]	1116 2408 00
1-A004	0206 3018 00

43

BOBST GROUP

022103 4301 0100

=> 0010 / <=

© BOBST SA – All rights reserved 1999

ÉTIQUETTE DU CLASSEUR

La présente feuille contient l'étiquette du classeur; à couper et à glisser au dos de celui-ci.

Choisir la largeur d'étiquette correspondant au classeur. Jeter les autres, ainsi que le reste de cette feuille.

FOLDER LABEL

The present sheet contains the folder label. Cut and slide it in the back of the folder.

Choose the label width which corresponds to the folder. Throw away the others with the rest of the sheet.

ORDNERETIKETT

Dieses Blatt enthält das Ordneretikett. Dieses abschneiden und am Rücken des Ordners einschieben.

Die dem Ordner entsprechende Breite auswählen. Das restliche Blatt wegwerfen.

Découper selon le pointillé
Cut along dotted line
Der Punktierung entlang abschneiden

MASTERFLEX 160-A/203-A/A MATIC

43

022103 4301 01..
=> 0010 / <=

MASTERFLEX 160-A/203-A/A MATIC

43

022103 4301 01..
=> 0010 / <=

MASTERFLEX 160-A/203-A/A MATIC

43

022103 4301 01..
=> 0010 / <=

BOBST DOCtech | BOBST DOCtech | BOBST DOCtech

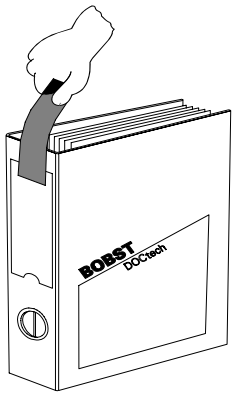

NUMÉRO DU DOCUMENT
MANUAL NUMBER
HANDBUCHNUMMER

022103 4301 0100

© BOBST SA – All rights reserved 1999

Préface Introduction
Preface Introduction
Einleitung Einführung

GÉNÉRALITÉS

Nous nous réservons tous les droits sur ce document, ainsi que sur l'objet y figurant. La partie recevant ce document reconnaît ces droits et elle s'engage à ne pas le rendre accessible à des tiers, même partiellement, sans notre autorisation écrite préalable et à ne pas l'employer à des fins autres que celles pour lesquelles il lui a été remis.

Sécurité

Les prescriptions relatives à la sécurité font l'objet d'un chapitre imprimé sur papier jaune. Les conducteurs, les aides-conducteurs, les mécaniciens, les électriciens ainsi que les responsables de la machine et de la production de celle-ci sont impérativement tenus de lire attentivement ce chapitre avant de travailler sur la machine.

Réserve

Certains éléments figurant dans ce document sont livrés en option. Seuls font partie de la fourniture les éléments compris dans la confirmation de commande de Bobst SA.

GENERAL

We reserve all rights in this document and in the subject thereof. By acceptance of the document the recipient acknowledges these rights and undertakes not to publish the document nor the subject thereof in full or in part, nor to make them available to any third party without our prior express written authorization, nor to use it for any purpose other than for which it was delivered to him.

Safety

Before proceeding to any operation on or with the machine, operators, operator helpers, mechanics, electricians and other staff responsible of the machine and its production are imperatively asked to read the safety prescriptions printed on yellow paper.

Reserve

Some of the items shown in this manual are available as options. Only those items will be supplied which figure in the order confirmation of Bobst SA.

ALLGEMEINES

Wir behalten uns alle Rechte an diesem Dokument und an dem in ihm dargestellten Gegenstand vor. Der Empfänger anerkennt diese Rechte und wird dieses Dokument nicht ohne unsere vorherige schriftliche Ermächtigung ganz oder teilweise Dritten zugänglich machen oder ausserhalb des Zweckes verwenden, zu dem es ihm übergeben worden ist.

Sicherheit

Vor Inbetriebsetzung der Maschine, sowie vor Kontroll- und Wartungsarbeiten sind Maschinen- und Hilfsmaschinenführer, Mechaniker, Elektriker sowie das für die Maschine und deren Produktion verantwortliche Personal dazu verpflichtet, das Kapitel Sicherheit auf den gelben Seiten genau durchzulesen.

Vorbehalt

Gewisse in diesem Handbuch vorgesehene Elemente sind als Zusatzausrüstung erhältlich. Der Lieferumfang umfasst nur jene Elemente, welche in der Auftragsbestätigung von Bobst AG aufgeführt sind.

REMARQUES DES LECTEURS

Toute remarque ou suggestion nous permettant d'améliorer ce manuel est la bienvenue.

Toute communication écrite ou verbale concernant ce document devra faire mention de son numéro.

- Faire une photocopie des pages concernées, y ajouter vos remarques ou suggestions.
- Envoyer le tout à l'adresse sous-mentionnée.

READER'S COMMENTS

Please submit any remarks or suggestions that might help us to improve this manual.

When applying to us, please do not omit to mention the manual number.

- Make a photocopy of each page concerned, noting your remarks or suggestions.
- Send these pages together to the address indicated below.

BEMERKUNGEN DER LESER

Für Hinweise und Vorschläge, die zur Verbesserung dieses Handbuchs führen, sind wir dankbar.

Bei schriftlichen oder mündlichen Mitteilungen betreffend dieses Handbuch ist die Nummer zu erwähnen.

- Betreffende Seiten fotokopieren und Ihre Bemerkungen oder Vorschläge darauf anbringen.
- Das Ganze an unten aufgeführte Adresse senden.

BOBST SA - Documentation technique
CH - 1001 LAUSANNE

TELEPHONE: +41 21 621 21 11 TELEFAX: +41 21 621 43 76

© BOBST SA – All rights reserved 1999

Préface
Preface
Einleitung

Méthode pour commander vos pièces
Method for ordering your spare parts
Methode zur Bestellung Ihrer Ersatzteile

P11482

IDENTIFIER...	IDENTIFY...	IDENTIFIZIEREN...
le type et le numéro de machine selon les informations de la plaque de firme. Elles sont indispensables pour toute commande de pièces.	**the machine type and number** using the indications on the company rating plate. These indications are essential for ordering parts of any kind.	**des Typs und der Nummer der Maschine** nach den Informationen des Firmenschilds. Sie sind bei allen Teilebestellungen unerlässlich.

P11483

CHOISIR...	SELECT...	WÄHLEN...
le manuel de référence électrique, mécanique ou fluidique en fonction de l'élément à commander et de l'identification de la machine.	**the electrical, mechanical or fluidic reference manual** according to the element to be ordered and the machine identification.	**des Referenzhandbuchs Elektrik, Mechanik oder Fluidik** je nach zu bestellendem Element und Identifikation der Maschine.

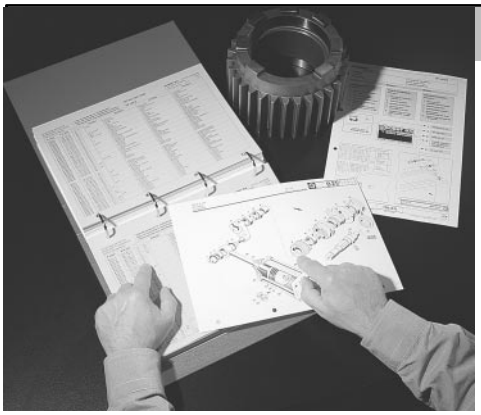

P11484

RECHERCHER...	LOOK UP...	SUCHEN...
la désignation exacte et complète de la pièce conformément aux explications données au début du manuel approprié.	**the accurate, full designation of the part** in accordance with the explanations given at the beginning of the appropriate manual.	**der genauen und kompletten Bezeichnung des Teils** in Übereinstimmung mit den am Anfang des jeweiligen Handbuchs stehenden Erläuterungen.

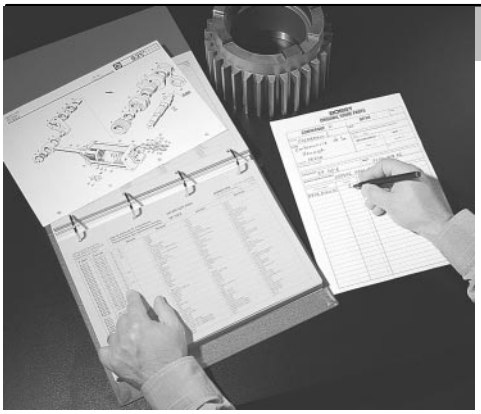

P11485

COMMANDER...	ORDER...	BESTELLEN...
la pièce chez votre représentant à l'aide du formulaire approprié. Toutes les informations nécessaires doivent y figurer.	**the part from your dealer** using the appropriate form. All the necessary information should be mentioned on it.	**des Teils bei Ihrem Vertreter** mit dem geeigneten Formular. Darin sind alle erforderlichen Informationen einzutragen.

© BOBST SA – All rights reserved 1999

Préface
Preface
Einleitung

Validité
Validity
Gültigkeit

NUMÉRO DE SÉRIE

Ce document est valable pour le type de machine:

SERIAL NUMBER

This manual is valid for machine model:

SERIENNUMMER

Dieses Handbuch ist für folgendes Maschinenmodell gültig:

MASTERFLEX 160-A/203-A/A MATIC	No: De - à: No: From - to: Nr: Von - bis:	**0221 010 01**

Le numéro de série de la machine fait partie du numéro gravé sur la plaque de firme.

Machine serial number is part of the number engraved on firm plate.

Die Seriennummer der Maschine ist in der eingravierten Nummer auf dem Firmenschild enthalten.

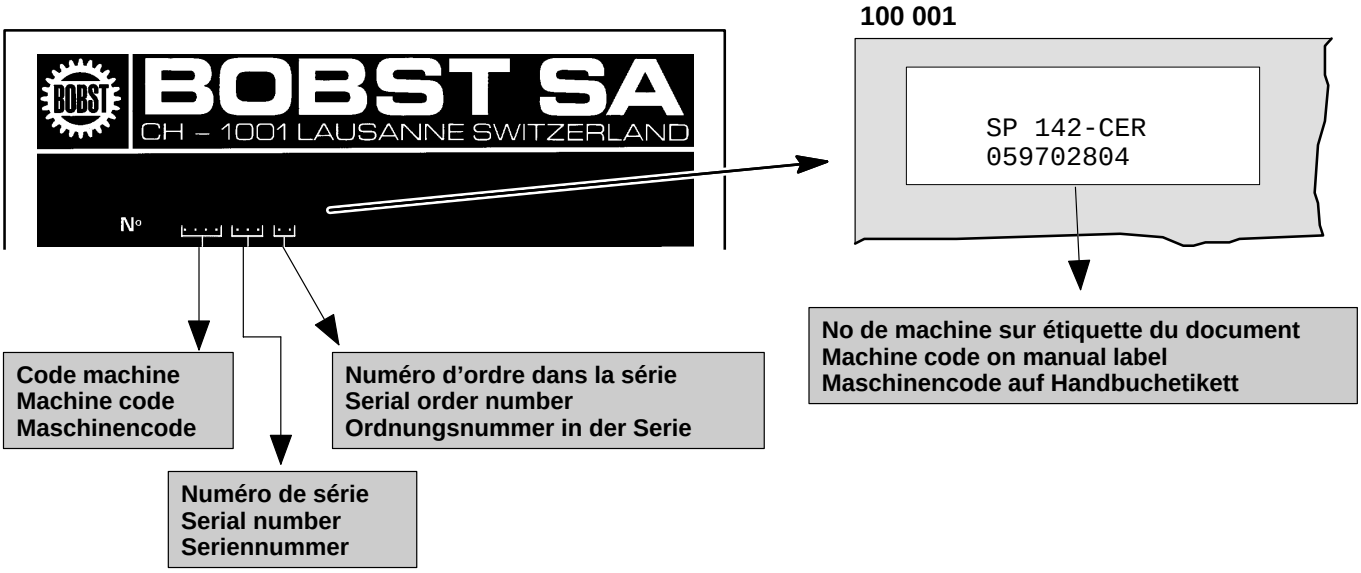

VALIDITÉ DE LA PAGE

Les pages sont validées par le numéro de série: validité depuis série => et jusqu'à série <=.

Dans le cas de plusieurs versions de pages, il faut choisir celle qui correspond en s'assurant que le numéro de série de la machine est bien compris dans le champ indiqué:
=> . . . / . . . <=

Sous réserve de modifications.

PAGE VALIDITY

Pages are validated by serial numbers: validity effective from series => till series <=.

In case of several page versions, choose corresponding one, making sure machine serial number is contained in space indicated:
=> . . . / . . . <=

Subject to modifications.

GÜLTIGKEIT DER SEITE

Die Seiten sind nach Seriennummern gültig: Gültigkeit ab Serie => bis Serie <=.

Bei mehreren Seitenversionen ist die zutreffende Seite auszuwählen. Dabei beachten, dass Seriennummer der Maschine im gegebenen Feld enthalten ist:
=> . . . / . . . <=

Änderungen vorbehalten.

EXEMPLE	EXAMPLE	BEISPIEL

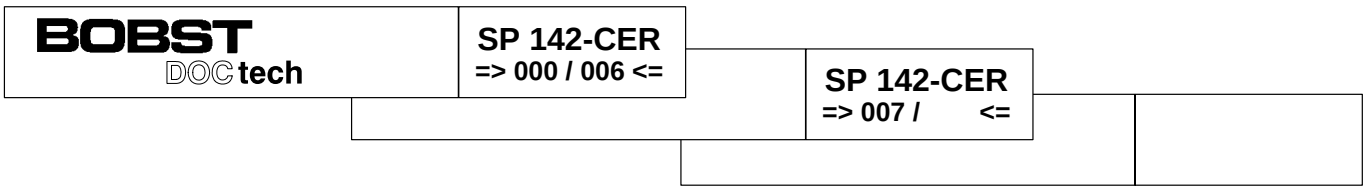

✳ Se référer à la validité indiquée dans la page.

✳ Refer to validity indicated on the page.

✳ Gültigkeitsangabe auf der Seite beachten.

© BOBST SA – All rights reserved 1999

Préface
Preface
Einleitung

Commande de pièces
Spare parts order
Ersatzteilbestellung

EXEMPLE

COMMANDES,
INDIQUER :

1. **Numéro du catalogue consulté**
2. **Type de machine**
3. **Numéro de construction**
4. **Nombre et désignation de la pièce**
5. **Numéro d'identification (no de référence + no de page)**

EXAMPLE

WHEN ORDERING,
INDICATE:

1. **Number of catalogue referred to**
2. **Type of machine**
3. **Number of machine**
4. **Quantity and description of part**
5. **Identification number (reference No + page No)**

BEISPIEL

BEI BESTELLUNG
ANGEBEN:

1. **Nummer des betreffenden Katalogs**
2. **Maschinenmodell**
3. **Fabrikationsnummer**
4. **Anzahl und Bezeichnung der Teile**
5. **Kennummer (Bezugs-Nr. + Seiten-Nr.)**

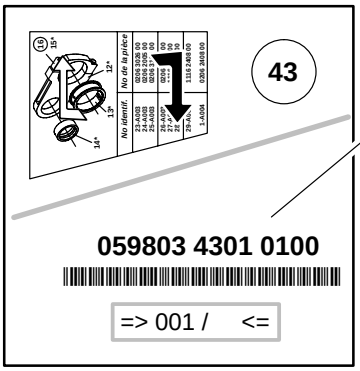

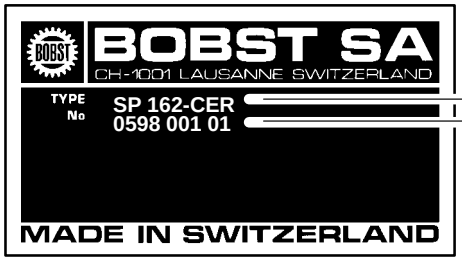

1. *059803 4301 01*
2. *SP 162-CER*
3. *0598 001 01*
4. *1 ROUE DENTEE*
   1 GEAR WHEEL
   1 ZAHNRAD
5. *12, A01 010*

No d'identif.	No de pièce	= >	< =	Désignation
A 01 010 - 12 A 01 010 - 13 A 01 010 - 14	0694 1169 00 0694 1168 00 1007 2860 03	001 001 001		**Roue dentée** Palier Rondelle
A 01 010 - 15 A 01 010 - 16 A 01 010 - 17	1155 1646 00 1116 2351 00 1007 2165 02	001 001 001	 001	Joint Roulement Rondelle
A 01 011 - 1 A 01 011 - 2	0694 1031 00 0694 1019 00	001 001		Renfort Support
A 01 011 - 3 A 01 011 - 4 A 01 011 - 5	0694 1024 00 0694 1029 00 0694 1022 00	001 001 001		Palier Axe Tendeur
A 01 011 - 6 A 01 011 - 7 A 01 011 - 8	1155 1646 00 1116 2348 00 1007 0148 02	001 001 001	 006	Joint Roulement Rondelle
A 01 011 - 9 A 01 011 - 10 A 01 011 - 11	0641 1024 00 0694 1243 00 0694 0045 00	001 001 001		Entretoise Protection Batis
A 01 011 - 12 A 01 011 - 13 A 01 011 - 14	1155 1632 00 1116 2251 00 1007 0165 00	001 001 001	 001	Joint Roulement Rondelle
A 01 011 - 15 A 01 011 - 16 A 01 011 - 17	0690 1646 00 1116 2351 00 0412 2165 00	001 001 001	 003	Couvercle Roulement Rondelle

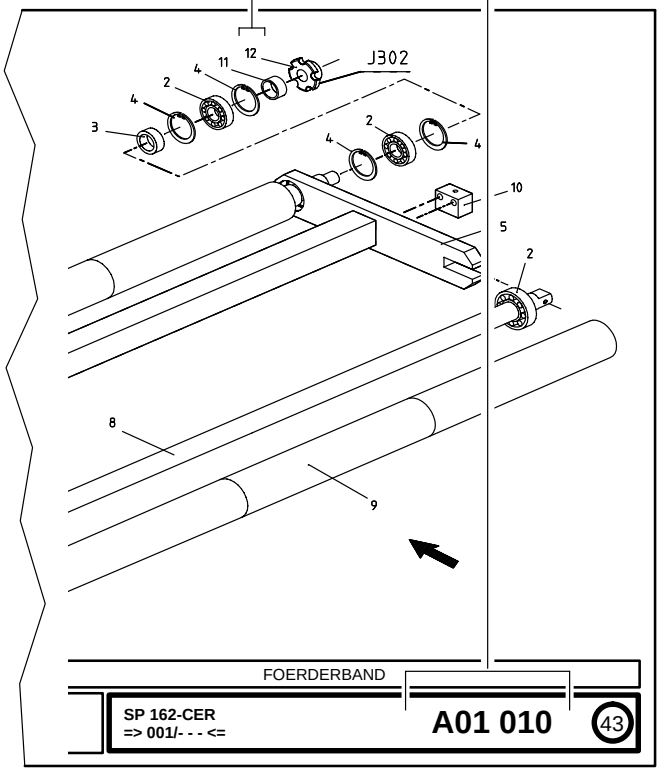

© BOBST SA – All rights reserved 1999

Préface
Preface
Einleitung

Commande de pièces
Spare parts order
Ersatzteilbestellung

EXEMPLE

PIÈCES GROUPÉES

Fig. 2.

Pour des raisons d'usinage ou d'ajustage, certains éléments sont livrés sous forme d'assemblage comportant plusieurs pièces.

ROULEMENTS

Fig. 3.

La référence "fabricant" des roulements est indiquée dans la colonne "Remarques" des listes de concordance par numéro de pièce.

VISSERIE

Fig. 4.

La visserie normalisée ne figure pas sur les pages d'illustrations, à l'exception des circlips et des bagues d'arrêt. Ces articles figurent dans la partie Y. Le No de commande est expliqué en détail au verso de ces pages.

EXAMPLE

GROUPED PARTS

Fig. 2.

On account of machining or adjusting processes, certain components can only be supplied as assemblies.

BEARINGS

Fig. 3.

The reference "manufacturer" of the bearings is indicated in the column "Remarques" of the comparative chart according to part number.

SCREWS AND NUTS

Fig. 4.

Except for snap rings and set collars, standard screws and nuts are not shown on the illustration pages. Such pieces are shown on the pages Y. The order number is explained in detail on the back of these pages.

BEISPIEL

ZUSAMMENGESETZTE TEILE

Abb. 2.

Aus Bearbeitungs- oder Justiergründen müssen gewisse Teile in zusammengebauten Gruppen geliefert werden.

KUGELLAGER

Abb. 3.

Die Referenz "Hersteller" von Kugellagern ist in der Kolonne "Remarques" der Vergleichstabelle nach Ersatzteilnummern aufgeführt.

SCHRAUBEN UND MUTTERN

Abb. 4.

Mit Ausnahme von Spann- und Stellringen sind genormte Schrauben und Muttern nicht auf den Abbildungen enthalten. Diese Teile sind auf den Seiten Y veranschaulicht. Die Bestellnummer wird im einzelnen auf der Rückseite erläutert.

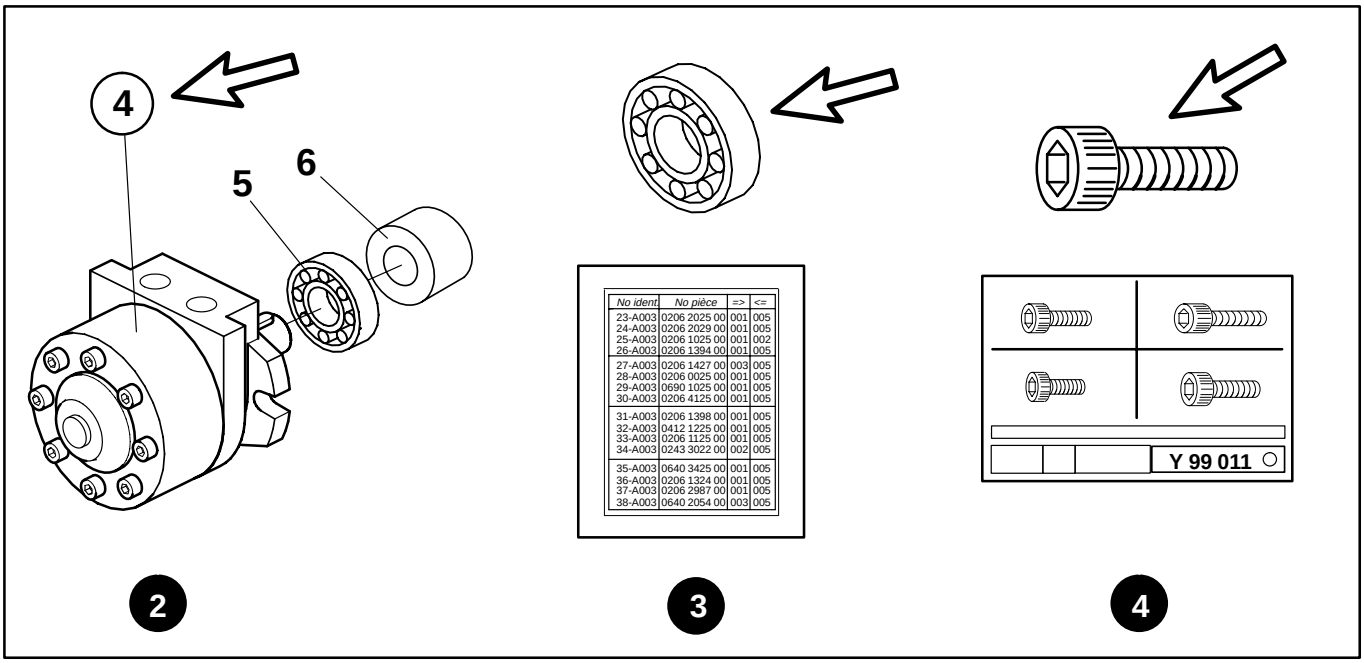

No ident	No pièce	=>	<=
23-A003	0206 2025 00	001	005
24-A003	0206 2029 00	001	005
25-A003	0206 1025 00	001	002
26-A003	0206 1394 00	001	005
27-A003	0206 1427 00	003	005
28-A003	0206 0025 00	001	005
29-A003	0690 1025 00	001	005
30-A003	0206 4125 00	001	005
31-A003	0206 1398 00	001	005
32-A003	0412 1225 00	001	005
33-A003	0206 1125 00	001	005
34-A003	0243 3022 00	002	005
35-A003	0640 3425 00	001	005
36-A003	0206 1324 00	001	005
37-A003	0206 2987 00	001	005
38-A003	0640 2054 00	003	005

© BOBST SA – All rights reserved 1999

EXEMPLE

NUMÉRO DES PIÈCES

Fig. 5.

Les pièces sont livrées sous leur numéro de fabrication.Pour vérification et recherche après livraison, consulter la liste de concordance par No de pièce. **Nous livrons les pièces de rechange dans leur exécution la plus récente, il se peut que le numéro recherché n'y figure pas**.

NUMÉRO DES PIÈCES FLUIDIQUES

Fig. 6.

Pour la recherche et la commande de pièces relatives à ces genres de circuits, consulter le manuel 45 intitulé "schémas fluidiques".

NUMÉRO DES PIÈCES ÉLECTRIQUES

Fig. 7.

Pour la recherche de pièces mécaniques montées avec des éléments électriques ainsi que le matériel électrique en général, consulter le manuel 61 ou NE intitulé "pièces de rechanges électriques".

EXAMPLE

PARTS NUMBERS

Fig. 5.

Parts are supplied under their manufacturing number. For checking after supply, refer to comparative chart according to part numbers. **Parts are supplied in their latest execution, so that the requested number might possibly not be listed.**

FLUIDIC PARTS NUMBERS

Fig. 6.

For identifying and ordering parts of these circuit types, refer to the manual 45 entitled "fluidic diagrams".

ELECTRIC PARTS NUMBERS

Fig. 7.

For identifying mechanical parts fitted together with electric appliances as well as for electric material in general, refer to the manual 61 or NE entitled "electric spare parts".

BEISPIEL

ERSATZTEILNUMMERN

Abb. 5.

Ersatzteile werden unter ihrer Fabrikationsnummer geliefert. Zur Überprüfung nach der Lieferung ist die Vergleichstabelle nach Ersatzteilnummern zu berücksichtigen. **Ersatzteile werden jeweils in der neuesten Ausführung geliefert, weshalb die betreffende Nummer gegebenenfalls nicht aufgeführt ist.**

FLUIDIKERSATZTEILNUMMERN

Abb. 6.

Zur Bestimmung und Bestellung von Bestandteilen dieser Kreislaufsysteme beziehe man sich auf das Handbuch 45 "Fluidikpläne".

ELEKTROERSATZTEILNUMMERN

Abb. 7.

Zum Auffinden von mechanischen Teilen, die mit elektrischen Ausrüstungen montiert sind, sowie von Elektromaterial im allgemeinen ist das Handbuch 61 oder NE "Elektrische Ersatzteile" zu benützen.

No ident	No pièce	=>	<=
23-A003	0206 2025 00	001	005
24-A003	0206 2029 00	001	005
25-A003	0206 1025 00	001	002
26-A003	0206 1394 00	001	005
27-A003	0206 1427 00	003	005
28-A003	0206 0025 00	001	005
29-A003	0690 1025 00	001	005
30-A003	0206 4125 00	001	005
31-A003	0206 1398 00	001	005
32-A003	0412 1225 00	001	005
33-A003	0206 1125 00	001	005
34-A003	0243 3022 00	002	005
35-A003	0640 3425 00	001	005
36-A003	0206 1324 00	001	005
37-A003	0206 2987 00	001	005
38-A003	0640 2054 00	003	005

5

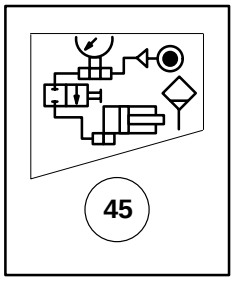

6

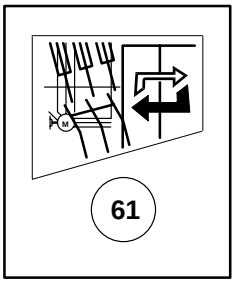

7

© BOBST SA – All rights reserved 1999

EXEMPLE

INFORMATIONS DIVERSES

Fig. 8.

La partie Z renseigne sur le contenu du document.

NOTE

Fig. 9.

Au cas où une pièce ne serait pas représentée, veuillez donner une description précise de l'article, ainsi que son emplacement dans la machine.

RÉSERVE

Certains éléments figurant dans ce document sont livrés en option. Seuls font partie de la fourniture les éléments compris dans la confirmation de commande de Bobst SA.

EXAMPLE

VARIOUS INFORMATION

Fig. 8.

Chapter Z gives information about contents of manual.

NOTE

Fig. 9.

If you wish to order a part not shown anywhere, please add a detailed description of its shape and location in the machine.

RESERVE

Some of the items shown in this manual are available as options. Only those items will be supplied which figure in the order confirmation of Bobst SA.

BEISPIEL

VERSCHIEDENE INFORMATIONEN

Abb. 8.

Kapitel Z gibt Auskunft über Inhalt des Handbuchs.

ANMERKUNG

Abb. 9.

Nicht aufgeführte Teile sind entsprechend ihrer Verwendung und Form näher zu beschreiben.

VORBEHALT

Gewisse in diesem Handbuch vorgesehene Elemente sind als Zusatzausrüstung erhältlich. Der Lieferumfang umfasst nur jene Elemente, welche in der Auftragsbestätigung von Bobst AG aufgeführt sind.

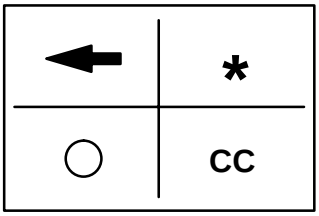

8

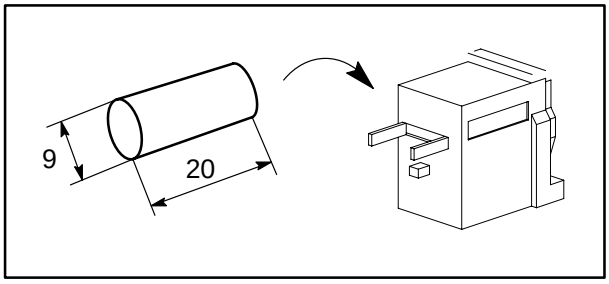

9

© BOBST SA – All rights reserved 1999

Préface
Preface
Einleitung

Commande de pièces
Spare parts order
Ersatzteilbestellung

SIGNES, ABRÉVIATIONS, REMARQUES **SIGNS, ABBRÉVIATIONS, NOTES** **ZEICHEN, ABKÜRZUNGEN, ANMERKUNGEN**

= >	Validité dès série	Valid from series	Gültig ab Serie
< =	Validité jusqu'à série	Valid till series	Gültig bis Serie
➡	Sens de passage	Running direction	Laufrichtung
○	Pièces groupées	Grouped parts	Zusammengesetzte Teile
★	Pièce composant le groupe	Group component	Gruppen-Bestandteil
G	Gauche	Left	Links
D	Droite	Right	Rechts
CC	Côté conducteur	Operator's side (os)	Bedienungsseite (Bs.)
COC	Côté opposé conducteur (entraînement)	Opposite operator's side (drive) (oos)	Gegenbedienungsseite (Antrieb) (Gbs.)
EN	Entrée	Inlet	Eingang
SO	Sortie	Outlet	Ausgang
L.	Longueur, largeur - mm	Length, width - mm	Länge, Breite - mm
H.	Hauteur - mm	Height - mm	Höhe - mm
Ø	Diamètre - mm	Diameter - mm	Durchmesser - mm
∢	Angle - degrés	Angle - degrees	Winkel - Grad
(...)	Validité autre machine	Validity other machine	Gültigkeit weitere Maschine
E.D.	Enroulement à droite	Right-hand winding	Rechtswindung
E.G.	Enroulement à gauche	Left-hand winding	Linkswindung
P	Pour papier	For paper	Für Papier
C	Pour carton	For cardboard	Für Karton
O	Pour carton ondulé	For corrugated board	Für Wellpappe
CR	Chromé	Chromium-plated	Verchromt
B.N-S	Barres non-stop	Non-stop bars	Non-Stop-Stangen
G.A.N-S	Grille non-stop automatique	Automatic non-stop rack	Automatischer Non-Stop-Rechen
RV	Groupe imprimeur recto/verso	Face and back printing unit	Schön- und Widerdruck-Druckwerk
S.D.F.	Séparateur du déchet frontal	Front waste separator	Vorderrandabtrenner
D.S.B.P.P.	Découpage sans bande de prise de pinces	Diecutting without gripper margin	Stanzen ohne Greiferrand
SUR.	Machine surélevée	Elevated machine	Höhergestellte Maschine
ST	Machine standard	Standard machine	Standardmaschine
E	Machine avec station d'éjection	Machine with stripping station	Maschine mit Ausbrechstation
ER	Machine avec station d'éjection + réception en poses séparées	Machine with stripping station + separated blank delivery	Maschine mit Ausbrechstation + Nutzentrennauslage
GC	Machine pour gaufrage à chaud	Machine for hot embossing	Maschine für Heissprägung
BMA	Machine pour estampage bandes métallisées	Machine for hot-foil stamping	Maschine für Folienheissprägung
S.F.	Sans groupes imprimeurs FLEXO	Without FLEXO printing units	Ohne FLEXO-Druckwerke
EUR.	Équipement pour l'Europe	Equipment for Europe	Ausstattung für Europa
USA	Équipement pour USA	Equipment for USA	Ausstattung für USA
1104-...	No pièce de remplacement	Spare part No	Ersatzteil-Nr.
6000-2Z	Divers = codes fabricants	Miscellaneous = manufacturer's codes	Verschiedenes = Herstellercode

© BOBST SA – All rights reserved 1999

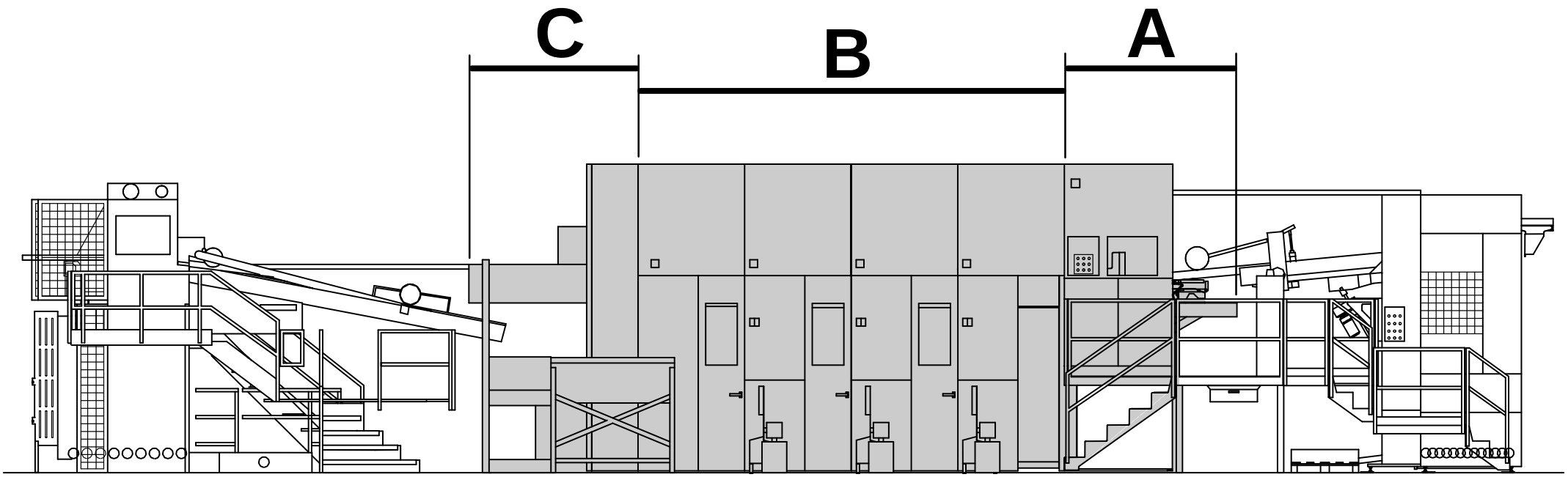

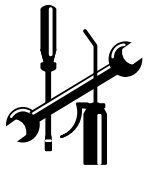

X

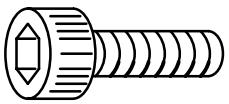

Y

LOCALISATION DES PARTIES | LOCATION OF SECTIONS | LOKALISIERUNG DER BAUGRUPPEN

© BOBST SA – All rights reserved 1999

Préface Liste des sous-parties fonctionnelles
Preface List of functional subsections
Einleitung Liste der Funktionsbauteile

SOUS-PARTIES FONCTIONNELLES **FLEXO**	FUNCTIONAL SUBSECTIONS **FLEXO**	FUNKTIONSBAUTEILE **FLEXO**

01	BATIS	FRAMES	SEITENGESTELLE
02	PROTECTION PERSONNE	PERSONNEL PROTECTION	PERSONENSCHUTZ
03	MARGER	FEED	EINLEGEN
04	SAISIR FEUILLE	SEIZE SHEET	BOGEN ERFASSEN
05	TRANSPORTER FEUILLE	CARRY SHEET	BOGEN TRANSPORTIEREN
06	CONTROLE TRANSPORT	TRANSPORT CONTROL	TRANSPORT UEBERWACHEN
07	REPERER FEUILLE	REGISTER SHEET	BOGEN AUSRICHTEN
08	PROTECTION MACHINE	MACHINE PROTECTION	MASCHINEN VERSCHALUNG
09	NETTOYER FEUILLE	CLEAN SHEET	BOGEN REINNIGEN
10	ENCRER	INK	FAERBEN
11	IMPRIMER	PRINT	DRUCKEN
12	ENTRAINEMENT PRINCIPAL	MAIN DRIVE	HAUPTANTRIEB
13	EQUIPEMENT D'IMPRESSION	PRINTING EQUIPMENT	DRUCKAUSRUESTUNG
14	DECOUPER FLEXO	CUTTING FLEXO	FLEXOSTANZEN
15	DEPLACER CONVOYEUR	MOVE CONVEYOR	FOERDERVORRICHTUNG VER-SCHIEBEN
16	BOITIERS, POSTES DE COM-MANDE, CANIVEAUX	HOUSINGS, CONTROL STA-TIONS, DUCTS	GEHAEUSE, BEDIENUNGSSTA-ENDE, LEITUNGSKANAELE
17	MARCHE ET ARRET	RUN AND STOP	LAUFEN UND ANHALTEN
18	LAVER	WASH	WASCHEN
19	ADAPTATION EASYLOADER	ADAPTATION EASYLOADER	ANBAUSATZ EASYLOADER
90	LUBRIFICATION	LUBRICATION	SCHMIERVORRICHTUNG
91	PNEUMATIQUE	PNEUMATIC	PNEUMATIK
92	HYDRAULIQUE	HYDRAULIC	HYDRAULIK
95	RETROFIT	RETROFIT	RETROFIT
96	RETROFIT	RETROFIT	RETROFIT
99	GENERALITES	GENERALITIES	ALLGEMEINHEITEN

© BOBST SA – All rights reserved 1999

Sécurité Prescriptions générales
Safety General instructions
Sicherheit Allgemeine Vorschriften

INTRODUCTION

Vous devez lire attentivement, comprendre et suivre strictement ces prescriptions si vous travaillez sur la machine en tant que conducteur, préparateur, régleur, mécanicien ou en tant qu'aide aux personnes susmentionnées. Il en va de même pour tout responsable de la machine, de sa production et de son entretien, ainsi que pour toute autre personne entrant en contact physique avec la machine.

Si vous rencontrez des difficultés quant à la compréhension des instructions ainsi qu'au fonctionnement de la machine, adressez-vous à votre supérieur hiérarchique avant de toucher la machine.

TOUTE INOBSERVATION DE CES PRESCRIPTIONS PEUT CAUSER, À VOUS AINSI QU'À D'AUTRES PERSONNES, DES BLESSURES GRAVES.

INTRODUCTION

You should read and understand these instructions if you are an operator, set-up person, mechanic, maintenance person, a helper or assistant to any of these people, or anyone else who comes into physical contact with the machine and if you have administrative or supervisory responsibilities for the operation, maintenance, and use of the machine.

If there is anything about the instructions or about the machine that you do not understand, speak to your supervisor before you touch the machine.

YOUR FAILURE TO FOLLOW THESE INSTRUCTIONS MAY CAUSE SERIOUS INJURIES TO YOU OR TO SOMEONE ELSE.

EINFÜHRUNG

Sie sind gehalten, diese Vorschriften gewissenhaft zu lesen, zu verstehen, und strikte zu befolgen, wenn Sie als Maschinenführer, Vorbereiter, Einrichter, Mechaniker, sowie deren Helfer, oder in einer anderen Funktion mit der Maschine zu tun haben. Dasselbe gilt für sämtliche Personen, welche für die Maschine, deren Produktion oder deren Wartung verantwortlich sind oder mit der Maschine in Berührung kommen.

Sollten Sie beim Durchlesen der vorliegenden Anweisungen oder in bezug auf die Maschine etwas nicht verstehen, so wenden Sie sich an Ihren Vorgesetzten, bevor Sie mit der Maschine in Berührung kommen.

DIE NICHTBEACHTUNG DIESER VORSCHRIFTEN KANN ERNSTHAFTE VERLETZUNGEN AN IHNEN ODER ANDEREN PERSONEN ZUR FOLGE HABEN.

RÈGLES GÉNÉRALES POUR TOUS LES UTILISATEURS

Afin de prévenir les accidents, il est indispensable:

- de lire et de suivre les instructions livrées avec la machine. Seules les personnes ayant suivi une formation selon les directives du fabricant sont habilitées à conduire la machine.
- d'utiliser une machine en parfait état dont tous les dispositifs de sécurité et protections fonctionnent correctement.
- de contrôler le parfait état des dispositifs de sécurité et leur bon fonctionnement.
- de ne jamais mettre hors service un dispositif de sécurité, ou d'en empêcher son fonctionnement.
- d'annoncer immédiatement tout dérangement à son supérieur hiérarchique et de prévenir du dérangement toutes les personnes susceptibles de travailler sur la machine.

GENERAL RULES FOR ALL USERS

To prevent injuries, you must:

- read and comply with the directions supplied with the machine. Make sure the machine is operated only by people who have been trained according to manufacturer's directions.
- not use the machine unless it is in good working condition and unless all safety guards and devices as well as all machine functions work properly.
- check whether safety devices are working properly.
- never void any safety device and never prevent or stop a safety device from doing what it is supposed to do.
- immediately report any trouble to your supervisor and warn any person likely to work with the machine of the trouble.

ALLGEMEINE REGELN FÜR ALLE BENUTZER

Zur Verhütung von Unfällen müssen folgende Regeln beachtet werden:

- Die mit der Maschine gelieferten Anleitungen sind zu lesen und zu befolgen. Die Maschine darf nur von Personen bedient werden, die den Anweisungen des Herstellers entsprechend ausgebildet worden sind.
- Die Maschine soll nur in einwandfreiem Zustand in Betrieb gesetzt werden. Alle Sicherheitsvorrichtungen und Funktionen der Maschine dürfen keine Mängel aufweisen.
- Die Sicherheitsvorrichtungen sind auf tadellosen Zustand und Funktionstüchtigkeit zu prüfen.
- Eine Sicherheitsvorrichtung darf nie ausser Betrieb gesetzt oder in ihrer Funktion behindert werden.
- Maschinenstörungen sind unverzüglich dem Vorgesetzten und jedem Mitarbeiter, der auf der Maschine arbeitet, zu melden.

© BOBST SA – All rights reserved 1999

Sécurité Prescriptions générales
Safety General instructions
Sicherheit Allgemeine Vorschriften

RÈGLES GÉNÉRALES POUR TOUS LES UTILISATEURS

- de contrôler avant chaque mise en marche de la machine que personne ne se trouve à l'intérieur, aux alentours, ou ne touche la machine.
- de ne jamais mettre les mains, les pieds ou d'autres parties du corps à l'intérieur ou à proximité des organes en mouvement lorsque la machine est en marche.
- de ne jamais grimper sur la machine lorsqu'elle est en marche.
- de veiller à la propreté et à l'ordre de la machine et de ses alentours.
- **d'effectuer l'entretien selon les instructions du fabricant, ceci en se référant au manuel d'entretien de la machine.**

GENERAL RULES FOR ALL USERS

- make sure before every start-up, that no one is inside the machine, that everybody is standing away from the machine, and that no one is touching the machine.
- never put your hands, feet or any other part of your body inside the machine or near moving parts while the machine is in operation.
- never climb onto the machine while the machine is in operation.
- make sure the work area around the machine and the machine itself are clean and neat.
- **make sure that the machine is serviced according to manufacturer's directions given in the maintenance manual.**

ALLGEMEINE REGELN FÜR ALLE BENUTZER

- Sich vor jedem Inbetriebsetzen vergewissern, daß sich niemand im Innern der Maschine oder in ihrer Nähe befindet und diese nicht berührt.
- Hände, Füsse oder andere Körperteile dürfen nicht in die Maschine oder in die Nähe von sich bewegenden Maschinenteilen gebracht werden, währenddem die Maschine in Betrieb ist.
- Niemals auf die Maschine steigen, wenn sie in Betrieb ist.
- An der Maschine und um diese herum ist auf Sauberkeit und Ordnung zu achten.
- **Die Maschine muss gemäss den im Wartungshandbuch enthaltenen Herstellerangaben gewartet werden.**

Instructions et notices d'utilisation

Les instructions et notices d'utilisation livrées par le fabricant, avec la machine ou après sa livraison, doivent être portées à la connaissance de toutes les personnes qui interviennent sur la machine ou qui en sont responsables d'une manière quelconque.

Toutes les personnes qui travaillent sur la machine doivent lire et comprendre les instructions avant de commencer le travail. Les directives doivent être strictement suivies par tout le personnel.

Les instructions doivent être rangées dans un endroit propre et être accessibles à toute personne intervenant sur la machine. Le personnel de la machine doit être informé de toutes les mises à jour des instructions.

Afin d'éviter toute blessure au personnel et dommage à la machine, il est indispensable d'effectuer l'entretien régulier de toute la machine tel que décrit dans le manuel y relatif.

Manuals and directions for use

The manuals supplied by the manufacturer with the machine or after its delivery contain directions for use and must be made available to any person working with the machine or having any responsibility with regard to it.

Anyone who will be working with the machine must read and understand the directions before beginning work on the machine. The directions must be followed by all workers.

The manuals must be kept in a clean location and available to anybody dealing with the machine. Everybody dealing with the machine must be notified of all revisions.

To prevent injuries to people or damage to the machine, make sure that the whole machine receives regular maintenance as described in the manual.

Unterlagen und Betriebsanleitungen

Die zusammen mit der Maschine oder nachträglich gelieferten Unterlagen und Anleitungen sind allen Personen, welche mit der Maschine zu tun haben oder dafür verantwortlich sind, zugänglich zu machen.

Jedermann, der mit der Maschine arbeitet, ist gehalten, diese Anleitungen und Vorschriften sorgfältig zu lesen, zu verstehen und zu befolgen, bevor die Arbeit begonnen wird.

Die Anleitungen sind an einem geeigneten, dem gesamten Maschinenpersonal zugänglichen Ort aufzubewahren. Alle Anleitungsrevisionen sind dem Maschinenpersonal unverzüglich zu melden.

Um jegliche Verletzung an Personen, sowie Maschinenschäden zu verhüten, ist die komplette Maschine regelmässig und gemäß den Anweisungen im Handbuch zu warten.

© BOBST SA – All rights reserved 1999

Sécurité Prescriptions générales
Safety General instructions
Sicherheit Allgemeine Vorschriften

ORDRE ET PROPRETÉ

L'ordre et la propreté autour de la machine sont des mesures aussi importantes pour la sécurité du personnel que les règles de sécurité. Il faut nettoyer régulièrement le sol, les podiums, autour de la machine et à l'intérieur. Les taches de graisse, d'huile ou d'autres matières glissantes sont dangereuses et doivent être immédiatement éliminées. Des outils ou autres pièces ne doivent pas se trouver sur le sol, sur les podiums ou autres emplacements de travail.

Si la zone de travail autour de la machine n'est pas propre et en ordre, quelqu'un peut glisser et tomber dans des parties de machine en mouvement et, de ce fait, se blesser sérieusement.

PROPER HOUSEKEEPING

Proper housekeeping is just as important to the safety of the operating personnel as are other safety procedures. The floor, the platform and the inside of the machine must be cleaned regularly. Grease, oil, and other slippery substances are dangerous and should be cleaned up immediately. Do not leave any tools or other objects on the floor, platform or in other working areas.

If the area around the machine is not clean and neat, someone may slip and fall into moving parts of the machine and be seriously injured.

ORDNUNG UND SAUBERKEIT

Ordnung und Sauberkeit rund um die Maschine sind ebenso wichtige Sicherheitsfaktoren für das Maschinenpersonal wie die anderen Sicherheitsregeln. Boden und Podien sowie der Maschineninnenraum sind regelmässig zu säubern. Fett, Öl und andere glitschige Stoffe sind gefährlich und sofort zu beseitigen. Zu beachten ist auch, dass keine Werkzeuge oder andere Gegenstände auf dem Boden, den Podien oder in anderen Arbeitsbereichen herumliegen.

Falls rund um die Maschine nicht Ordnung und Sauberkeit herrscht, besteht die Gefahr, dass jemand ausrutscht und in bewegliche Teile der laufenden Maschine fällt und sich dabei ernsthaft verletzt.

DISPOSITIFS DE SÉCURITÉ

L'usure et la rupture de pièces de la machine peuvent entraver le fonctionnement correct des dispositifs de sécurité. Pour cette raison, une personne qualifiée et spécialement désignée doit contrôler régulièrement tous les dispositifs de sécurité, en se référant à la documentation fournie par le fabricant.

Protections de personnes

En règle générale, pour chaque protection, vérifier les points suivants:

- La protection et les organes électriques qui la contrôlent doivent être complets, en bon état et propres.
- La machine ne doit pas pouvoir être mise en marche tant qu'une protection est ouverte.

SAFETY DEVICES

Wear and tear of the machine's parts may impact upon the proper functioning of safety devices. For this reason, a qualified and specially designated person must regularly check the safety devices with reference to the manufacturer's machine documentation.

Safety guards

As a rule, on every safety guard, the following items must be checked:

- The guards and their electrical control components should be complete, in good condition and clean.
- The machine must not be able to start up if any guard is open.

SICHERHEITSVORRICHTUNGEN

Abnutzung und Bruch von Maschinenteilen können die korrekte Funktion der Sicherheitsvorrichtungen beeinträchtigen. Aus diesem Grund ist ein qualifizierter Mitarbeiter zu beauftragen, die Sicherheitsvorrichtungen entsprechend den Unterlagen des Herstellers regelmässig zu kontrollieren.

Schutzvorrichtungen

Im allgemeinen sind an allen Schutzvorrichtungen folgende Einzelheiten zu prüfen:

- Die Schutzvorrichtungen und deren elektrischen Steuerorgane sollen vollständig, in einwandfreiem Zustand und sauber sein.
- Die Maschine darf nicht in Betrieb gesetzt werden können, solange eine Schutzvorrichtung offen ist.

ARMOIRES ÉLECTRIQUES

Seule une personne qualifiée est autorisée à intervenir à l'intérieur des armoires électriques.

SWITCH CABINETS

Only a qualified person is authorized to intervene inside the switch cabinets.

SCHALTSCHRÄNKE

Der Zugang zum Innern der Schaltschränke ist nur einer qualifizierten Person gestattet.

© BOBST SA – All rights reserved 1999

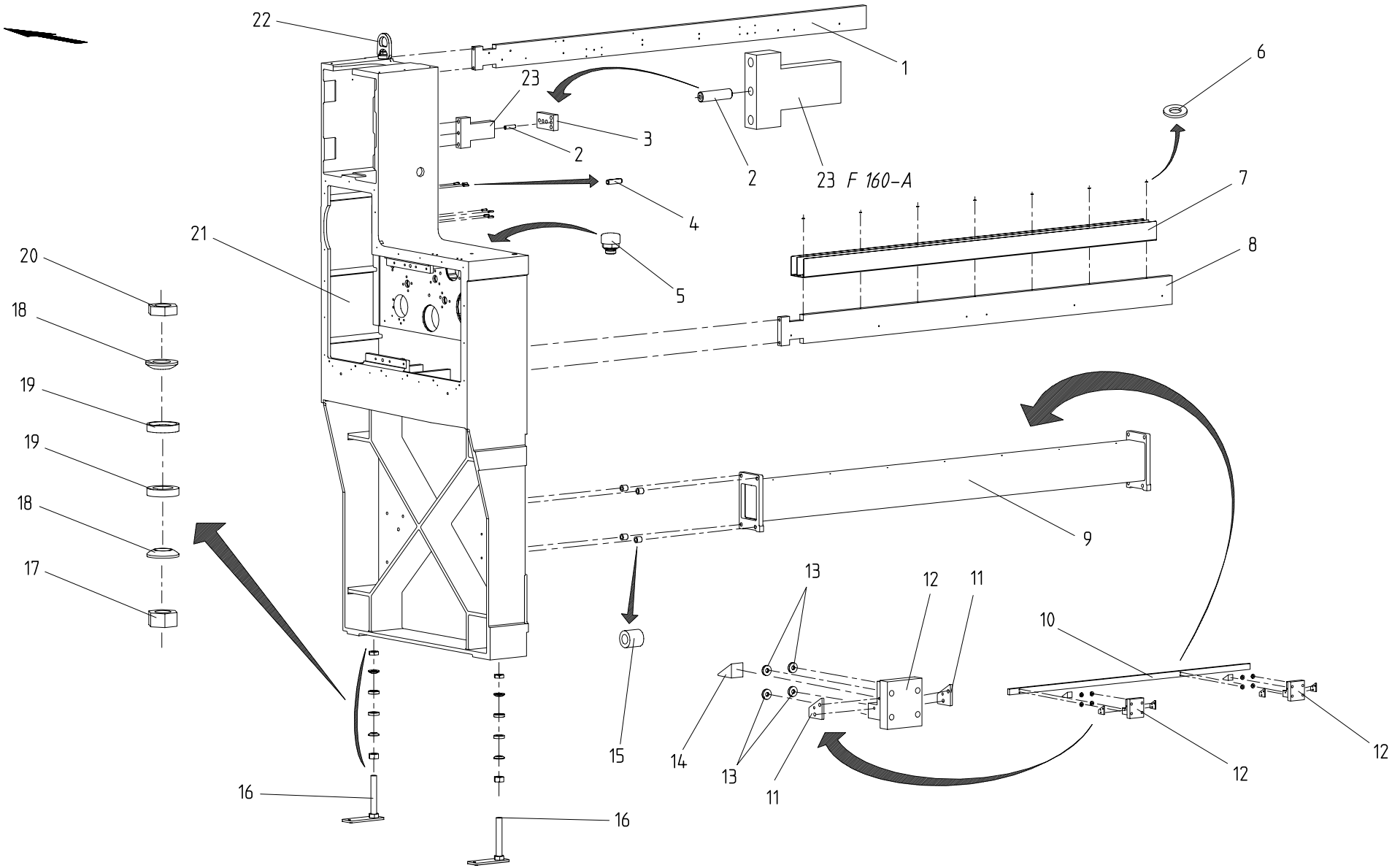

BATI CC ET TRAVERSES	FRAME OS AND CROSS PIECES	GESTELL BS.UND QUERTRAEGER

BOBST DOCtech	022103 4301 0100 00056854 01.03.1999		**MASTERFLEX 160-A/203-A/A MATIC** **=> 0010 / <=**

A01 030

© BOBST SA – All rights reserved 1999

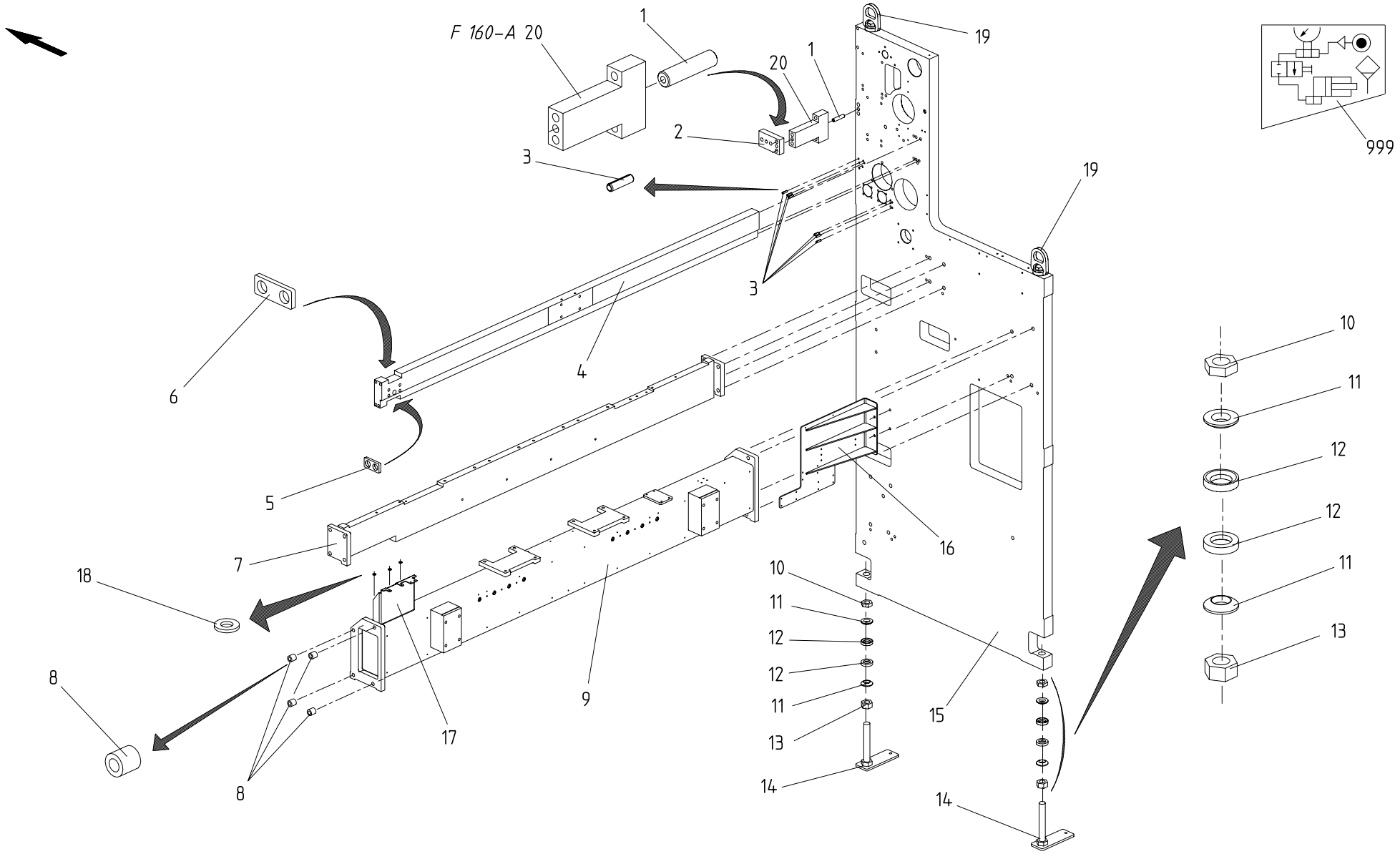

BATI COC ET TRAVERSES	FRAME OOS AND CROSS PIECES	GESTELL GBS.UND QUERTRAEGER

BOBST DOCtech	022103 4301 0100 00056855 01.03.1999		**MASTERFLEX 160-A/203-A/A MATIC** **=> 0010 / <=**	**A01 040**

© BOBST SA – All rights reserved 1999

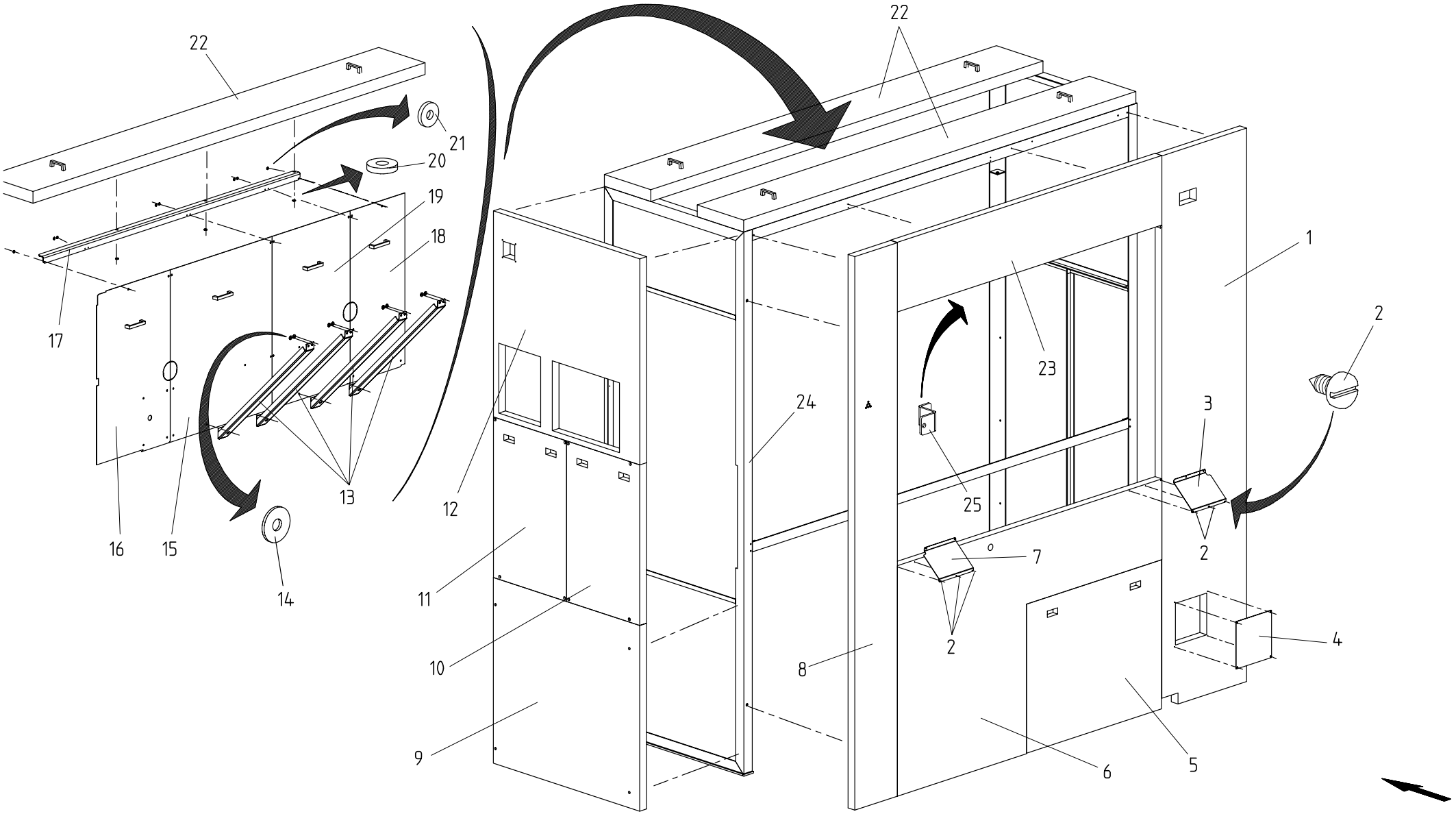

CARENAGE ET PROTECTIONS ANTI–BRUIT | HOUSING AND NOISE ABSORBING PROTECTIONS | VERSCHALUNG U. LAERMSCHUTZVERSCHALUNG.

© BOBST SA – All rights reserved 1999

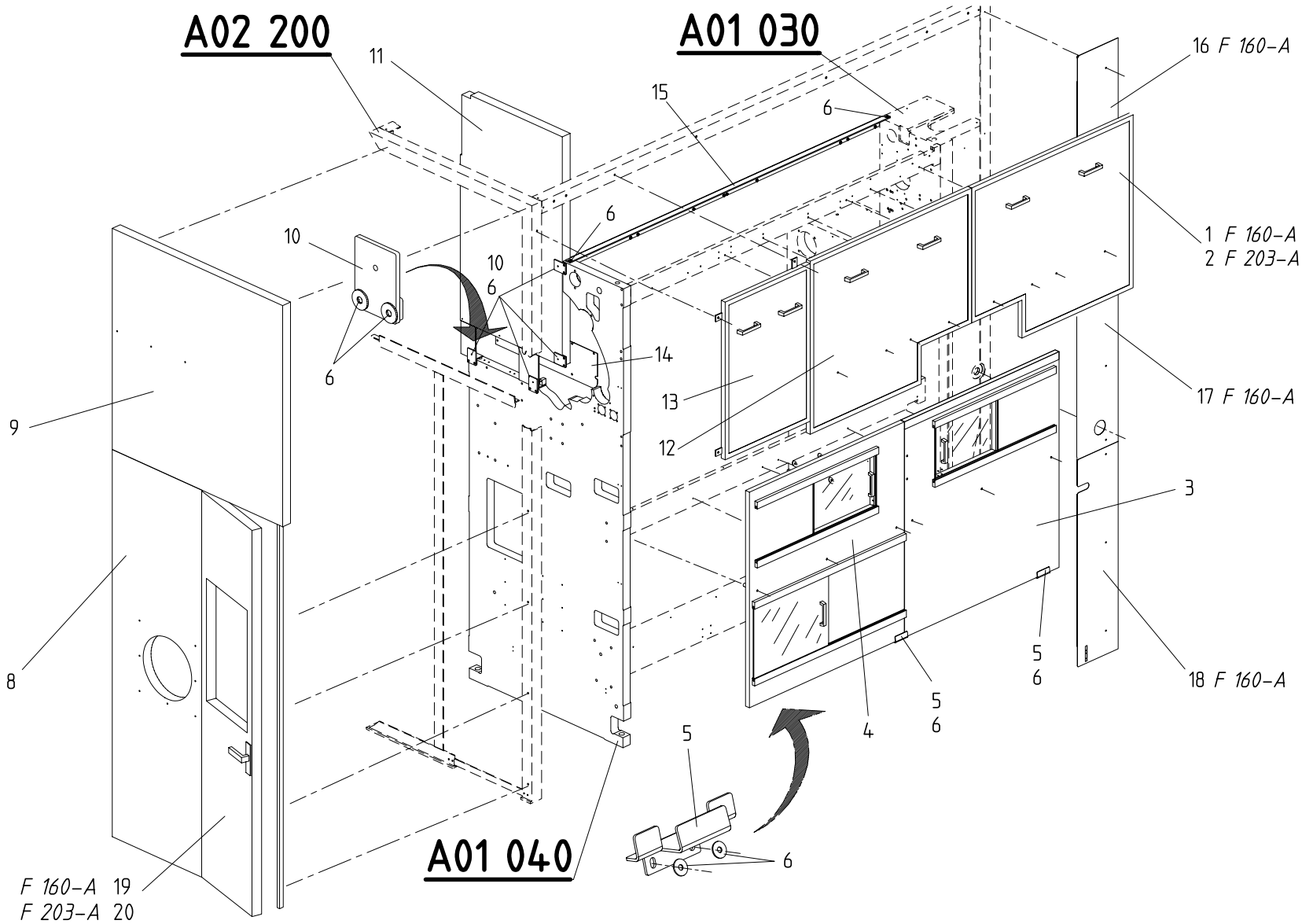

CARENAGE ET PROTECTIONS ANTI–BRUIT | HOUSING AND NOISE ABSORBING PROTECTIONS | VERSCHALUNG U. LAERMSCHUTZVERSCHALUNG.

© BOBST SA – All rights reserved 1999

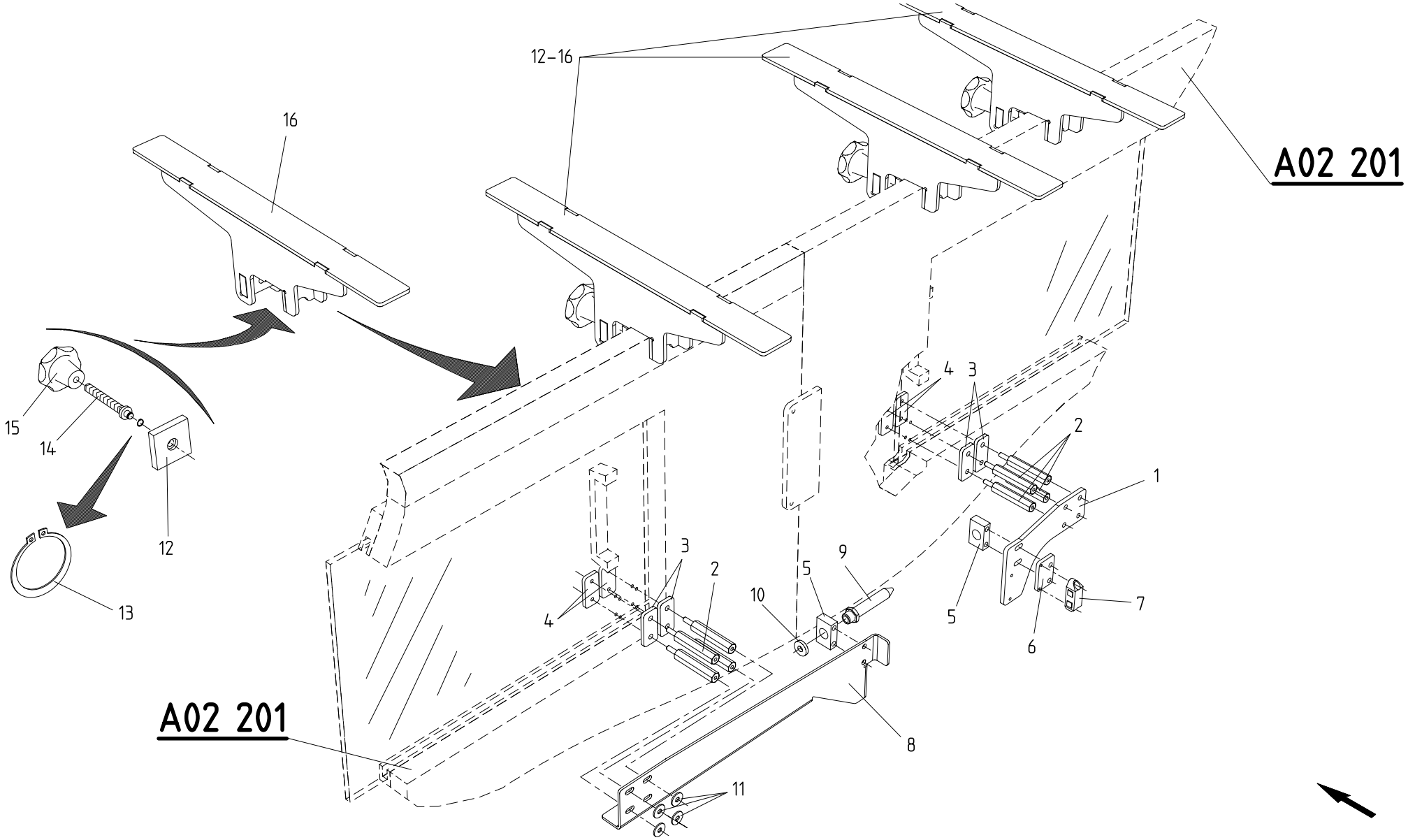

CARENAGE ET PROTECTIONS ANTI–BRUIT | HOUSING AND NOISE ABSORBING PROTECTIONS | VERSCHALUNG U. LAERMSCHUTZVERSCHALUNG.

© BOBST SA – All rights reserved 1999

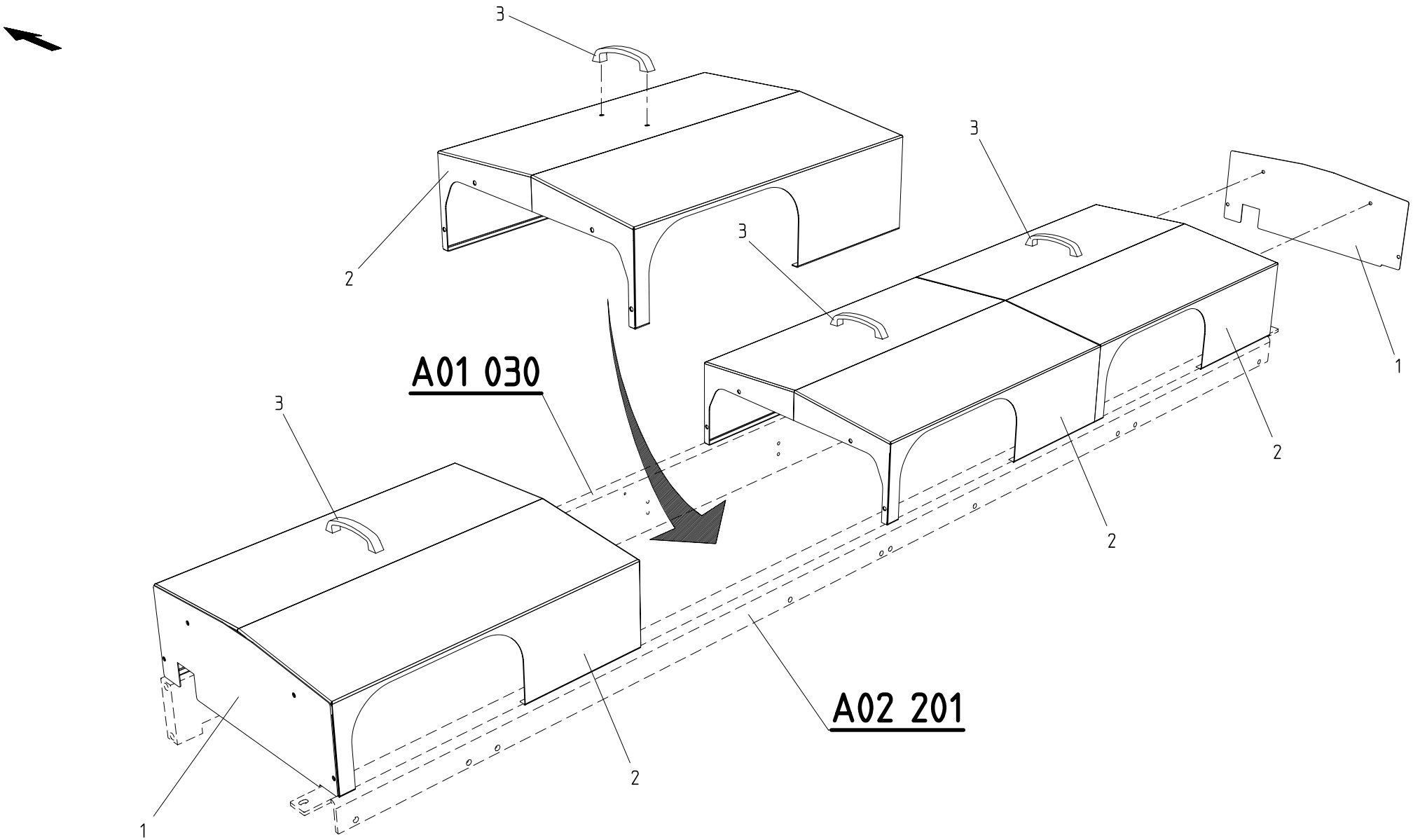

CARENAGE ET PROTECTIONS ANTI–BRUIT | HOUSING AND NOISE ABSORBING PROTECTIONS | VERSCHALUNG U. LAERMSCHUTZVERSCHALUNG.

© BOBST SA – All rights reserved 1999

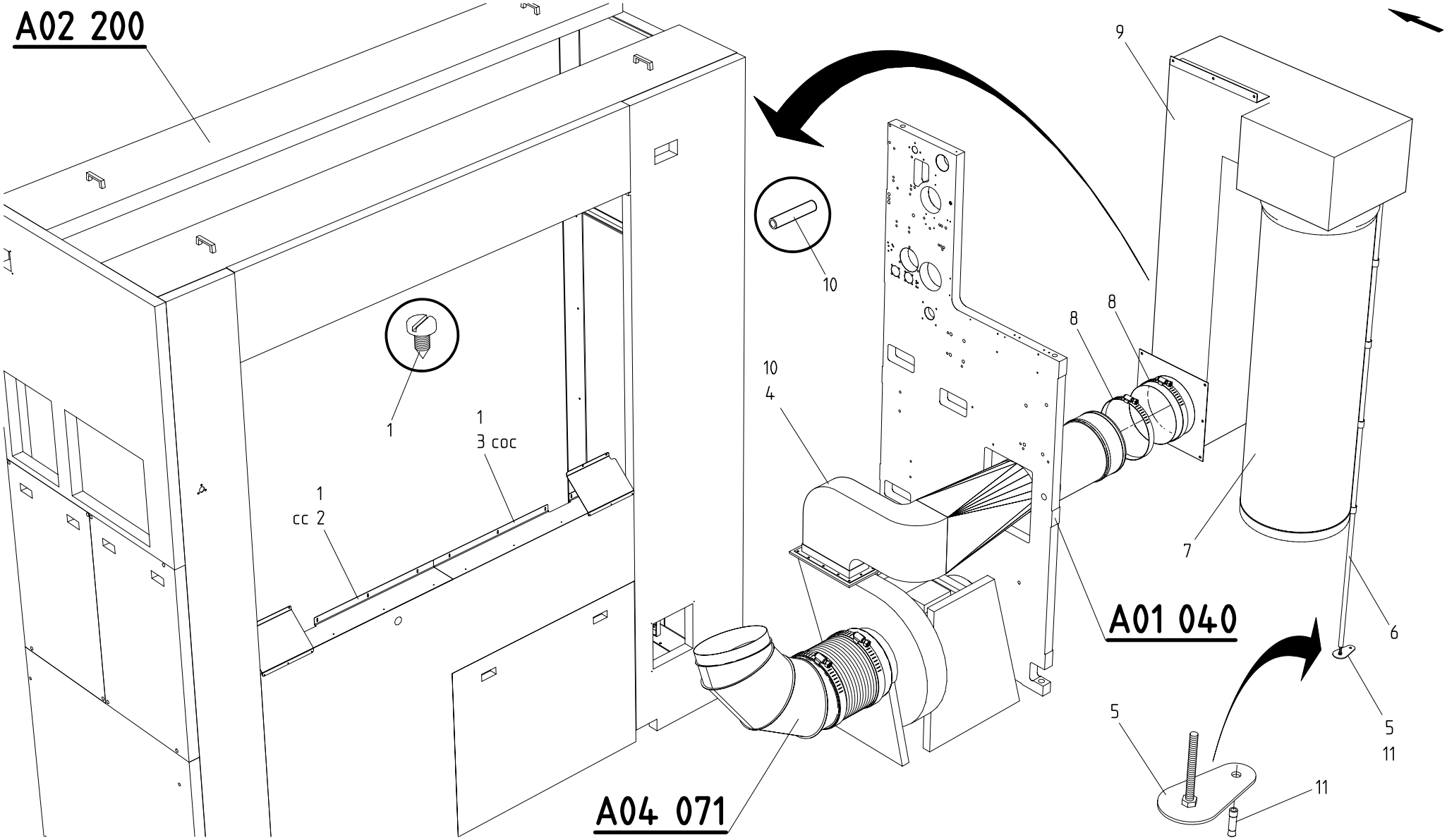

CARENAGE ET PROTECTIONS ANTI–BRUIT | HOUSING AND NOISE ABSORBING PROTECTIONS | VERSCHALUNG U. LAERMSCHUTZVERSCHALUNG.

© BOBST SA – All rights reserved 1999

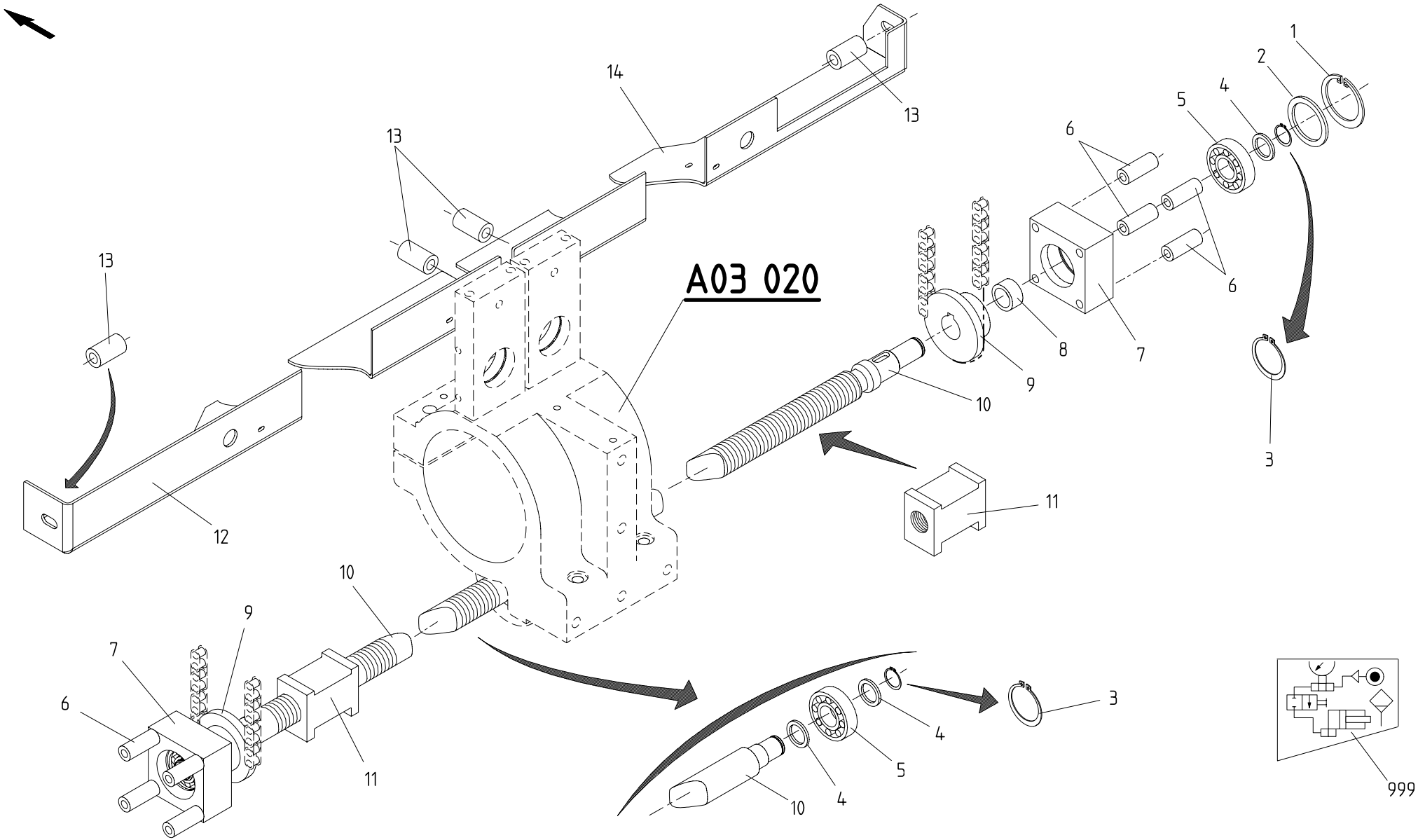

JOUES LATERALES MOTORISEES	MOTORISED SIDE GUIDES	MOTORGETRIEBENE SEITENFUEHRUNGEN

BOBST DOCtech	022103 4301 0100 00056861 01.03.1999		MASTERFLEX 160-A/203-A/A MATIC => 0010 / <=

A03 010

© BOBST SA – All rights reserved 1999

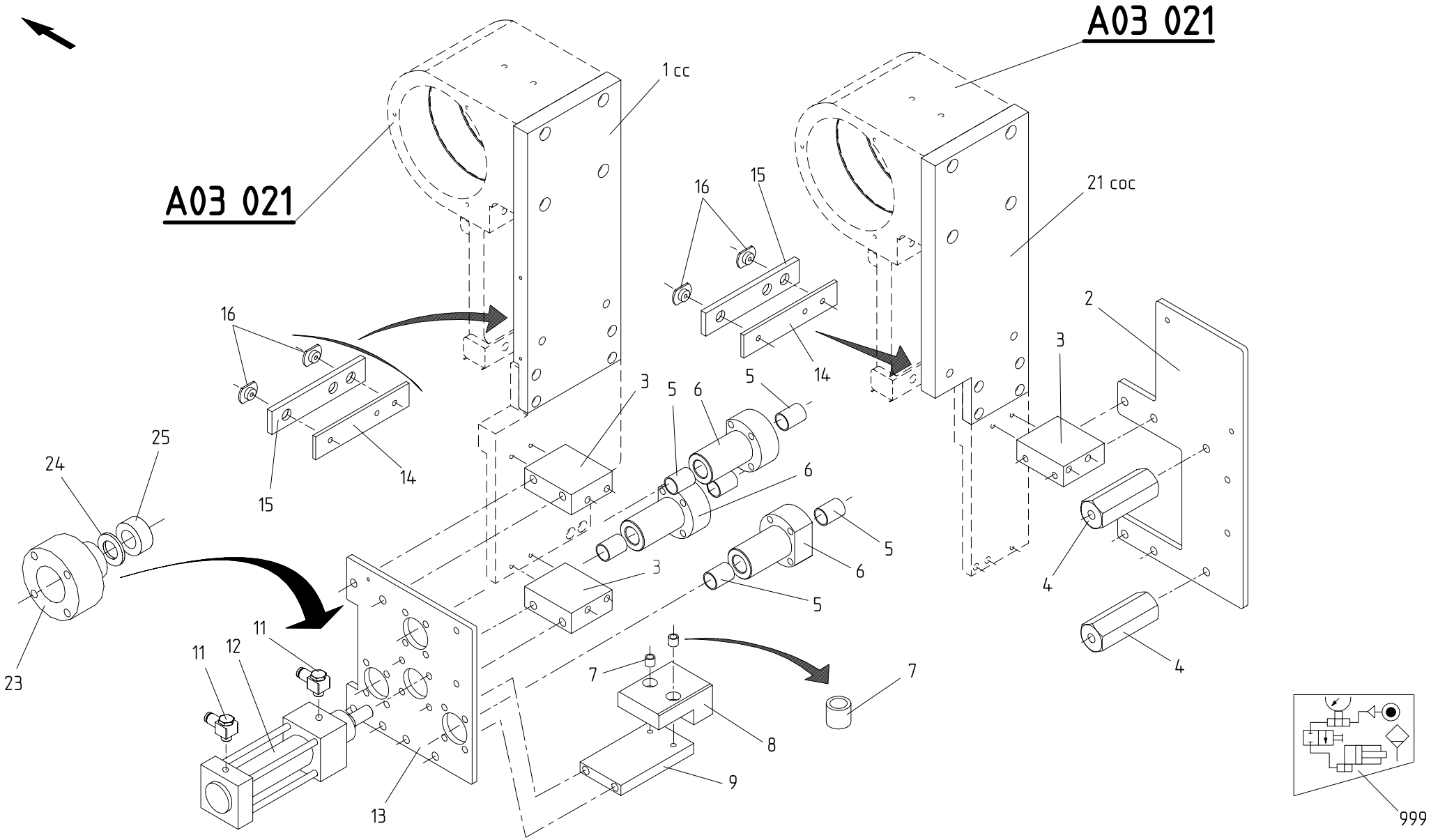

JOUES LATERALES MOTORISEES	MOTORISED SIDE GUIDES	MOTORGETRIEBENE SEITENFUEHRUNGEN

BOBST DOCtech	022103 4301 0100 00056862 01.03.1999		**MASTERFLEX 160-A/203-A/A MATIC** **=> 0010 / <=**

A03 011

© BOBST SA – All rights reserved 1999

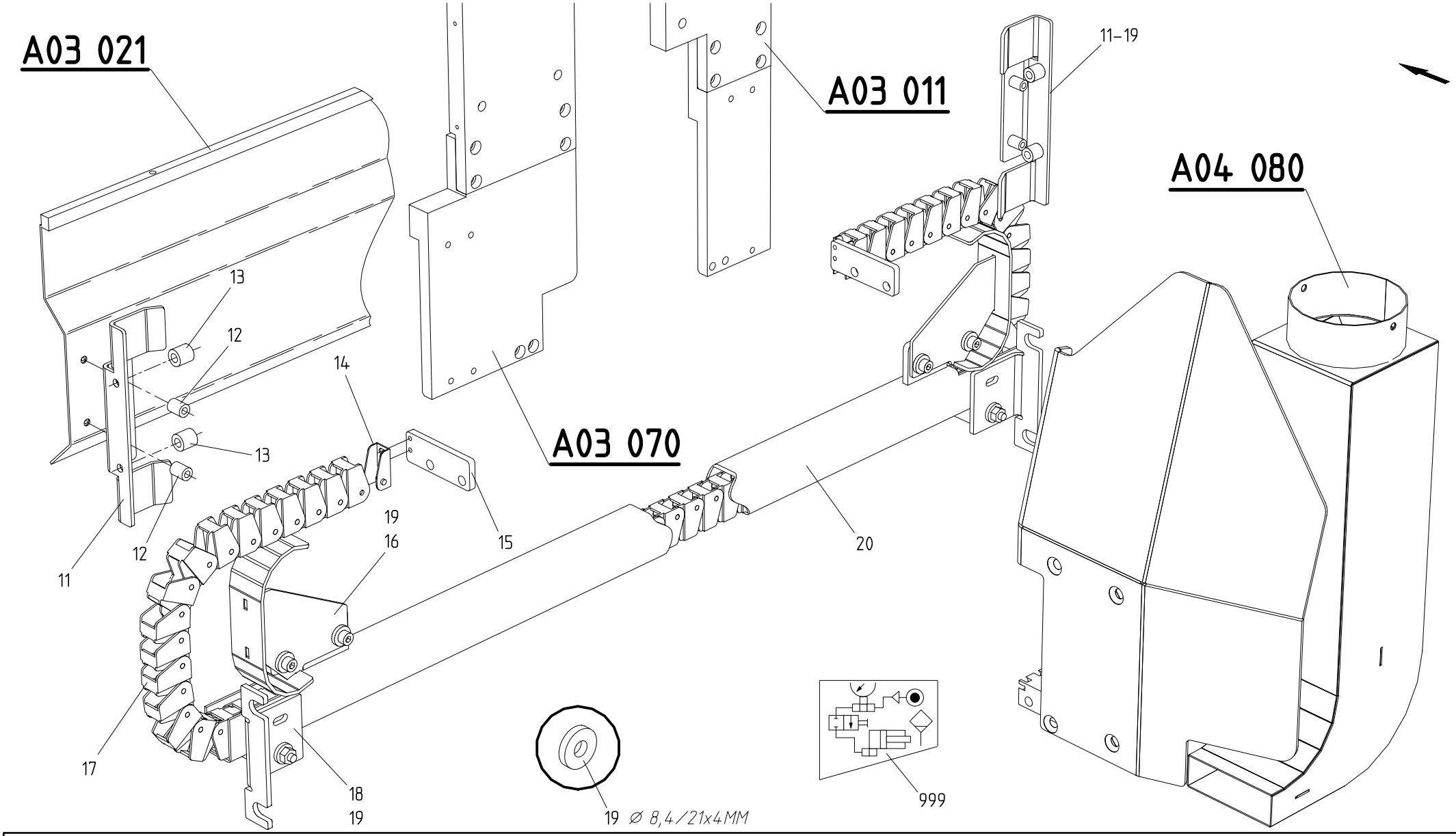

JOUES LATERALES MOTORISEES	MOTORISED SIDE GUIDES	MOTORGETRIEBENE SEITENFUEHRUNGEN

BOBST DOCtech	022103 4301 0100 00056863 01.03.1999		MASTERFLEX 160-A/203-A/A MATIC => 0010 / <=

A03 012

© BOBST SA – All rights reserved 1999

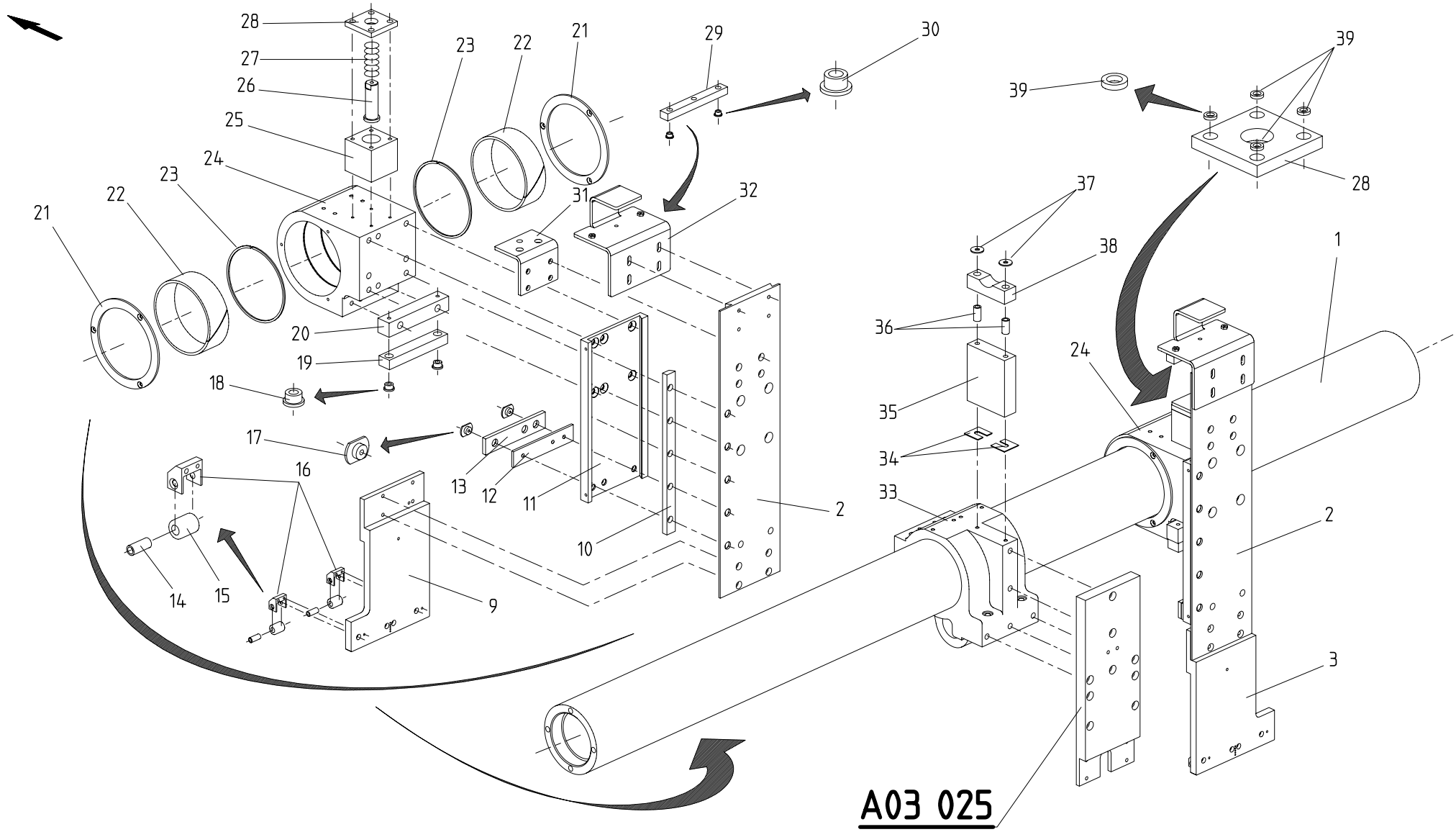

COMMANDE ET JAUGE D'INTRODUCTION	DRIVE AND INFEED GAUGE	ANTRIEB UND EINFUEHRLEHRE

BOBST DOCtech	022103 4301 0100 00056864 01.03.1999		MASTERFLEX 160-A/203-A/A MATIC => 0010 / <=

A03 020

© BOBST SA – All rights reserved 1999

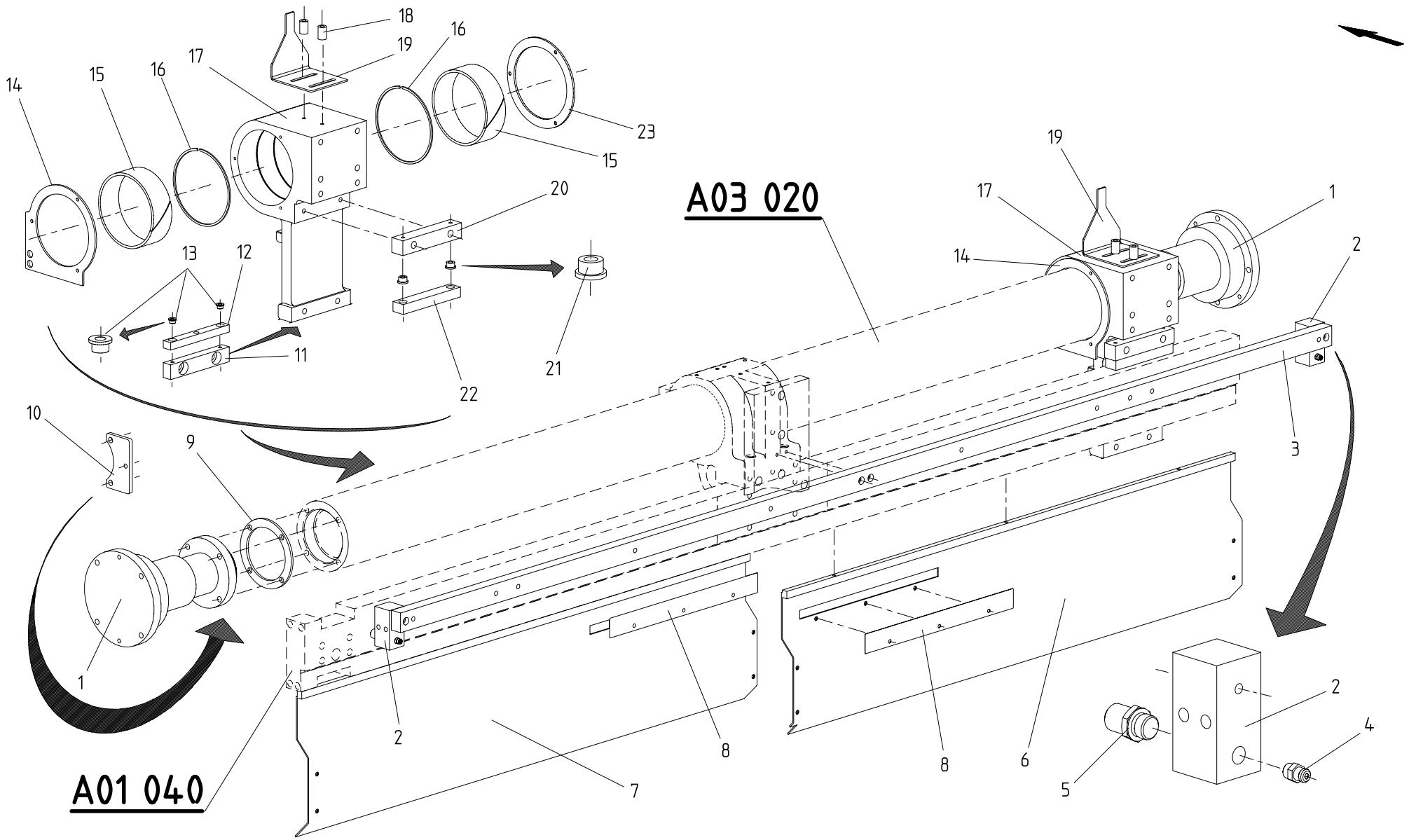

COMMANDE ET JAUGE D'INTRODUCTION	DRIVE AND INFEED GAUGE	ANTRIEB UND EINFUEHRLEHRE

BOBST DOCtech	022103 4301 0100 00056865 01.03.1999		MASTERFLEX 160-A/203-A/A MATIC => 0010 / <=

A03 021

© BOBST SA – All rights reserved 1999

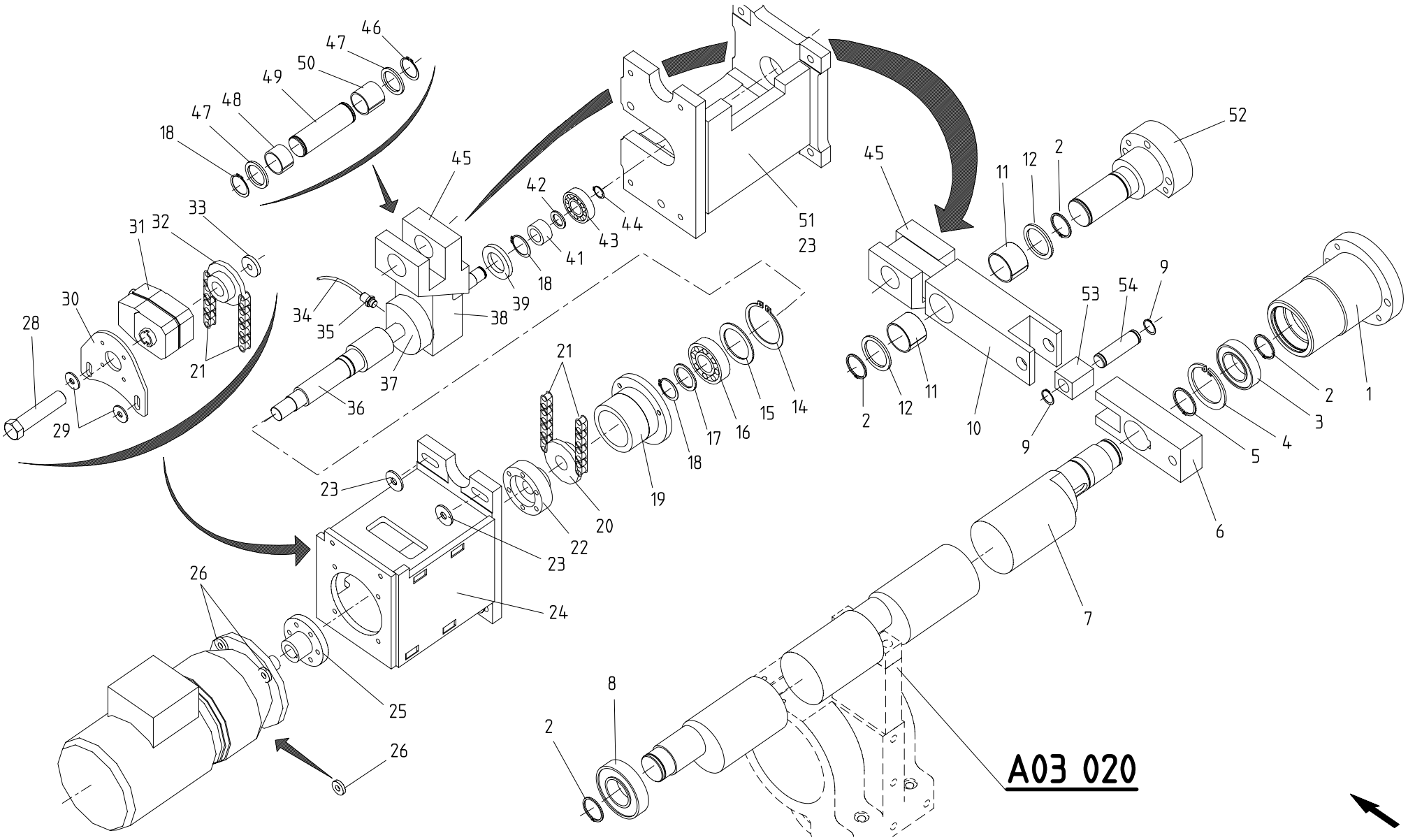

COMMANDE ET JAUGE D'INTRODUCTION	DRIVE AND INFEED GAUGE	ANTRIEB UND EINFUEHRLEHRE

BOBST DOCtech	022103 4301 0100 00056866 01.03.1999		MASTERFLEX 160-A/203-A/A MATIC => 0010 / <=

A03 022

© BOBST SA – All rights reserved 1999

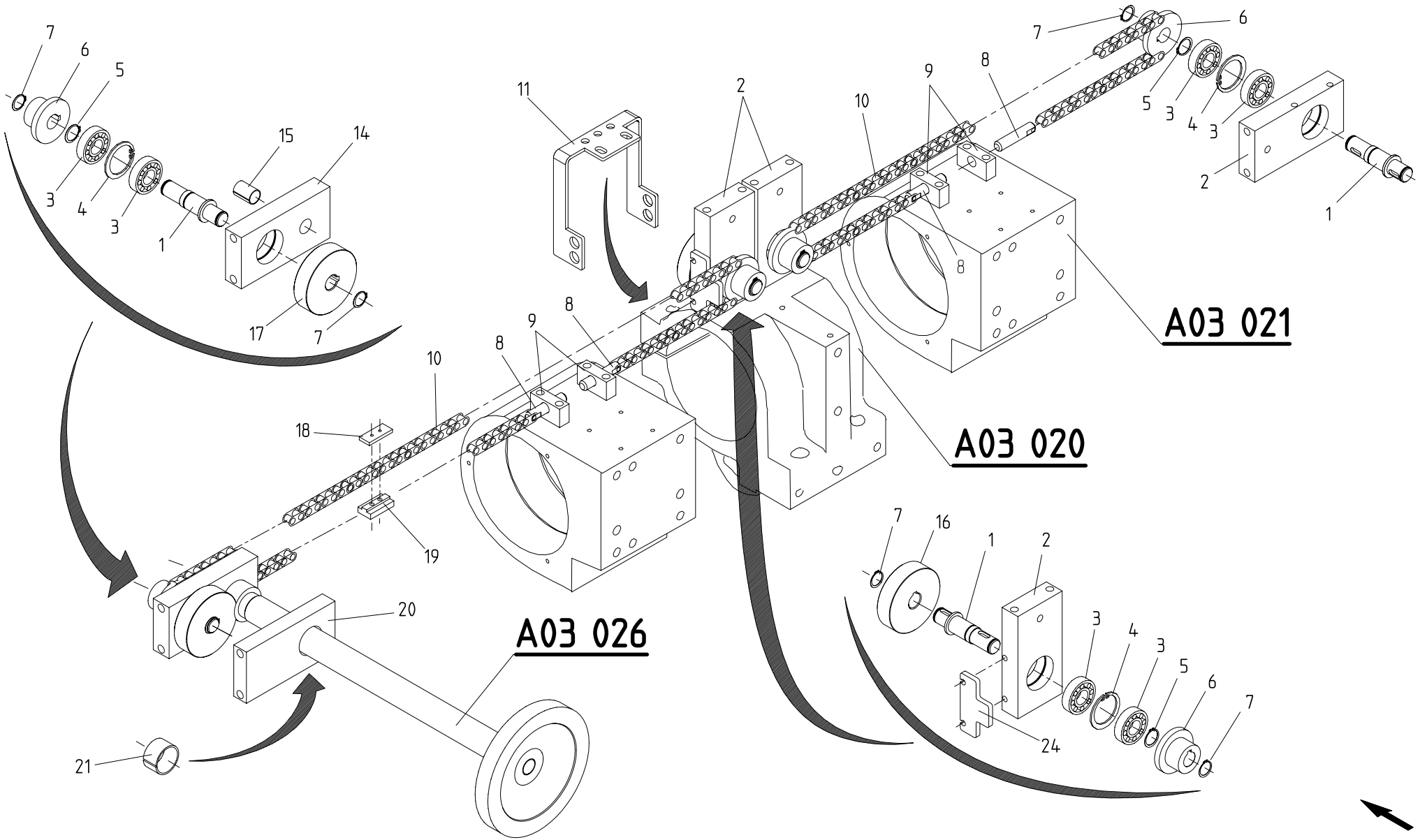

COMMANDE ET JAUGE D'INTRODUCTION | DRIVE AND INFEED GAUGE | ANTRIEB UND EINFUEHRLEHRE

© BOBST SA – All rights reserved 1999

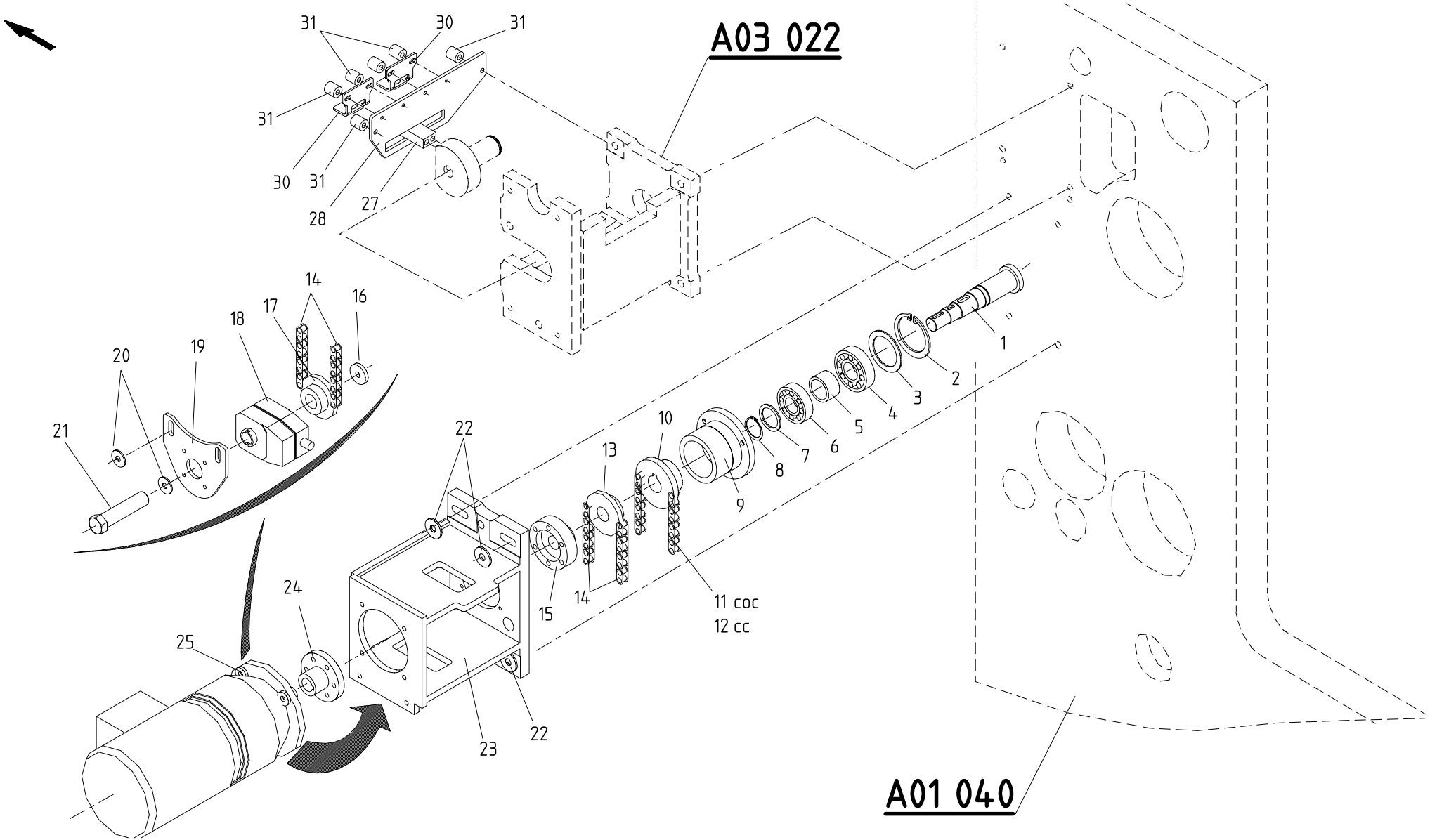

COMMANDE ET JAUGE D'INTRODUCTION	DRIVE AND INFEED GAUGE	ANTRIEB UND EINFUEHRLEHRE

BOBST DOCtech	022103 4301 0100 00056868 01.03.1999		MASTERFLEX 160-A/203-A/A MATIC => 0010 / <=

A03 024

© BOBST SA – All rights reserved 1999

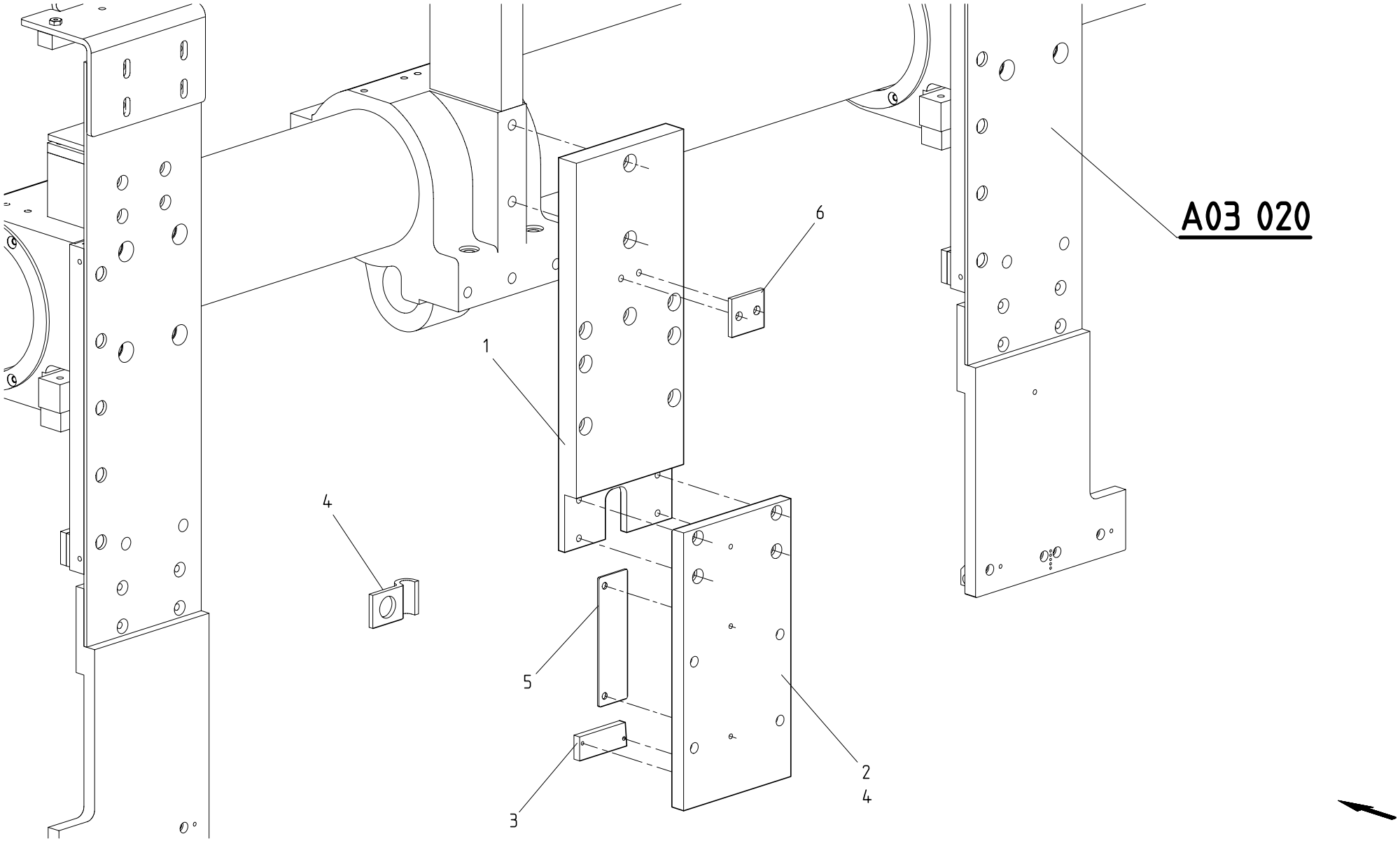

COMMANDE ET JAUGE D'INTRODUCTION | DRIVE AND INFEED GAUGE | ANTRIEB UND EINFUEHRLEHRE

© BOBST SA – All rights reserved 1999

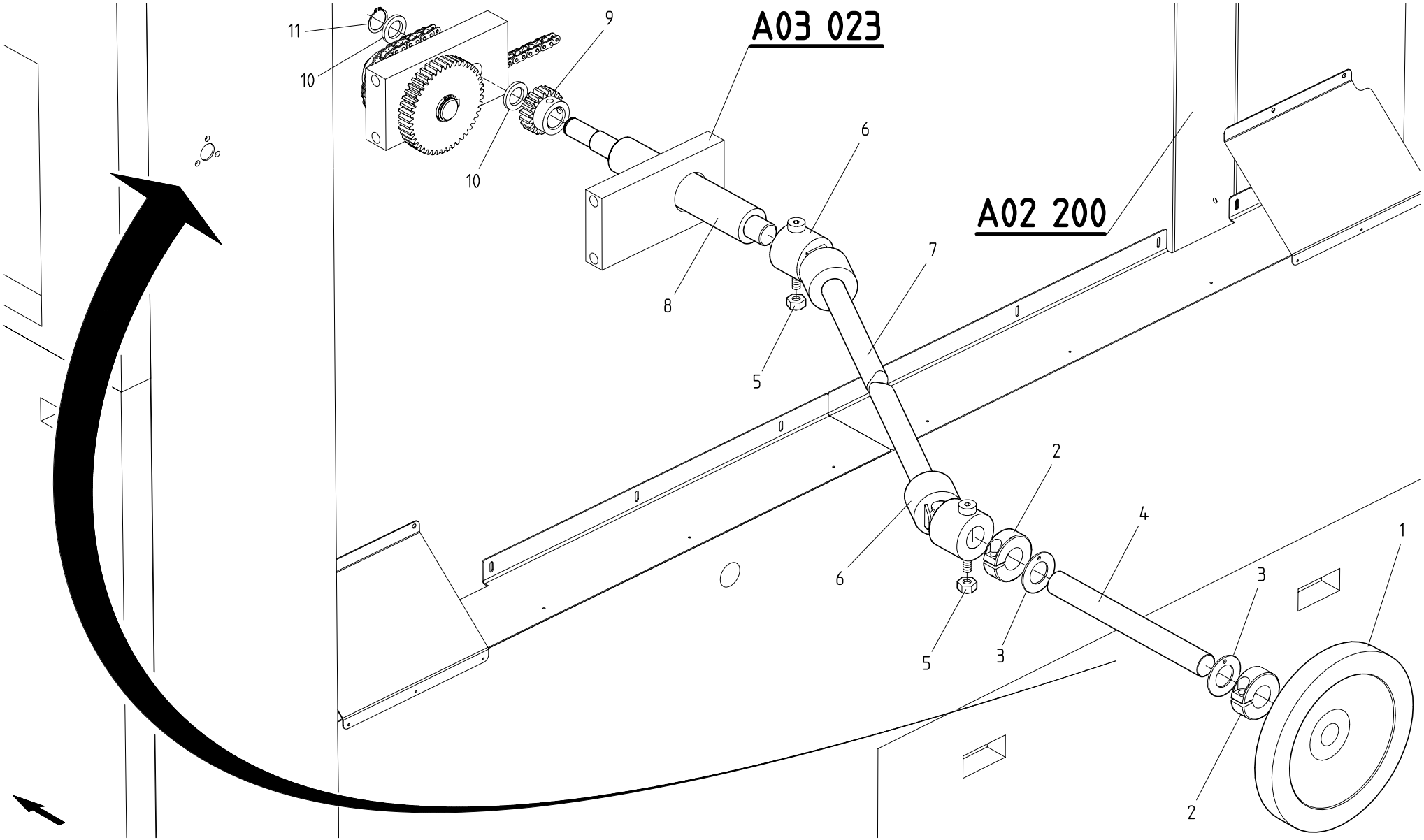

COMMANDE ET JAUGE D'INTRODUCTION | DRIVE AND INFEED GAUGE | ANTRIEB UND EINFUEHRLEHRE

© BOBST SA – All rights reserved 1999

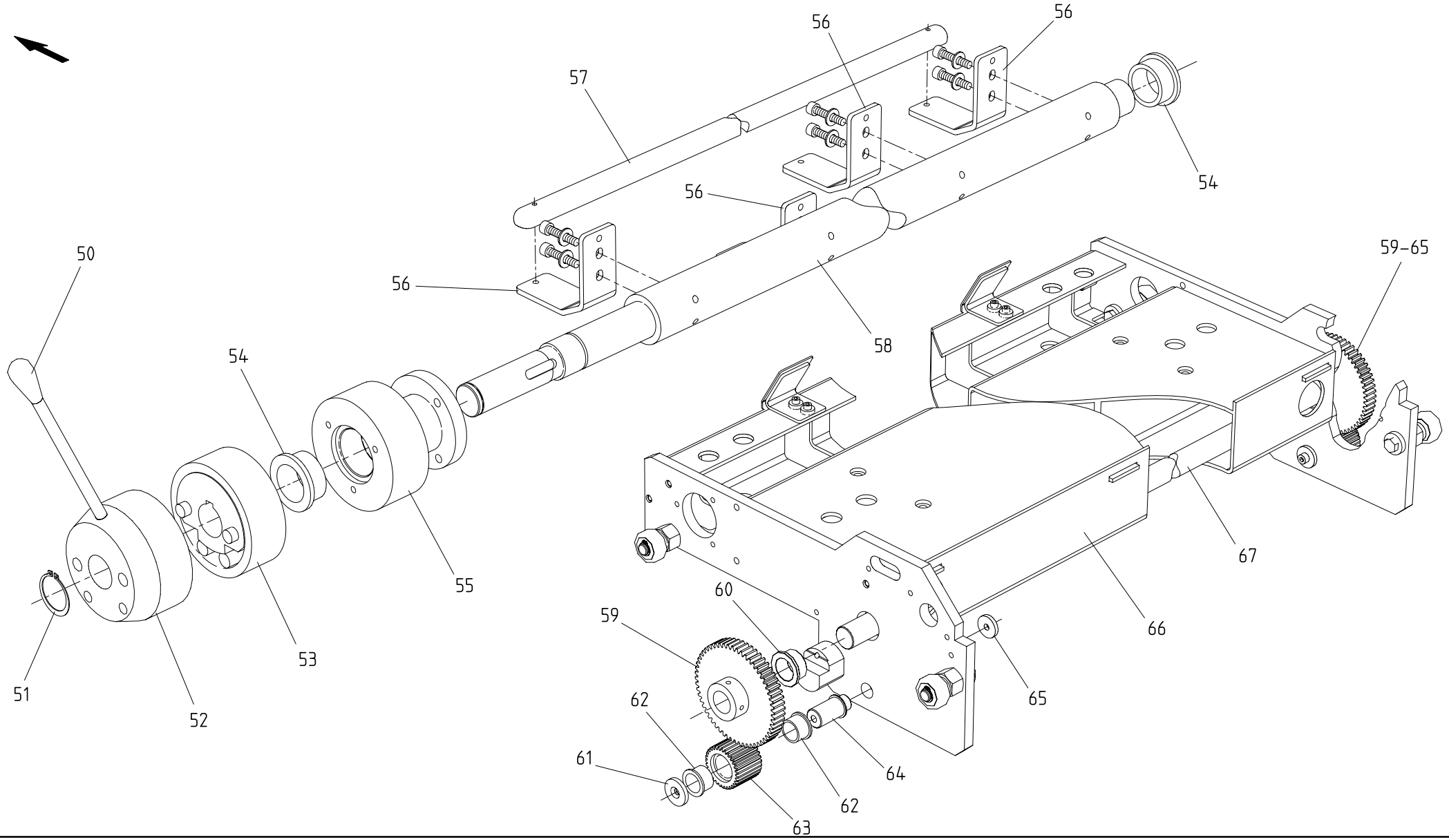

CHARIOT D'APPUI ARRIERE	REAR SUPPORT CARRIAGE	HINTERER ABSTUETZSCHLITTEN

BOBST DOCtech	022103 4301 0100 00056871 01.03.1999	

MASTERFLEX 160-A/203-A/A MATIC

=> 0010 / <=

A03 030

© BOBST SA – All rights reserved 1999

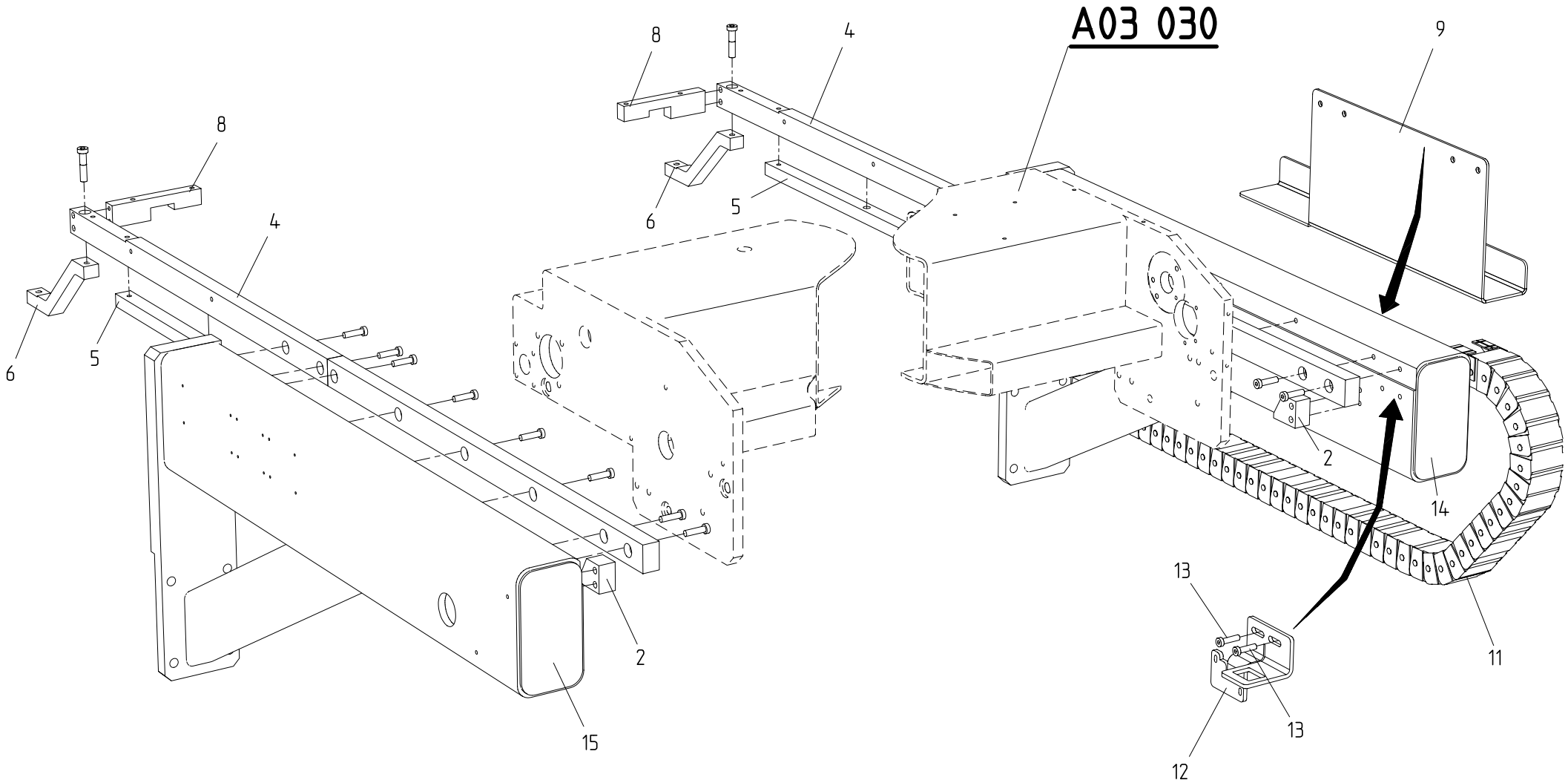

CHARIOT D'APPUI ARRIERE	REAR SUPPORT CARRIAGE	HINTERER ABSTUETZSCHLITTEN

© BOBST SA – All rights reserved 1999

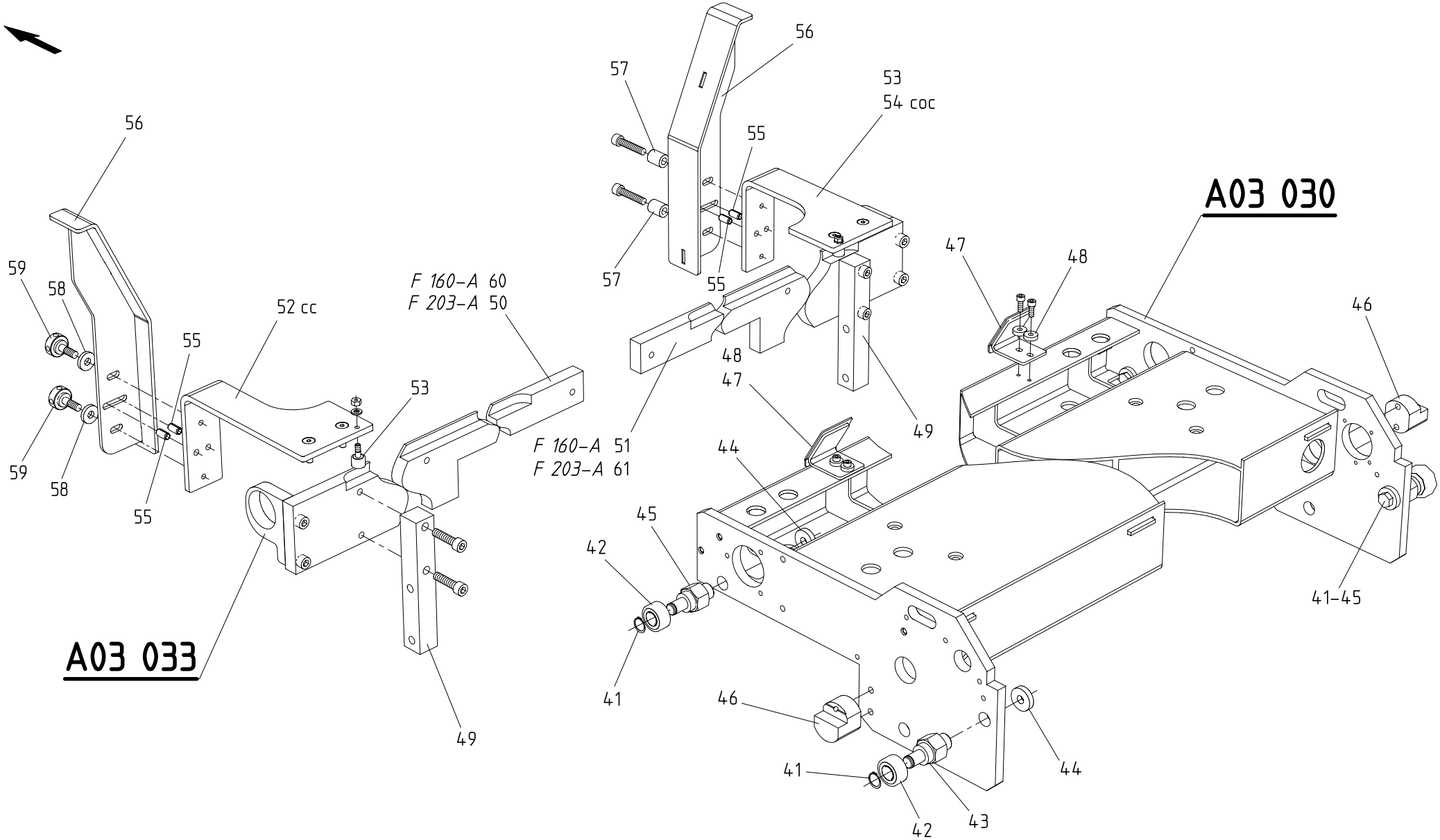

CHARIOT D'APPUI ARRIERE	REAR SUPPORT CARRIAGE	HINTERER ABSTUETZSCHLITTEN

BOBST DOCtech	022103 4301 0100 00056873 01.03.1999		MASTERFLEX 160-A/203-A/A MATIC => 0010 / <=

A03 032

© BOBST SA – All rights reserved 1999

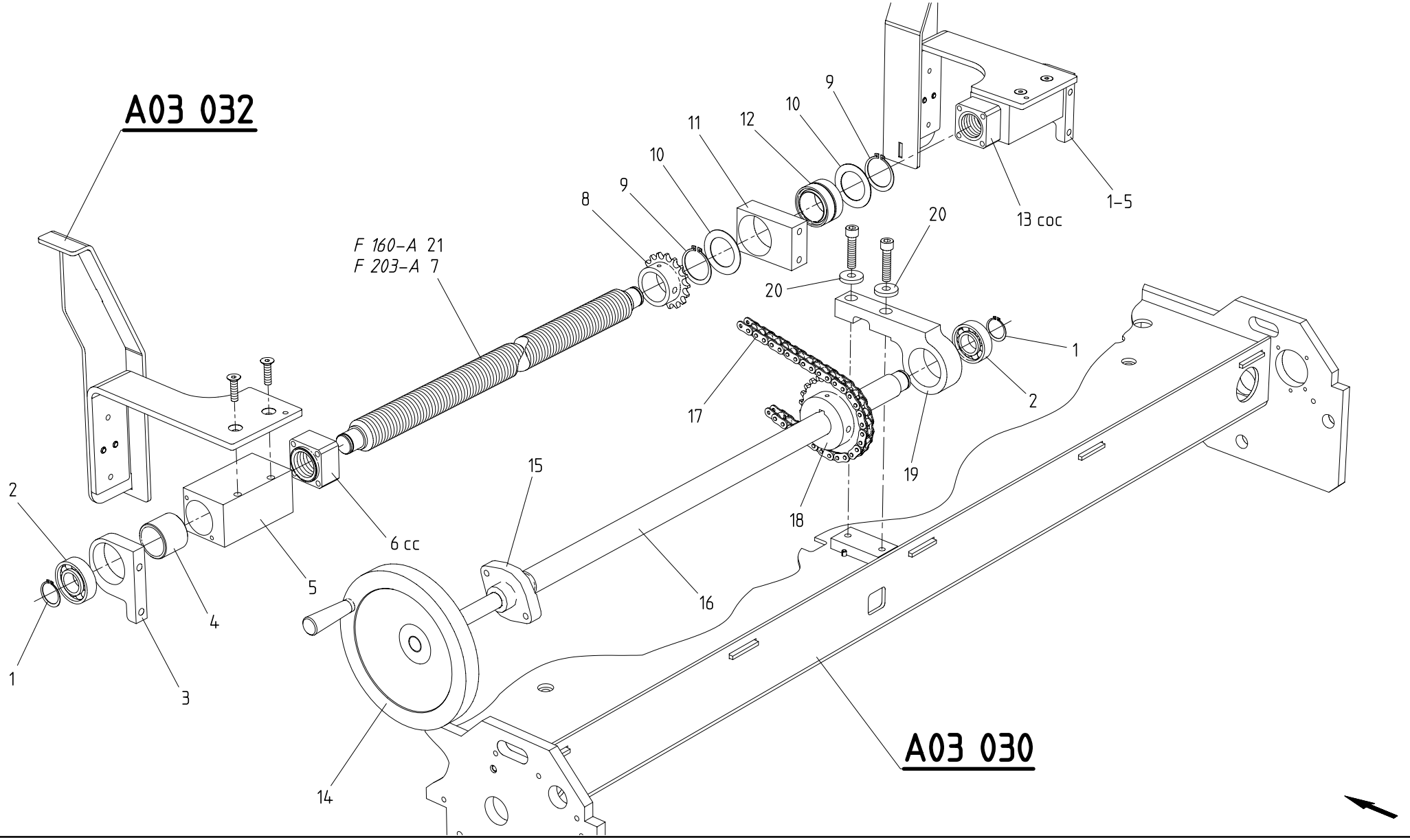

CHARIOT D'APPUI ARRIERE	REAR SUPPORT CARRIAGE	HINTERER ABSTUETZSCHLITTEN

BOBST DOCtech	022103 4301 0100 00056874 01.03.1999		MASTERFLEX 160-A/203-A/A MATIC => 0010 / <=

A03 033

© BOBST SA – All rights reserved 1999

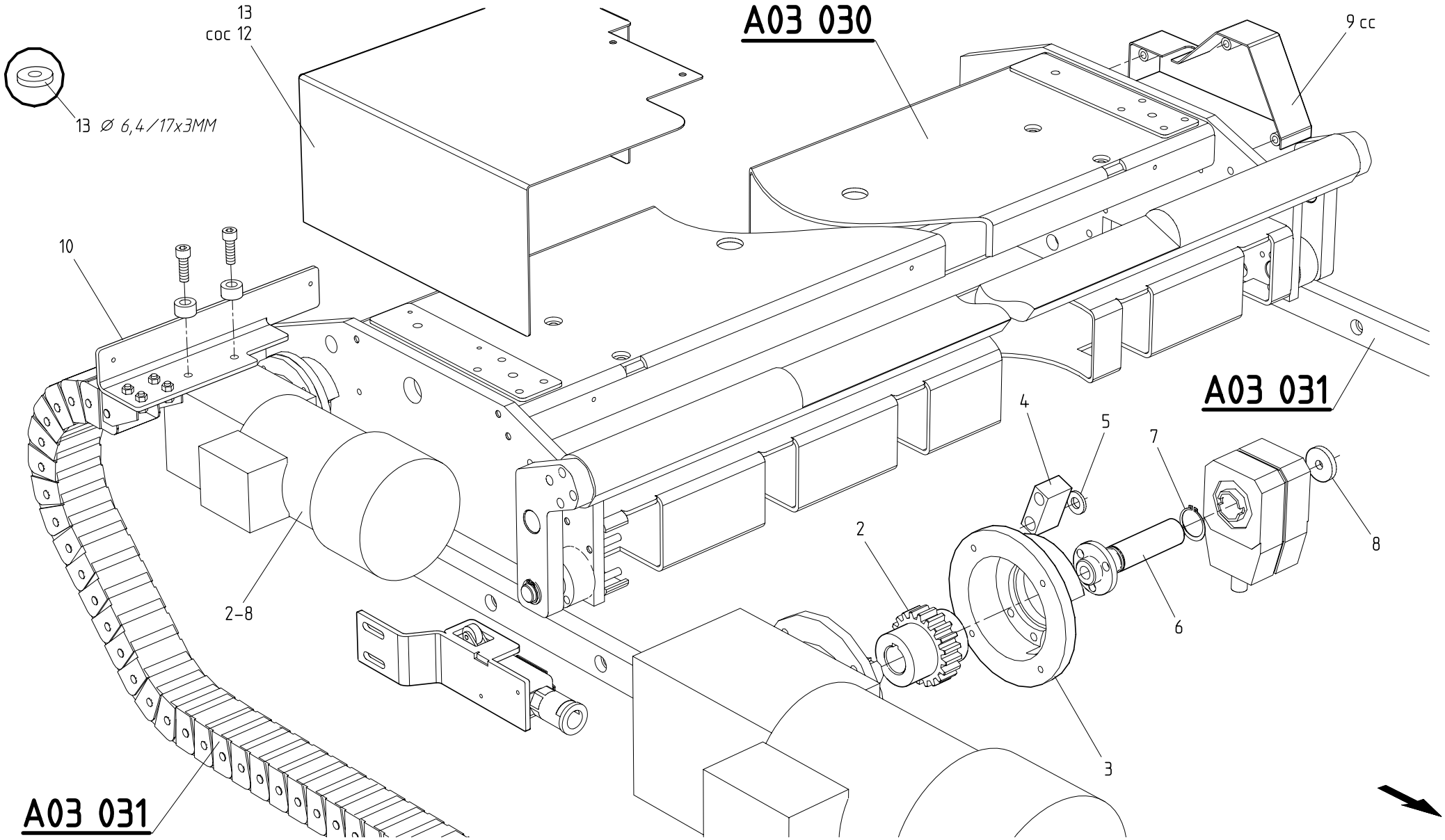

CHARIOT D'APPUI ARRIERE MOTORISE	MOTORIZED REAR SUPPORTING CARRIAGE	MOTORISIERTER HINTERER ABSTUETZWAGEN

BOBST DOCtech	022103 4301 0100 00056875 01.03.1999		MASTERFLEX 160-A/203-A/A MATIC => 0010 / <=

A03 050

© BOBST SA – All rights reserved 1999

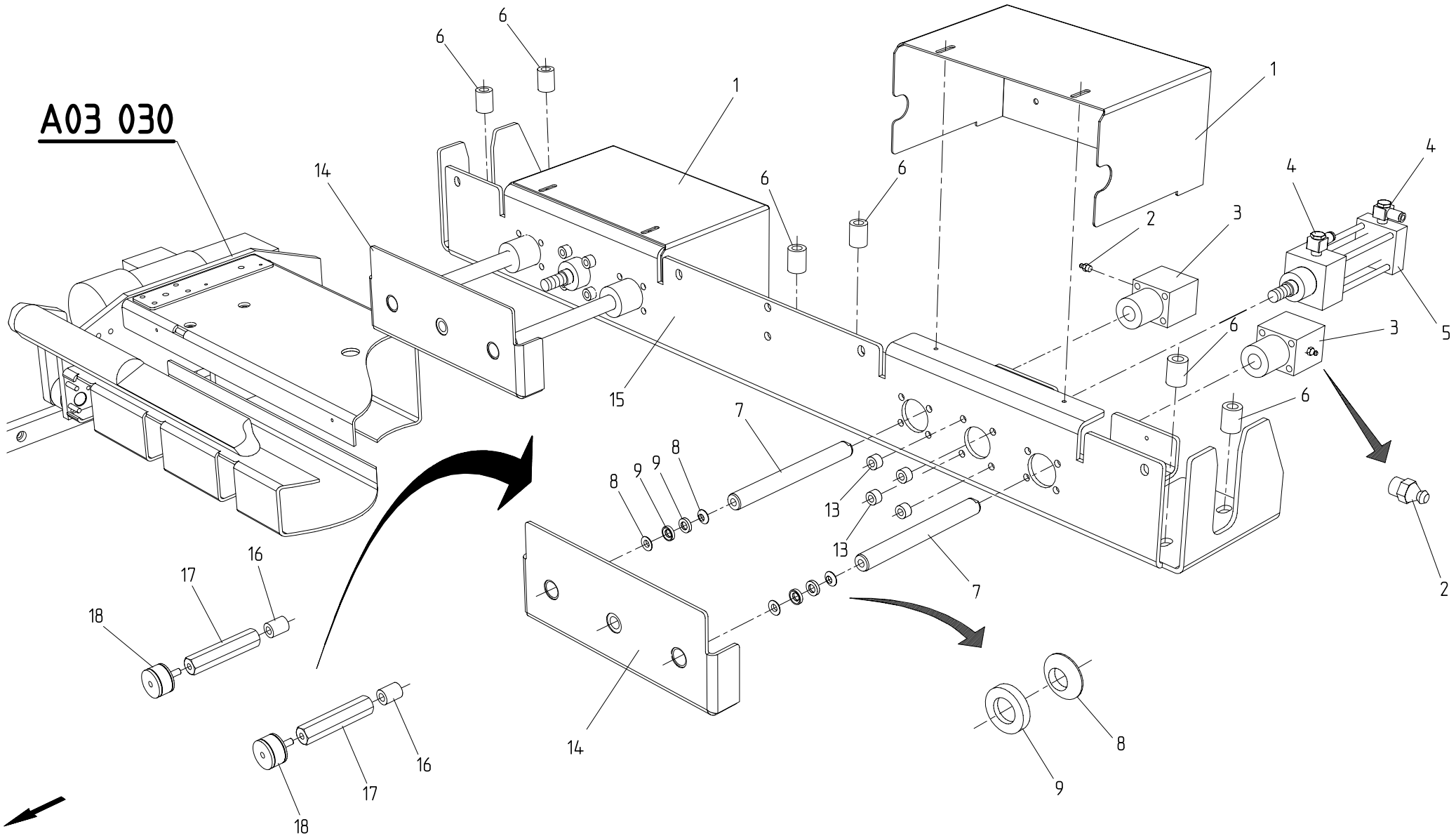

RANGEUR ARRIERE	REAR JOGGER	HINTERER GERADERICHTER

BOBST DOCtech	022103 4301 0100 00056876 01.03.1999	

MASTERFLEX 160-A/203-A/A MATIC

=> 0010 / <=

A03 060

© BOBST SA – All rights reserved 1999

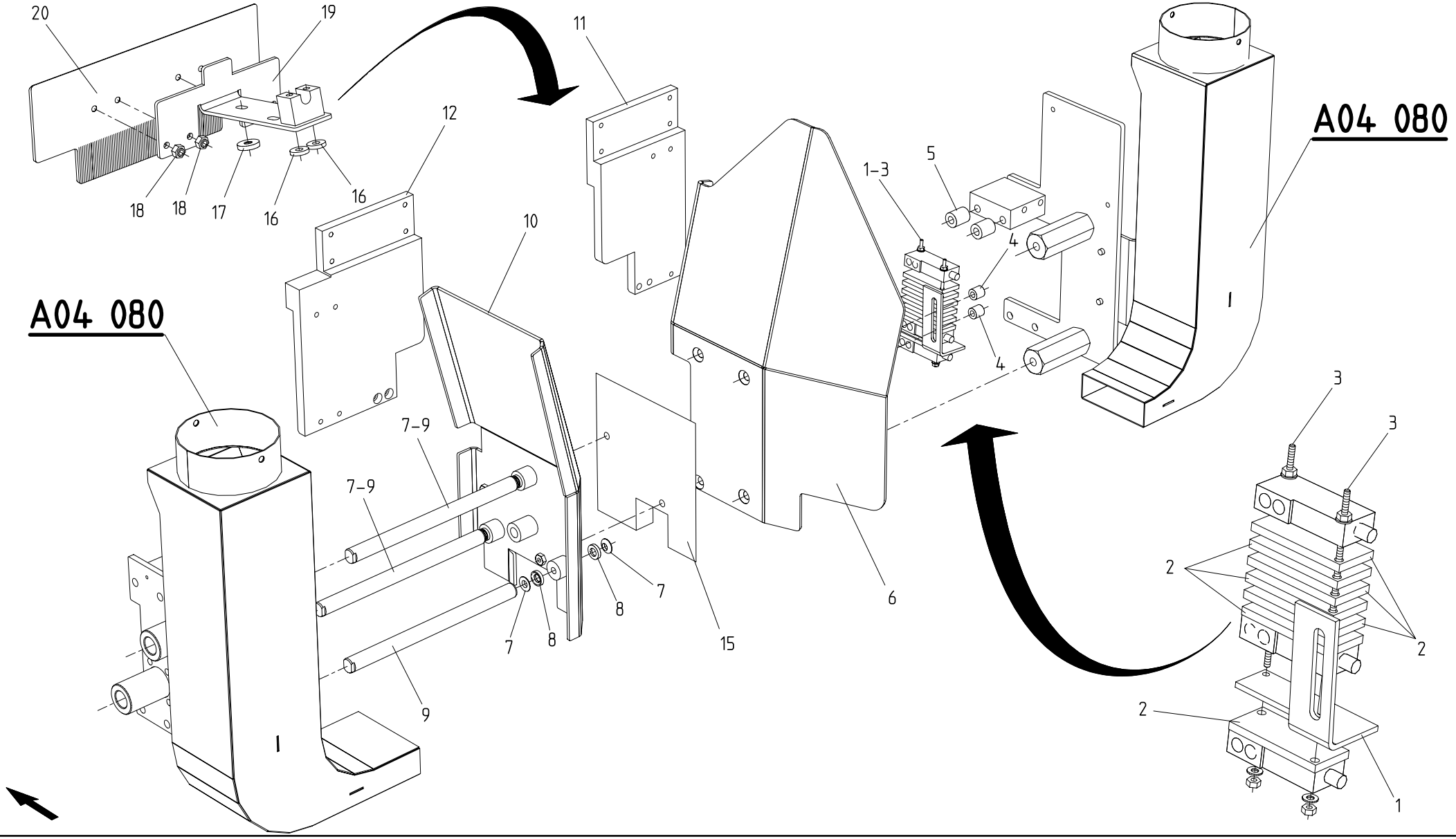

RANGEUR LATERAL CC	SIDE JOGGER OS	SEITENGERADERICHTER BS.

BOBST DOCtech	022103 4301 0100 00056877 01.03.1999	

MASTERFLEX 160-A/203-A/A MATIC

=> 0010 / <=

A03 070

© BOBST SA – All rights reserved 1999

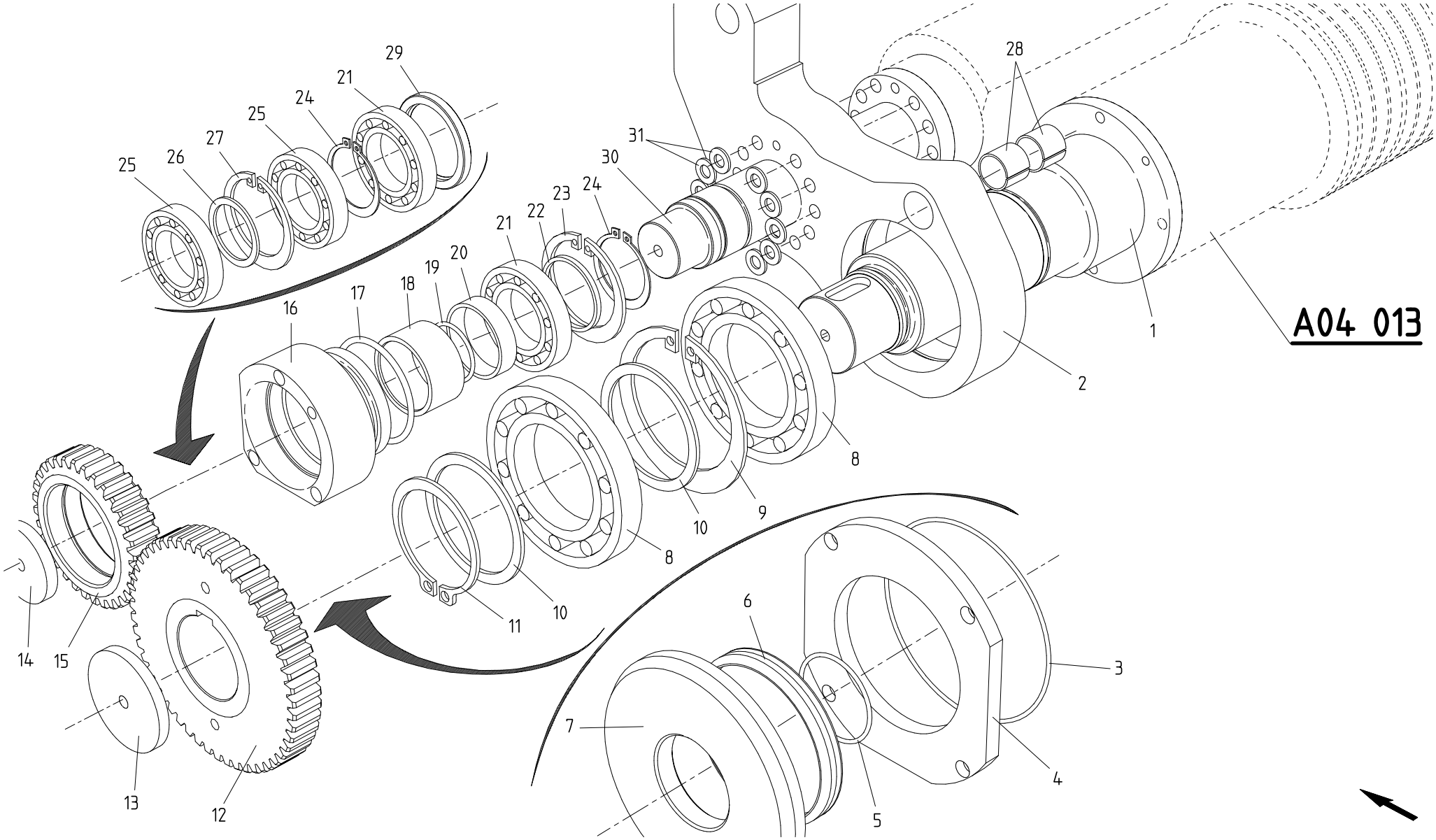

ENTRAINEMENT DU ROULEAU D'INTRODUCTION	DRIVE OF INTRODUCTION ROLLER	ANTRIEB DER EINFUEHRROLLE

BOBST DOCtech	022103 4301 0100 00056878 01.03.1999	

MASTERFLEX 160-A/203-A/A MATIC

=> 0010 / <=

A04 010

© BOBST SA – All rights reserved 1999

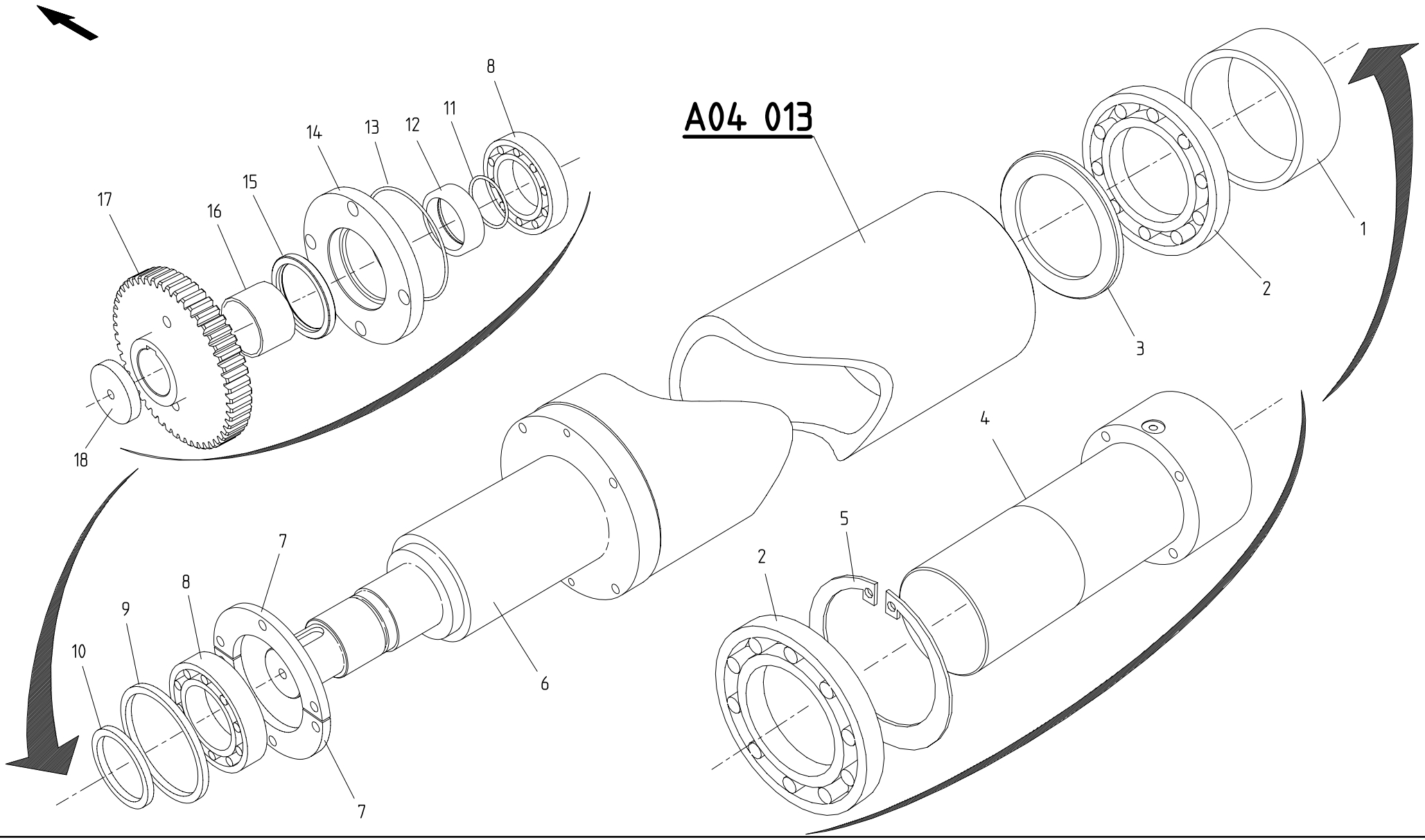

ENTRAINEMENT DU ROULEAU D'INTRODUCTION | DRIVE OF INTRODUCTION ROLLER | ANTRIEB DER EINFUEHRROLLE

© BOBST SA – All rights reserved 1999

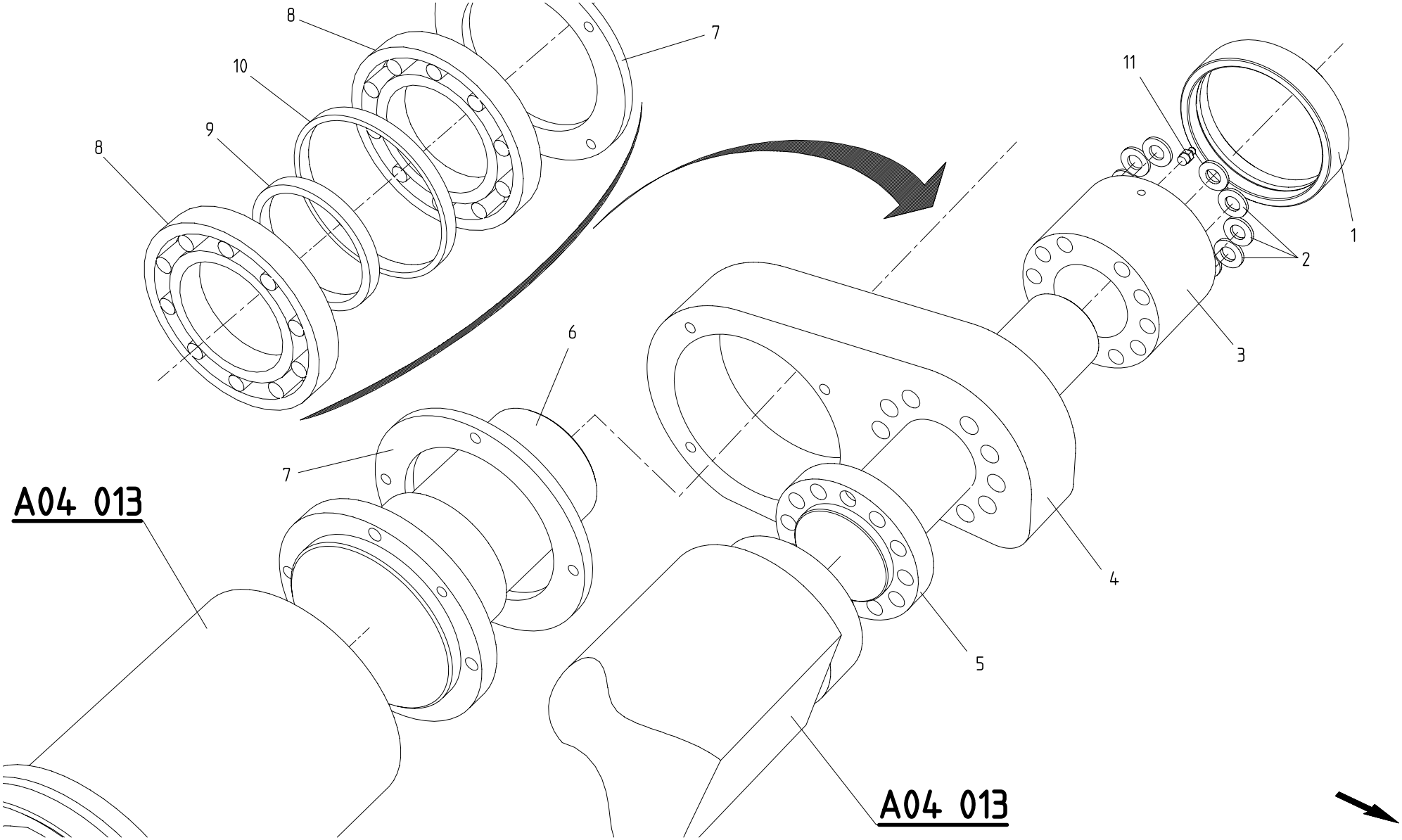

ENTRAINEMENT DU ROULEAU D'INTRODUCTION | DRIVE OF INTRODUCTION ROLLER | ANTRIEB DER EINFUEHRROLLE

© BOBST SA – All rights reserved 1999

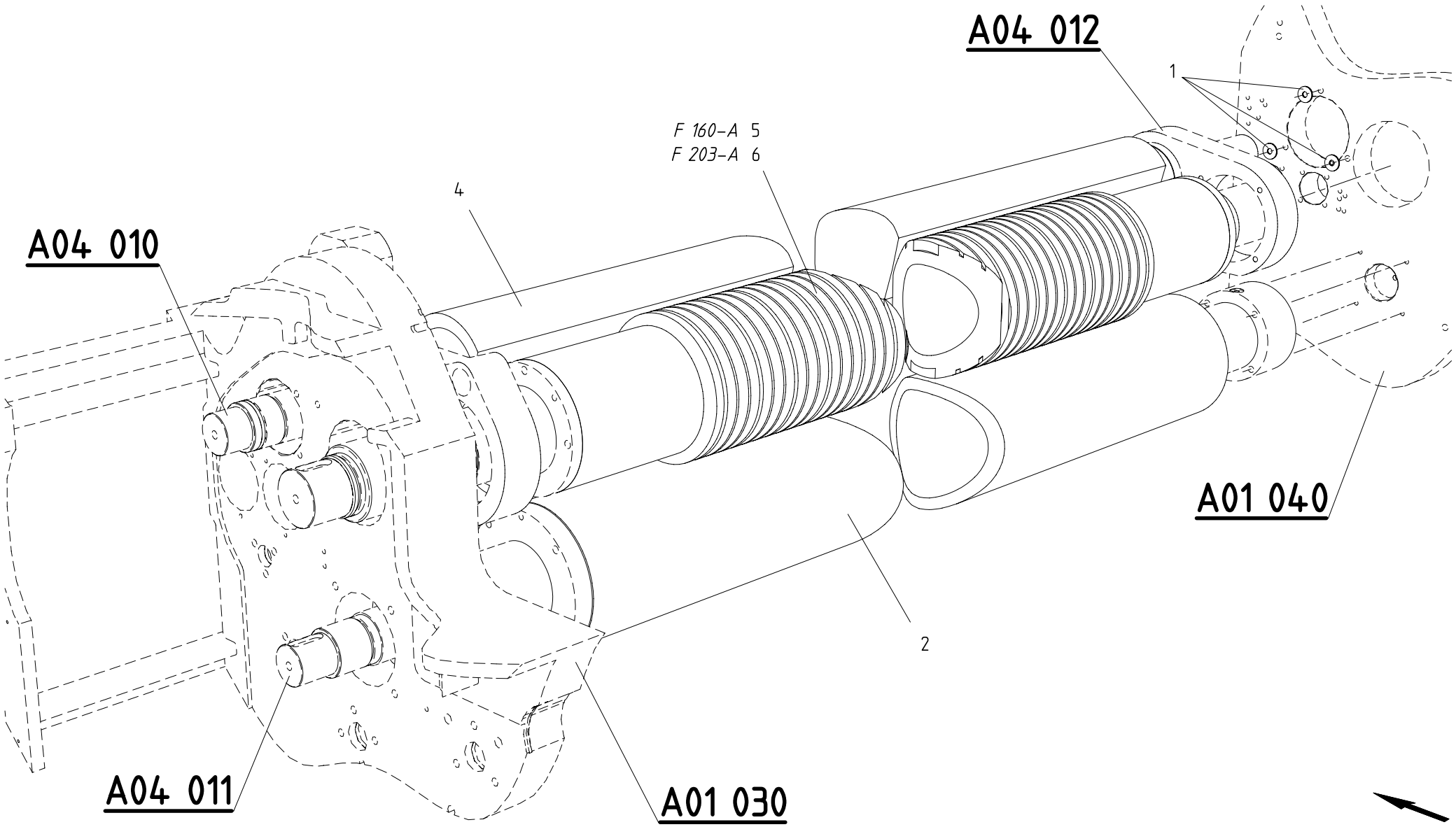

ENTRAINEMENT DU ROULEAU D'INTRODUCTION | DRIVE OF INTRODUCTION ROLLER | ANTRIEB DER EINFUEHRROLLE

© BOBST SA – All rights reserved 1999

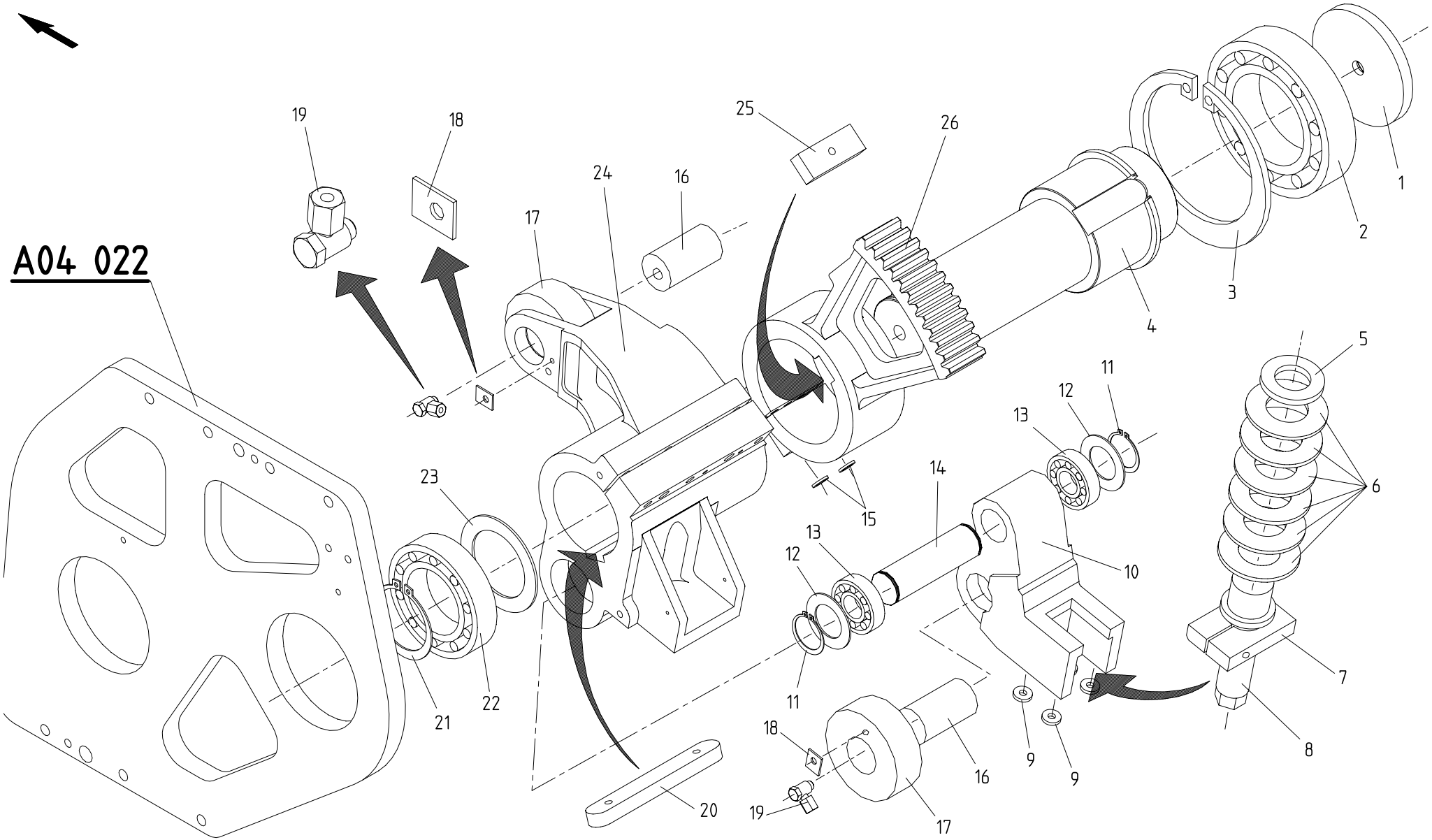

ENTRAINEMENT DES COURROIES INTRODUCTION FEEDER BELTS DRIVE EINLEGERRIEMENANTRIEB

© BOBST SA – All rights reserved 1999

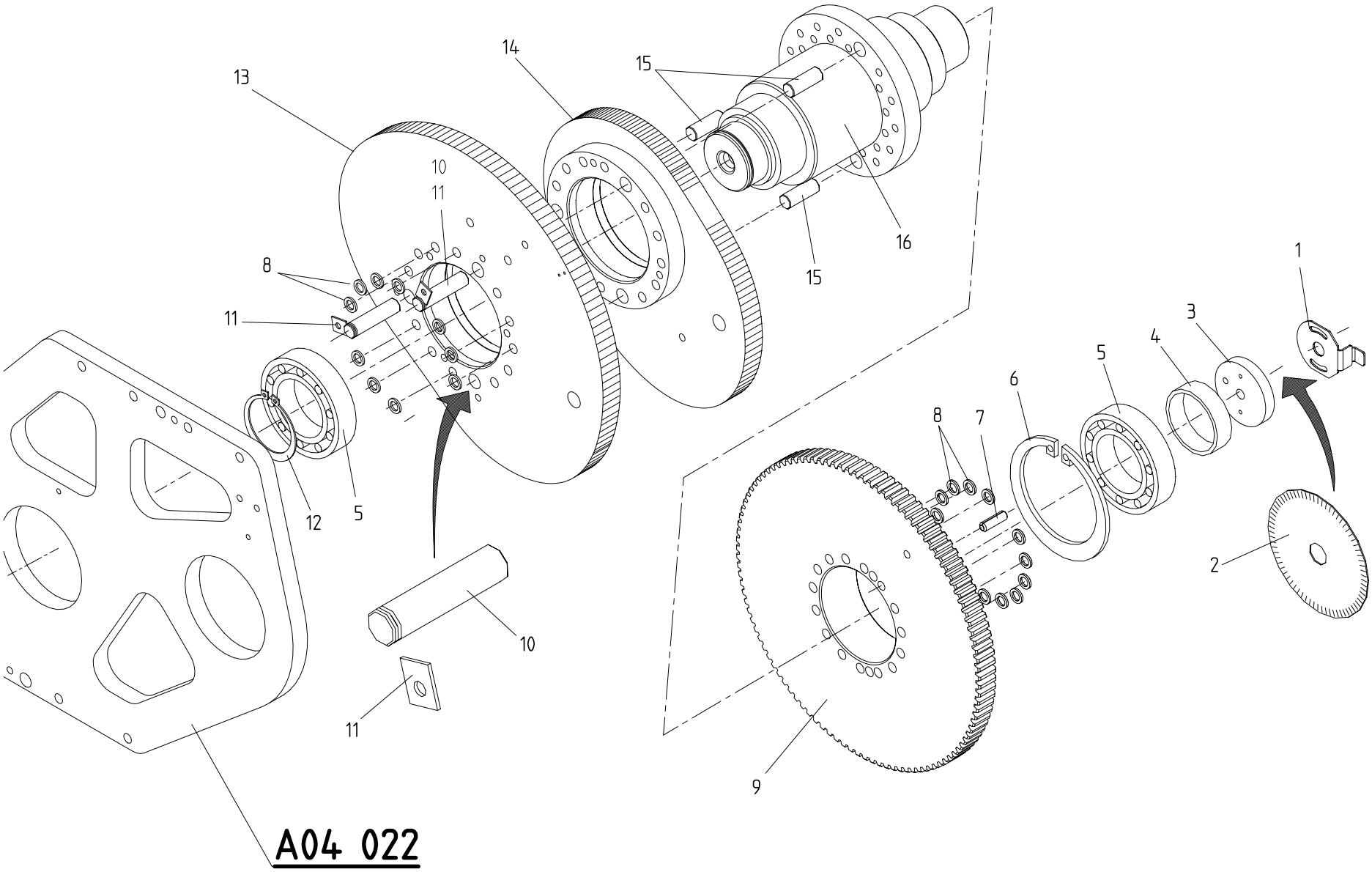

ENTRAINEMENT DES COURROIES INTRODUCTION FEEDER BELTS DRIVE EINLEGERRIEMENANTRIEB

© BOBST SA – All rights reserved 1999

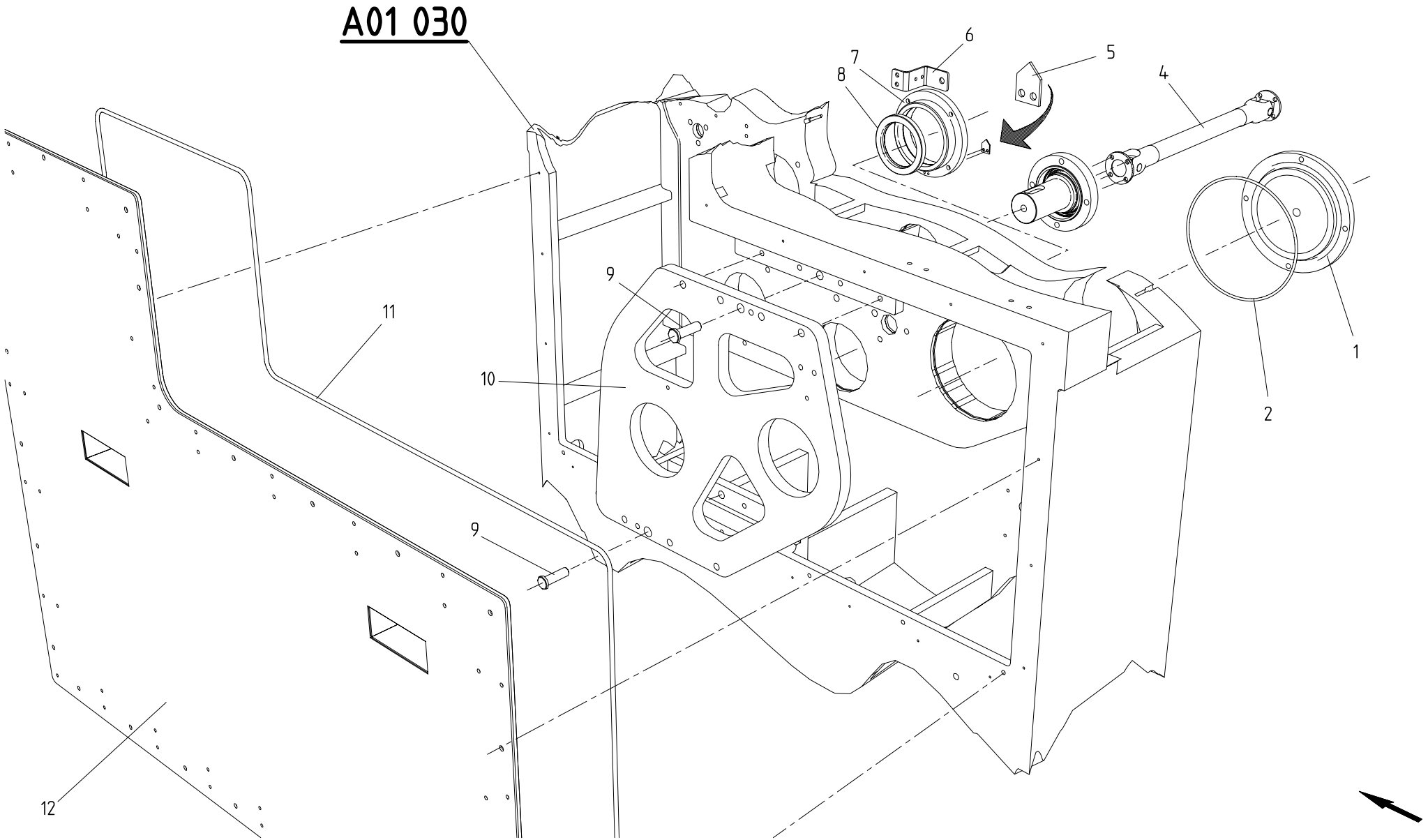

ENTRAINEMENT DES COURROIES INTRODUCTION FEEDER BELTS DRIVE EINLEGERRIEMENANTRIEB

© BOBST SA – All rights reserved 1999

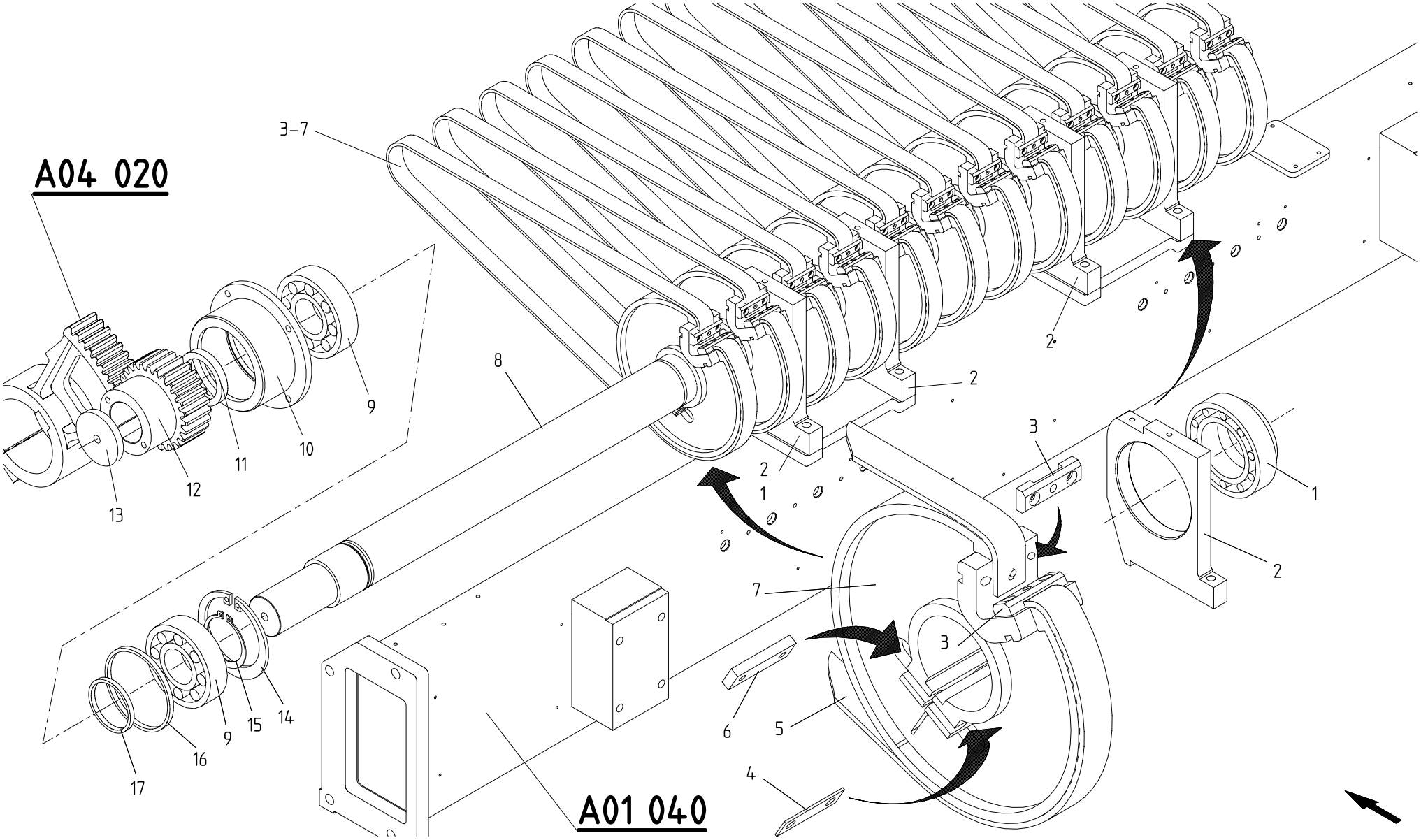

ENTRAINEMENT DES COURROIES INTRODUCTION FEEDER BELTS DRIVE EINLEGERRIEMENANTRIEB

BOBST DOCtech	022103 4301 0100 00056885 01.03.1999		MASTERFLEX 160-A/203-A/A MATIC => 0010 / <=

A04 023

© BOBST SA – All rights reserved 1999

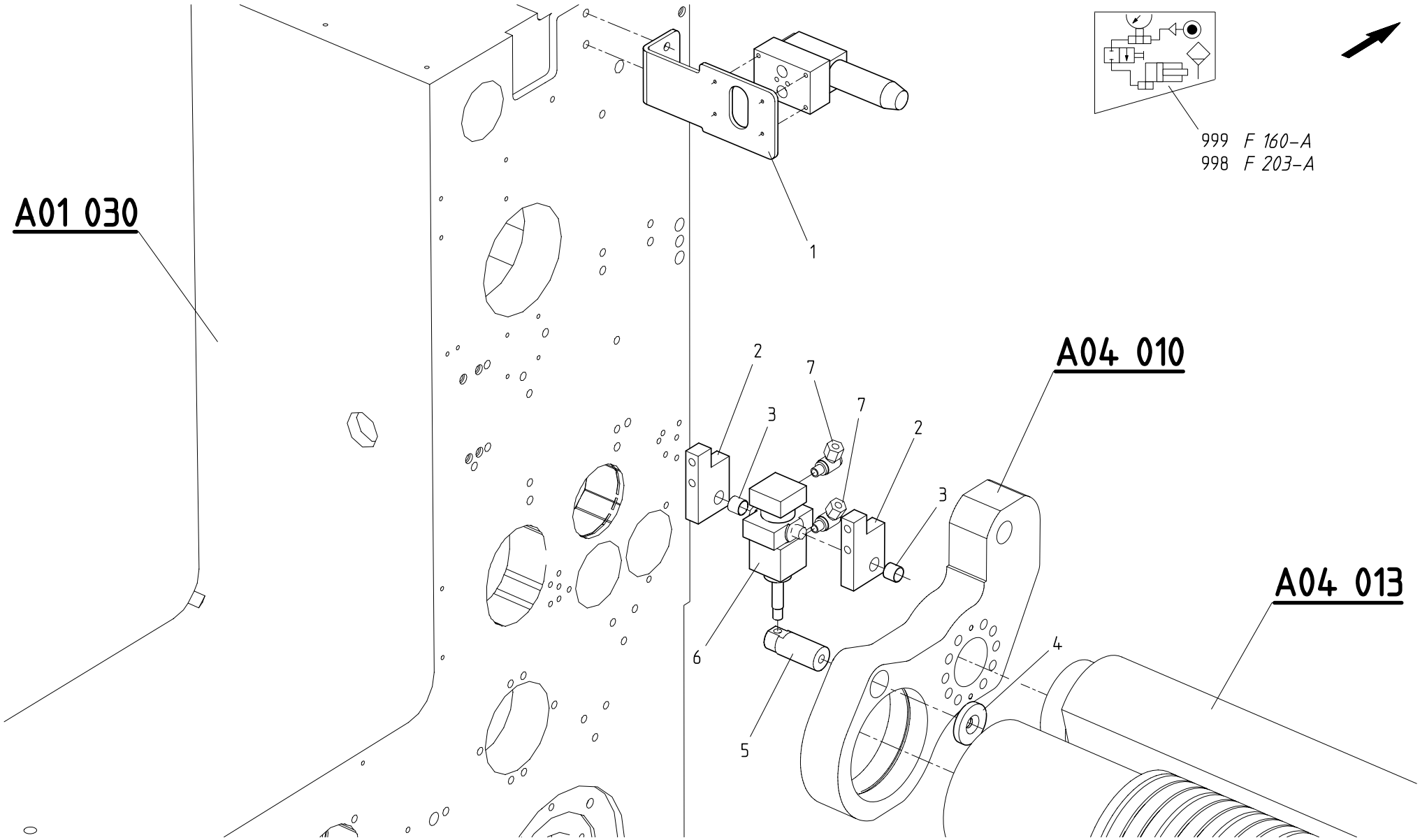

LEVAGE DU ROULEAU D'INTRODUCTION | LIFTING DEVICE TO INTRODUCTION ROLLE | HEBEVORRICHTUNG DER EINFUEHRROLLE

© BOBST SA – All rights reserved 1999

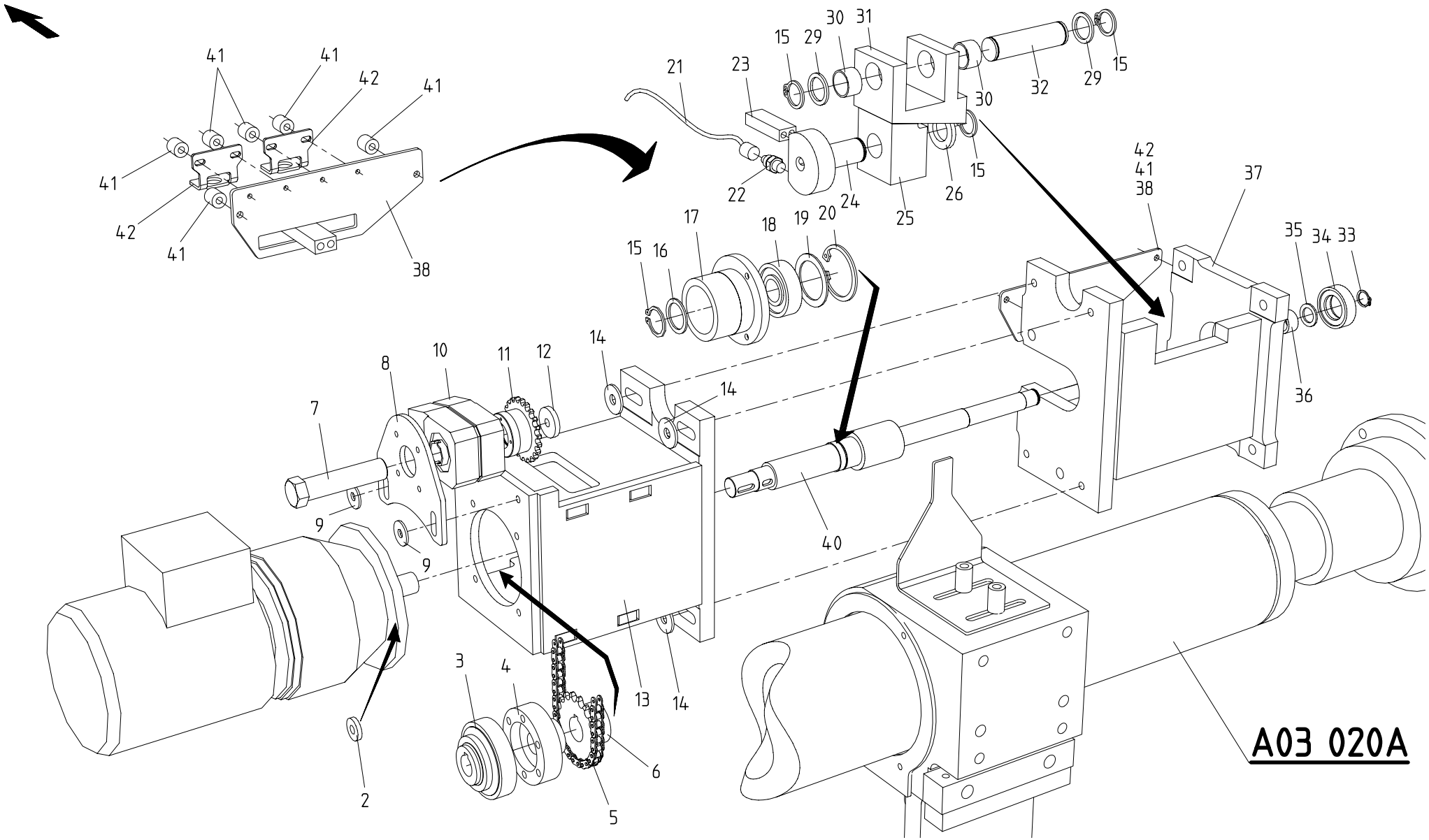

REGLAGE EPAISSEUR DU CARTON	BOARD THICKNESS SETTING	EINSTELLUNG DER KARTONSTAERKE

BOBST DOCtech	022103 4301 0100 00056887 01.03.1999		MASTERFLEX 160-A/203-A/A MATIC => 0010 / <=

A04 040

© BOBST SA – All rights reserved 1999

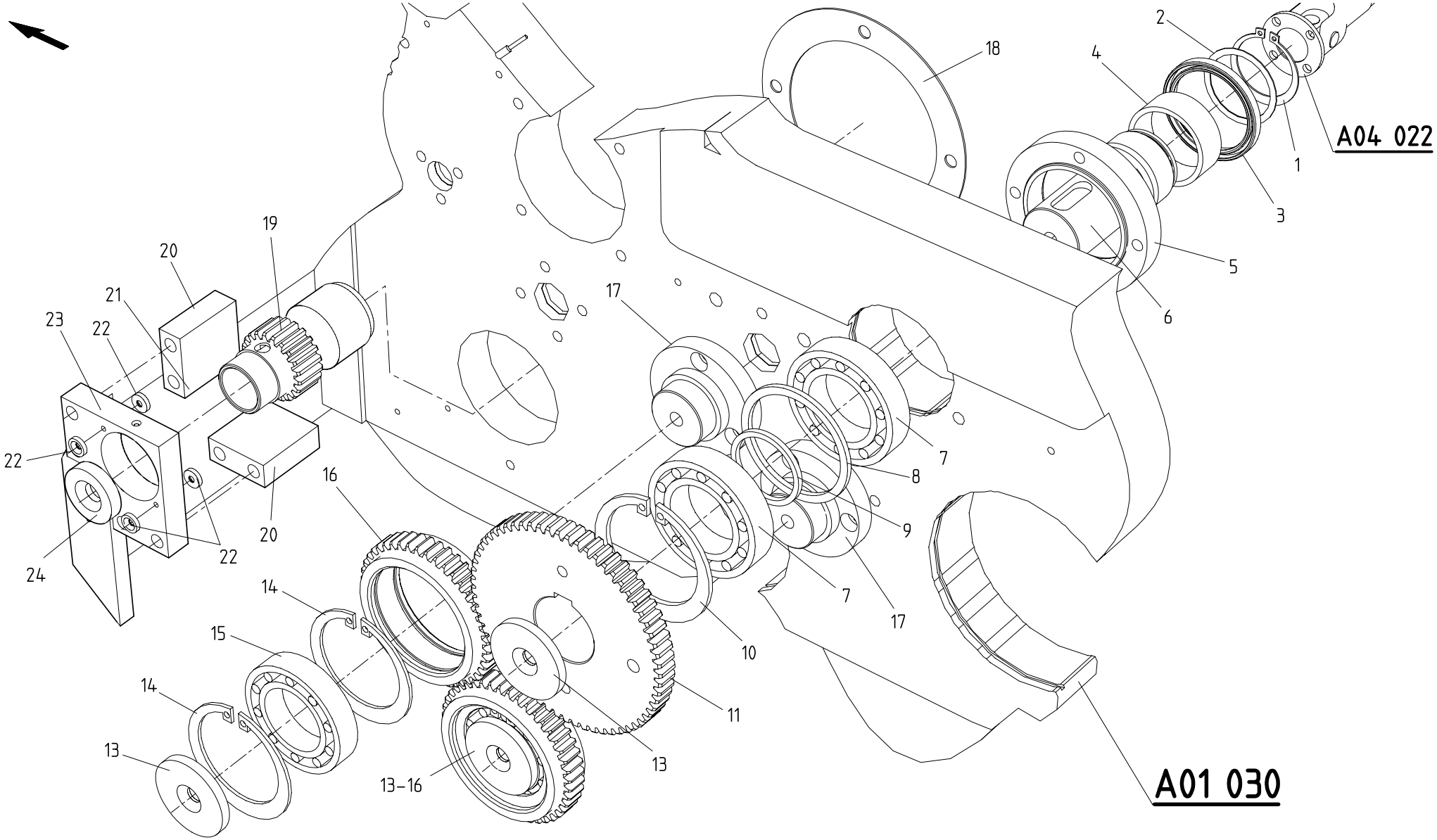

TRANSPORT VACUUM DE L'INTRODUCTEUR | VACUUM TRANSPORT,INFEED DEVICE | VAKUUMTRANSPORT,EINFUEHRVORRICHTUNG

BOBST DOCtech	022103 4301 0100 00056888 01.03.1999	

MASTERFLEX 160-A/203-A/A MATIC

=> 0010 / <=

A04 050

© BOBST SA – All rights reserved 1999

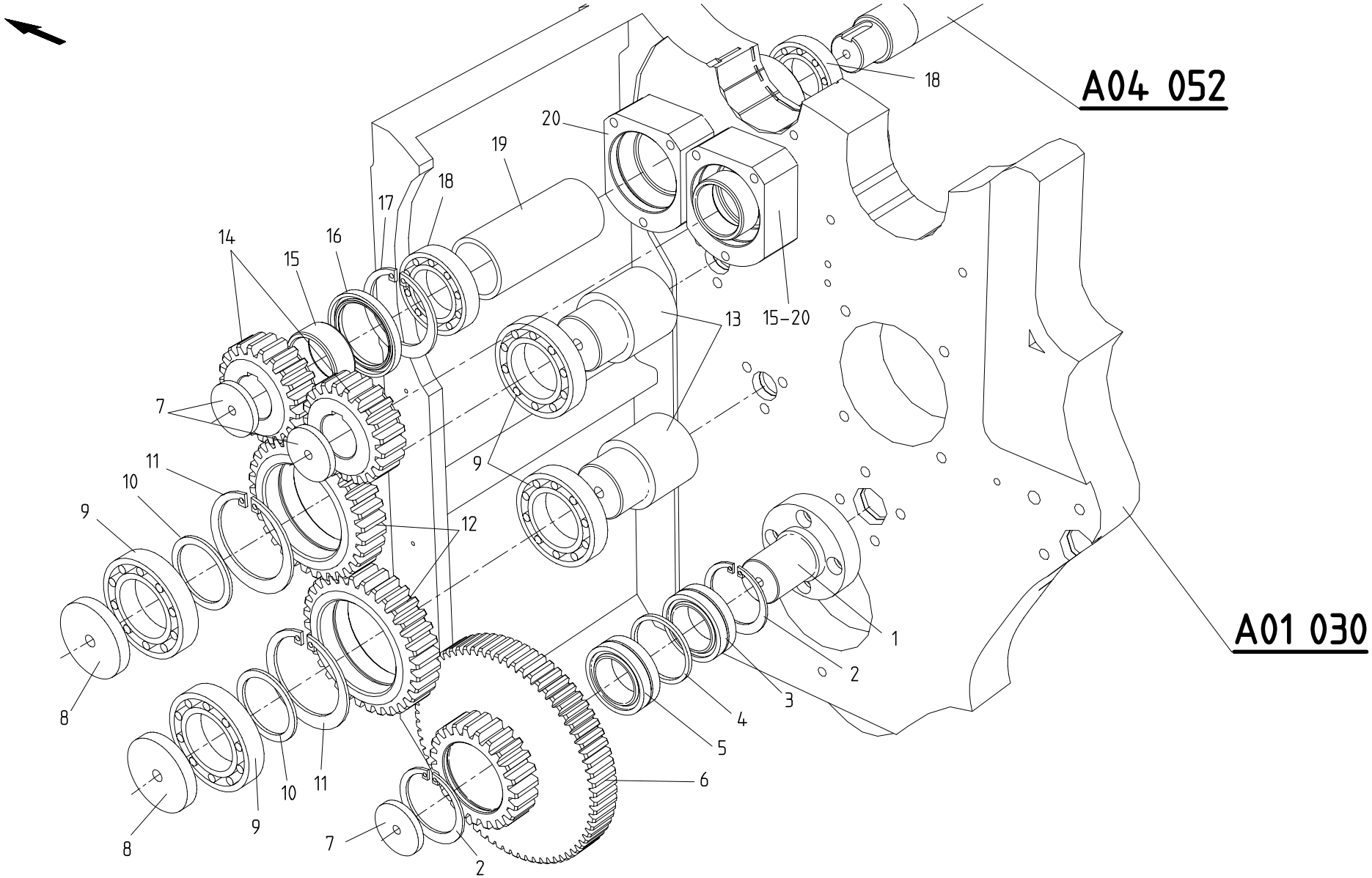

TRANSPORT VACUUM DE L'INTRODUCTEUR	VACUUM TRANSPORT,INFEED DEVICE	VAKUUMTRANSPORT,EINFUEHRVORRICHTUNG

© BOBST SA – All rights reserved 1999

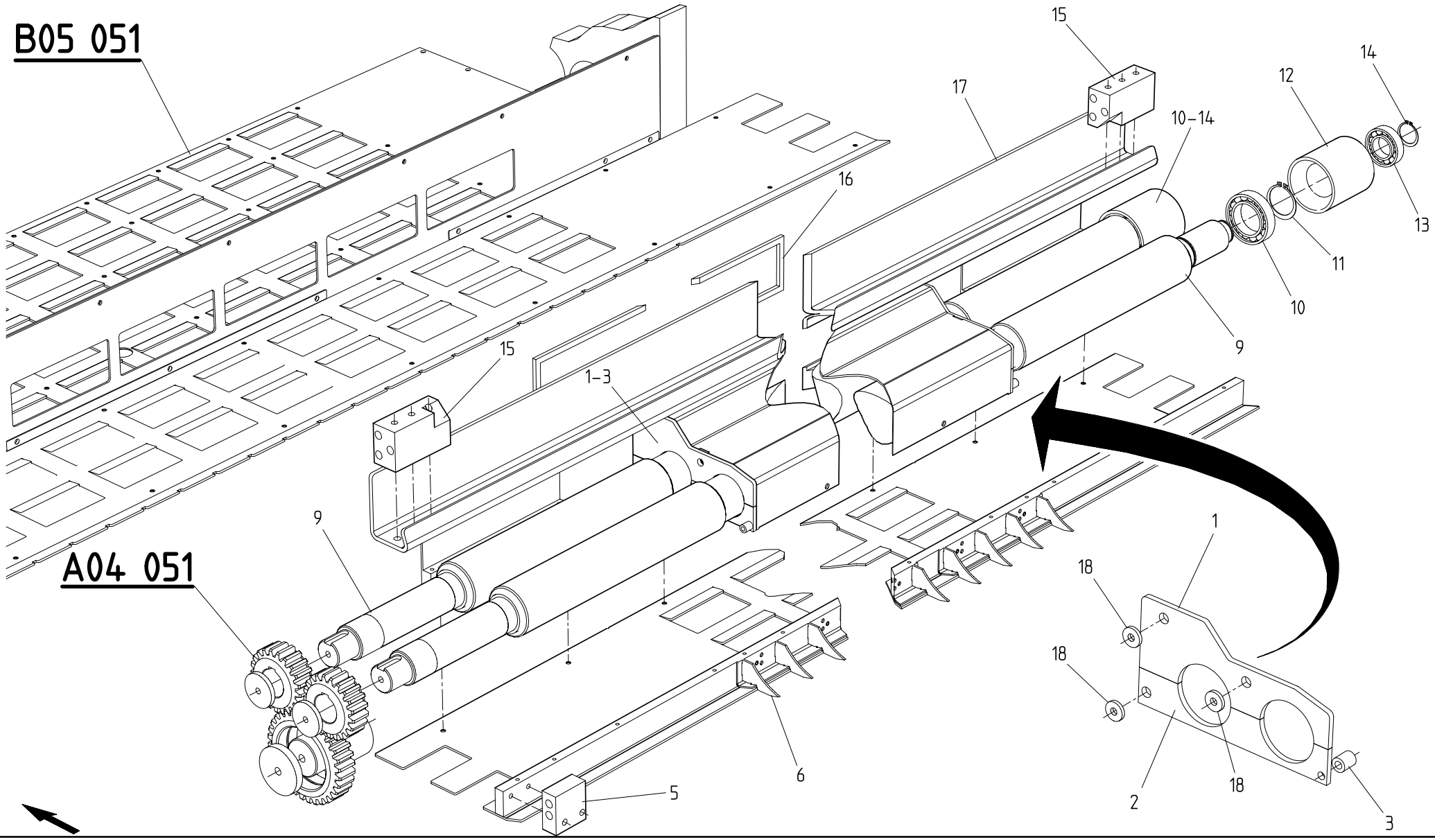

TRANSPORT VACUUM DE L'INTRODUCTEUR | VACUUM TRANSPORT,INFEED DEVICE | VAKUUMTRANSPORT,EINFUEHRVORRICHTUNG

© BOBST SA – All rights reserved 1999

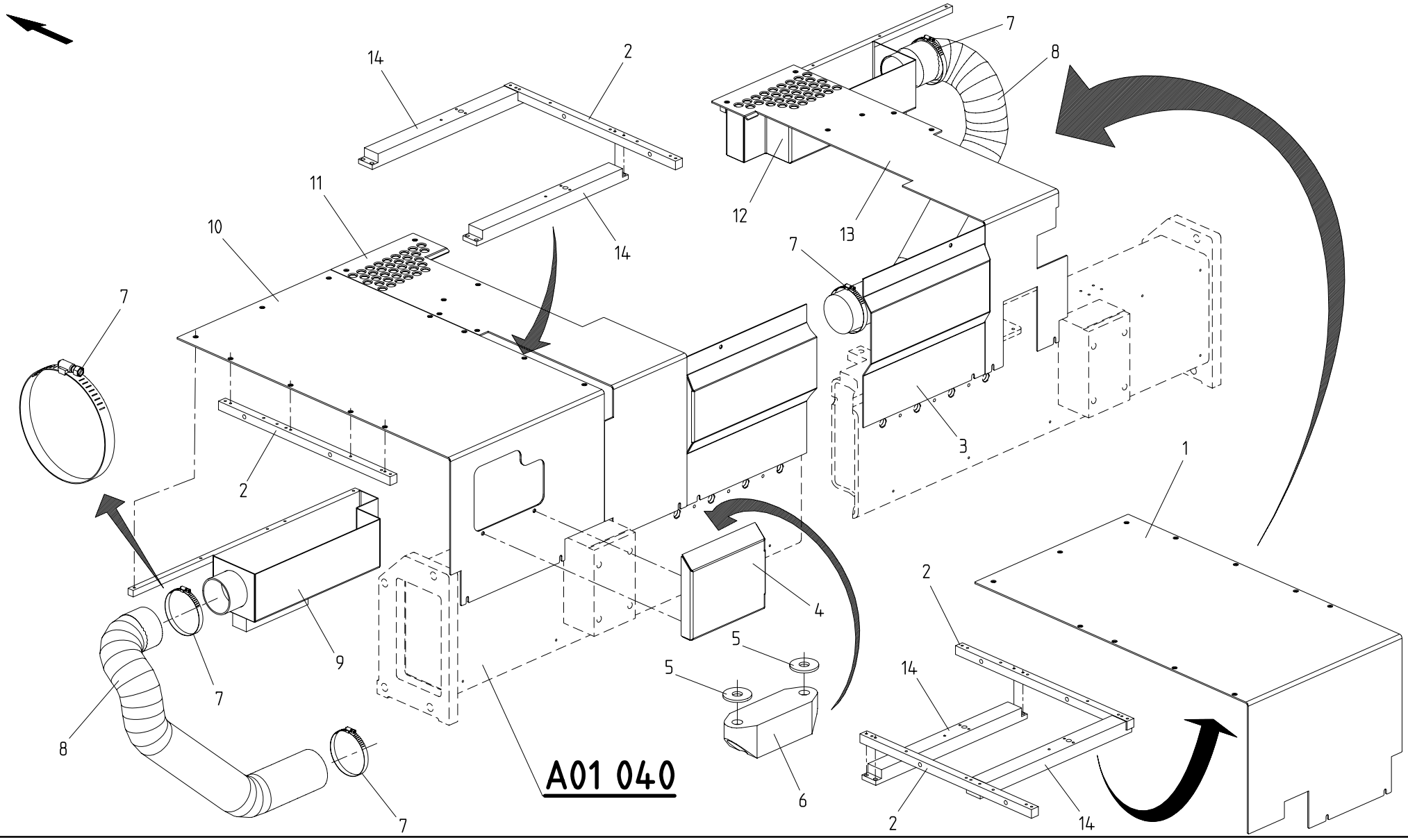

ASPIRATION LATERALE	SIDE SUCTION	SEITLICHE ANSAUGVORRICHTUNG

BOBST DOCtech	022103 4301 0100 00056891 01.03.1999		**MASTERFLEX 160-A/203-A/A MATIC** **=> 0010 / <=**

A04 060

© BOBST SA – All rights reserved 1999

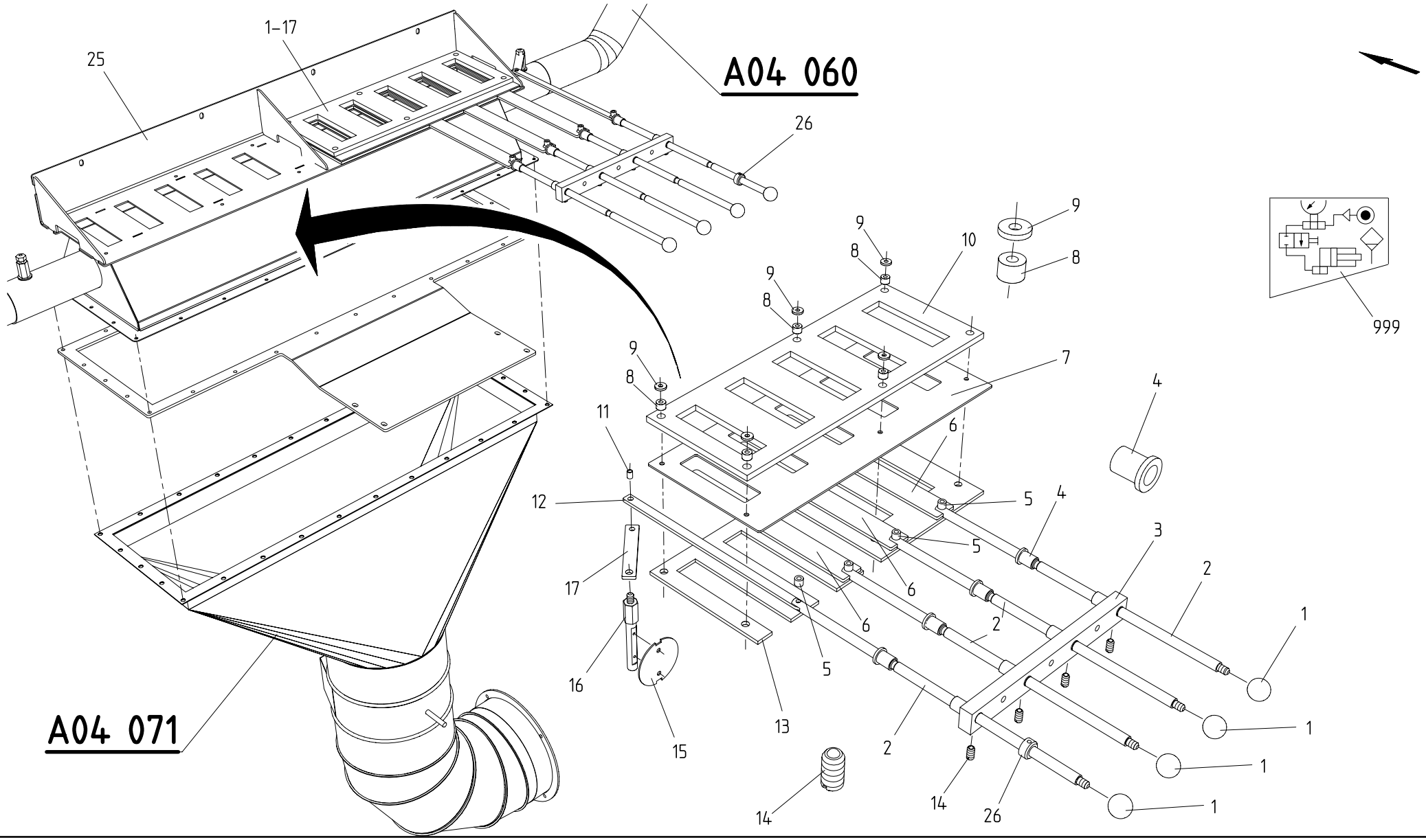

CAISSON D'ASPIRATION	SUCTION CHEST	SAUGKASTEN

BOBST DOCtech	022103 4301 0100 00056892 01.03.1999	

MASTERFLEX 160-A/203-A/A MATIC

=> 0010 / <=

A04 070

© BOBST SA – All rights reserved 1999

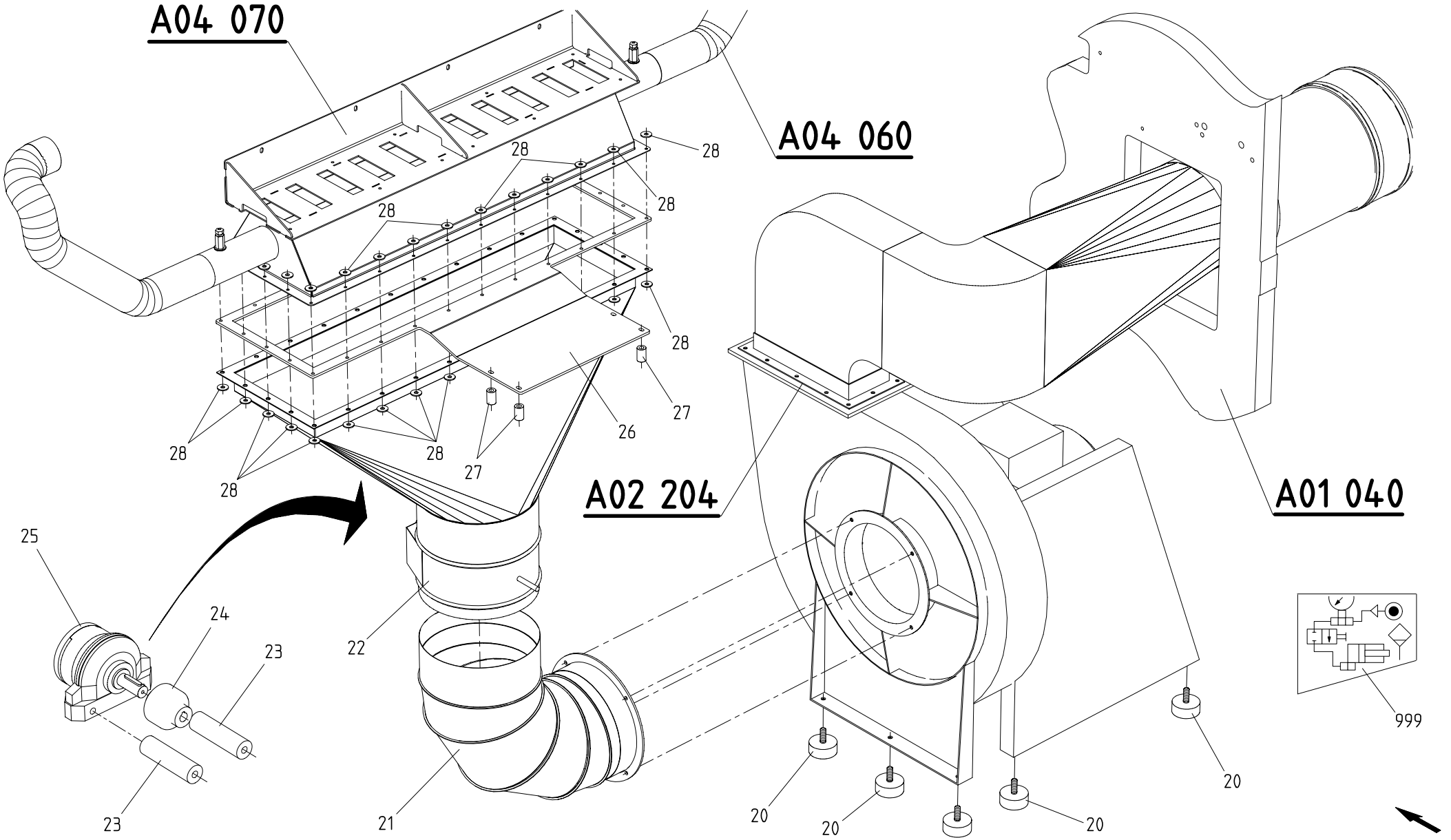

CAISSON D'ASPIRATION	SUCTION CHEST	SAUGKASTEN

BOBST DOCtech	022103 4301 0100 00056893 01.03.1999	

MASTERFLEX 160-A/203-A/A MATIC

=> 0010 / <=

A04 071

© BOBST SA – All rights reserved 1999

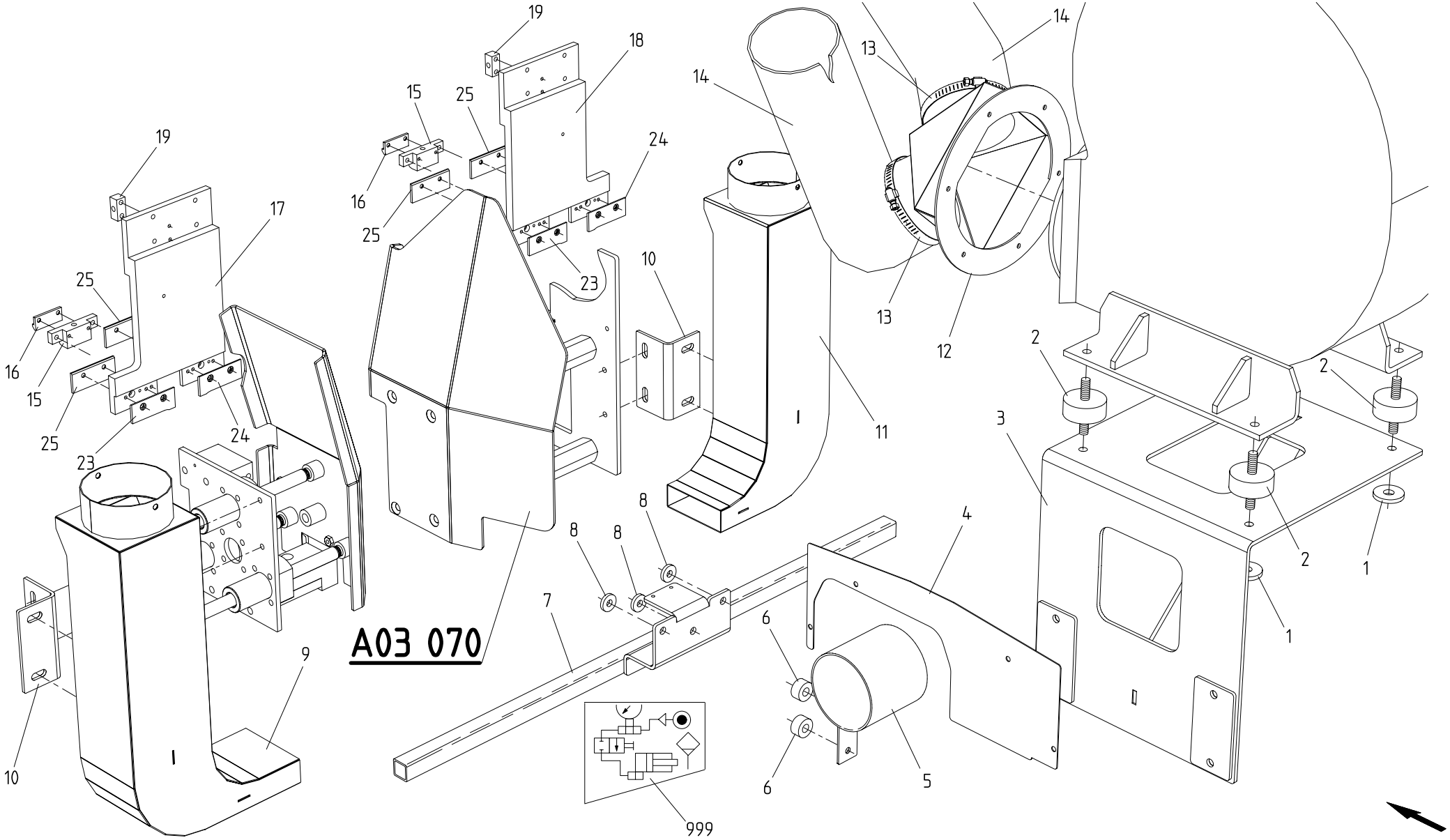

SOUFFLERIE LATERALE,CARTON COMPACT,CC | SIDE BLOWER,SOLID BOARD,OS | SEITENGEBLAESE,VOLLPAPPE,BS.

BOBST DOCtech	022103 4301 0100 00056894 01.03.1999	

MASTERFLEX 160-A/203-A/A MATIC

=> 0010 / <=

A04 080

© BOBST SA – All rights reserved 1999

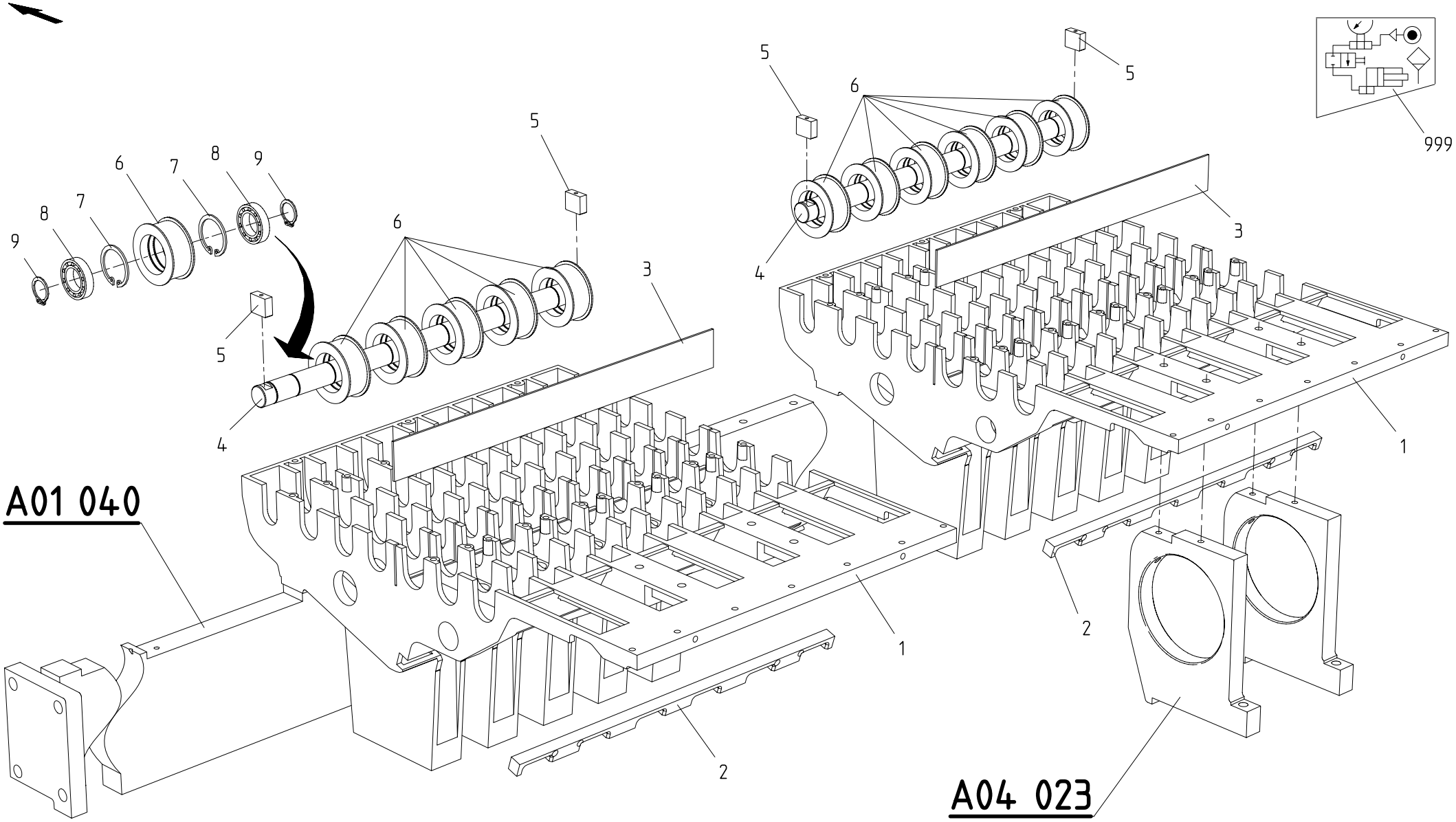

CAISSON DES COURROIES D'INTRODUCTION	FEEDER BELTS CHEST	EINLEGERRIEMENKASTEN

BOBST DOCtech	022103 4301 0100 00056895 01.03.1999	

MASTERFLEX 160-A/203-A/A MATIC

=> 0010 / <=

A04 090

© BOBST SA – All rights reserved 1999

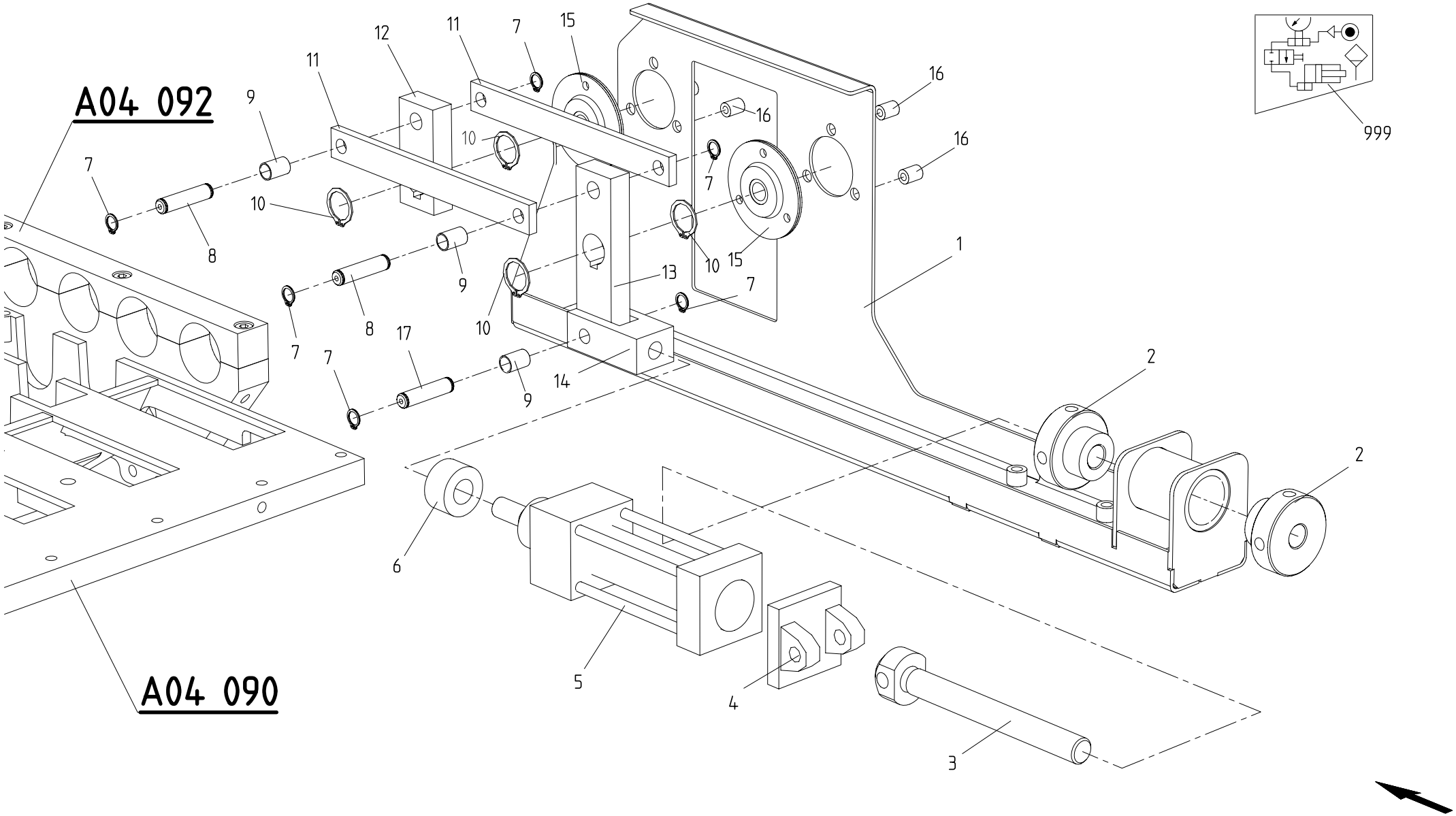

CAISSON DES COURROIES D'INTRODUCTION	FEEDER BELTS CHEST	EINLEGERRIEMENKASTEN

BOBST DOCtech	022103 4301 0100 00056896 01.03.1999		MASTERFLEX 160-A/203-A/A MATIC => 0010 / <=

A04 091

43

© BOBST SA – All rights reserved 1999

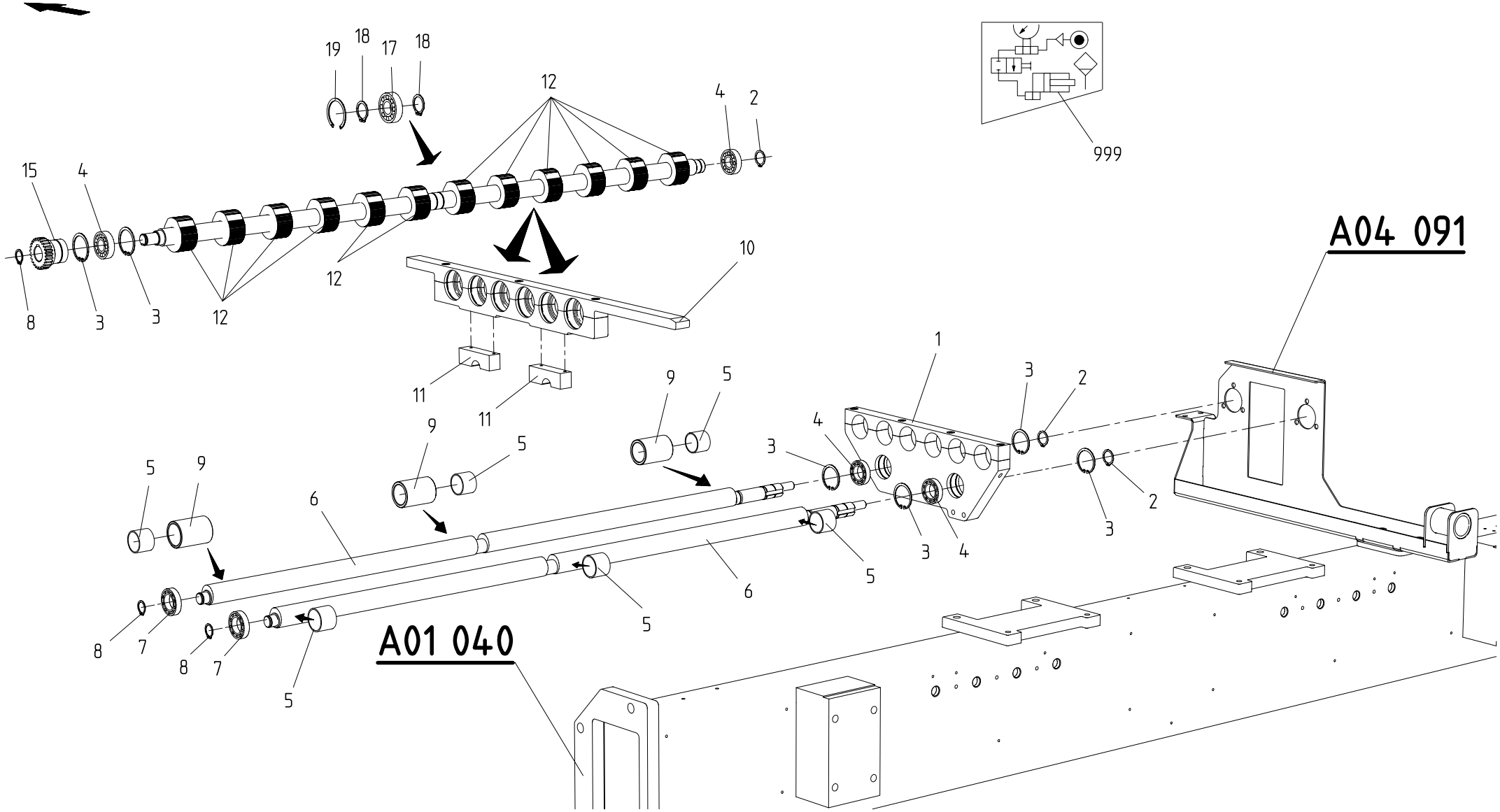

CAISSON DES COURROIES D'INTRODUCTION	FEEDER BELTS CHEST	EINLEGERRIEMENKASTEN

BOBST DOCtech	022103 4301 0100 00056897 01.03.1999		MASTERFLEX 160-A/203-A/A MATIC => 0010 / <=

A04 092

© BOBST SA – All rights reserved 1999

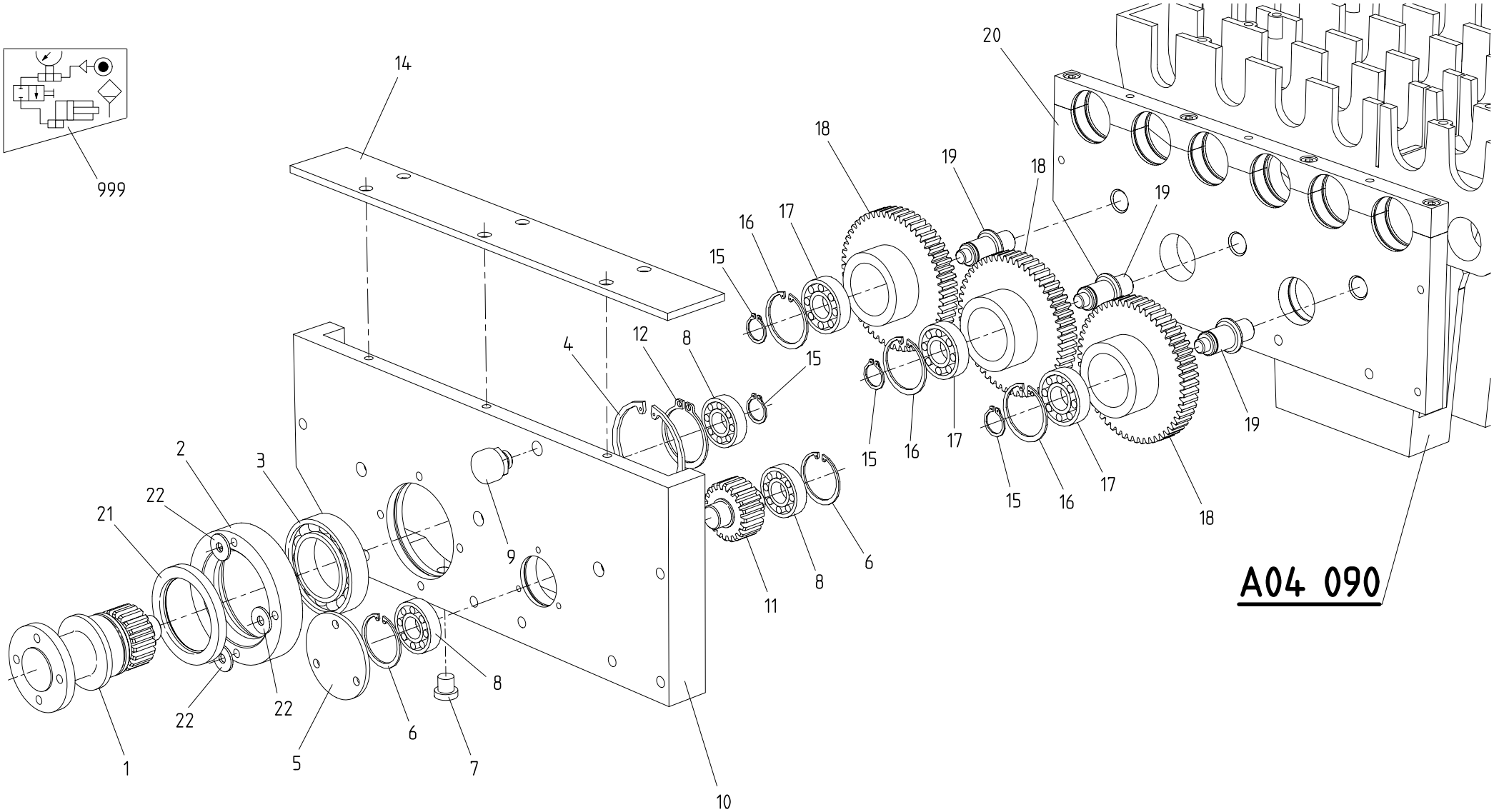

CAISSON DES COURROIES D'INTRODUCTION | FEEDER BELTS CHEST | EINLEGERRIEMENKASTEN

© BOBST SA – All rights reserved 1999

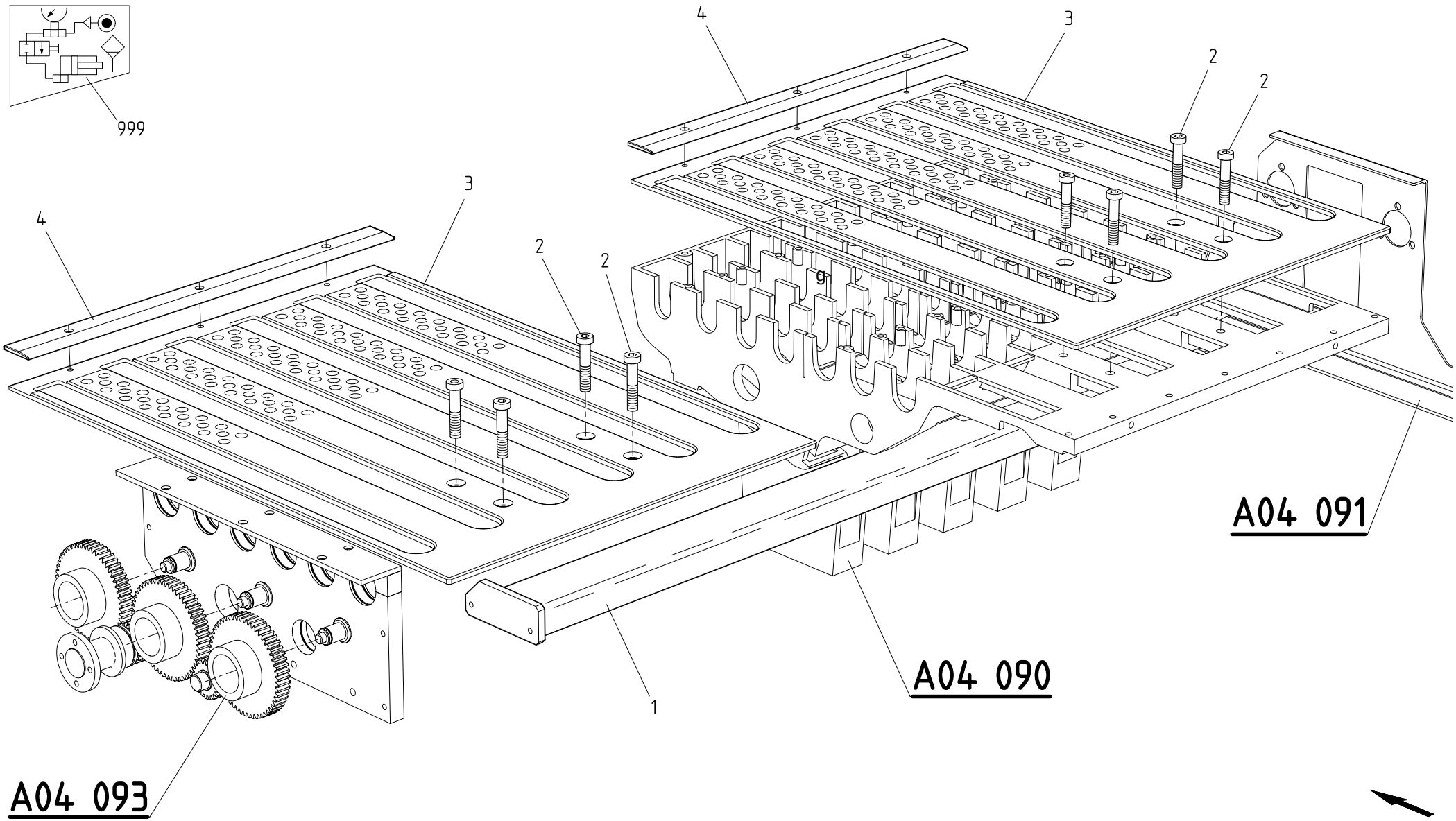

CAISSON DES COURROIES D'INTRODUCTION	FEEDER BELTS CHEST	EINLEGERRIEMENKASTEN

BOBST DOCtech	022103 4301 0100 00056899 01.03.1999		MASTERFLEX 160-A/203-A/A MATIC => 0010 / <=

A04 094

© BOBST SA – All rights reserved 1999

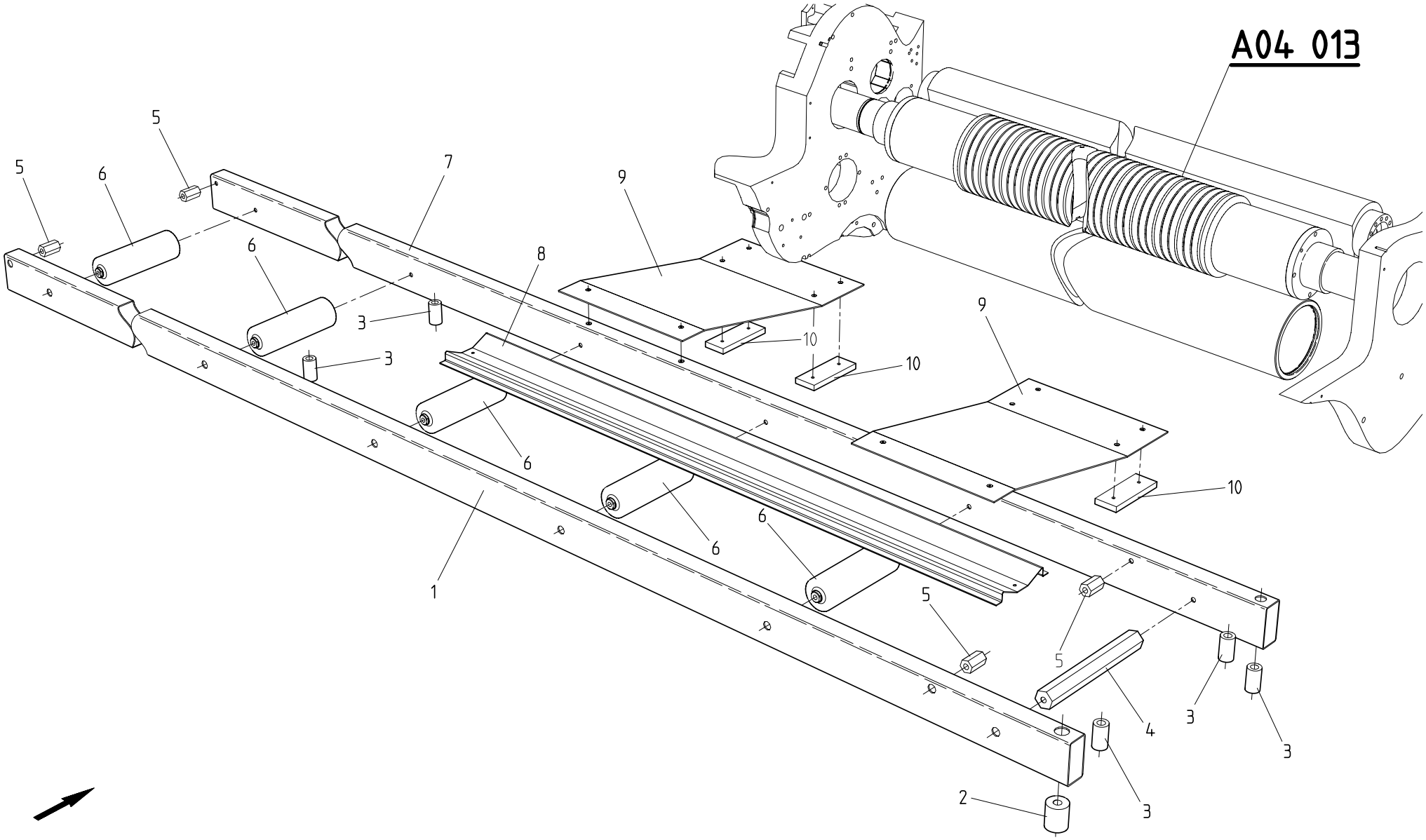

OUTIL CHANGEMENT ROULEAU D'INTRODUCTION | INFEED ROLLER CHANGE TOOL | WECHSELWERKZEUG DER EINFUEHRROLLE

© BOBST SA – All rights reserved 1999

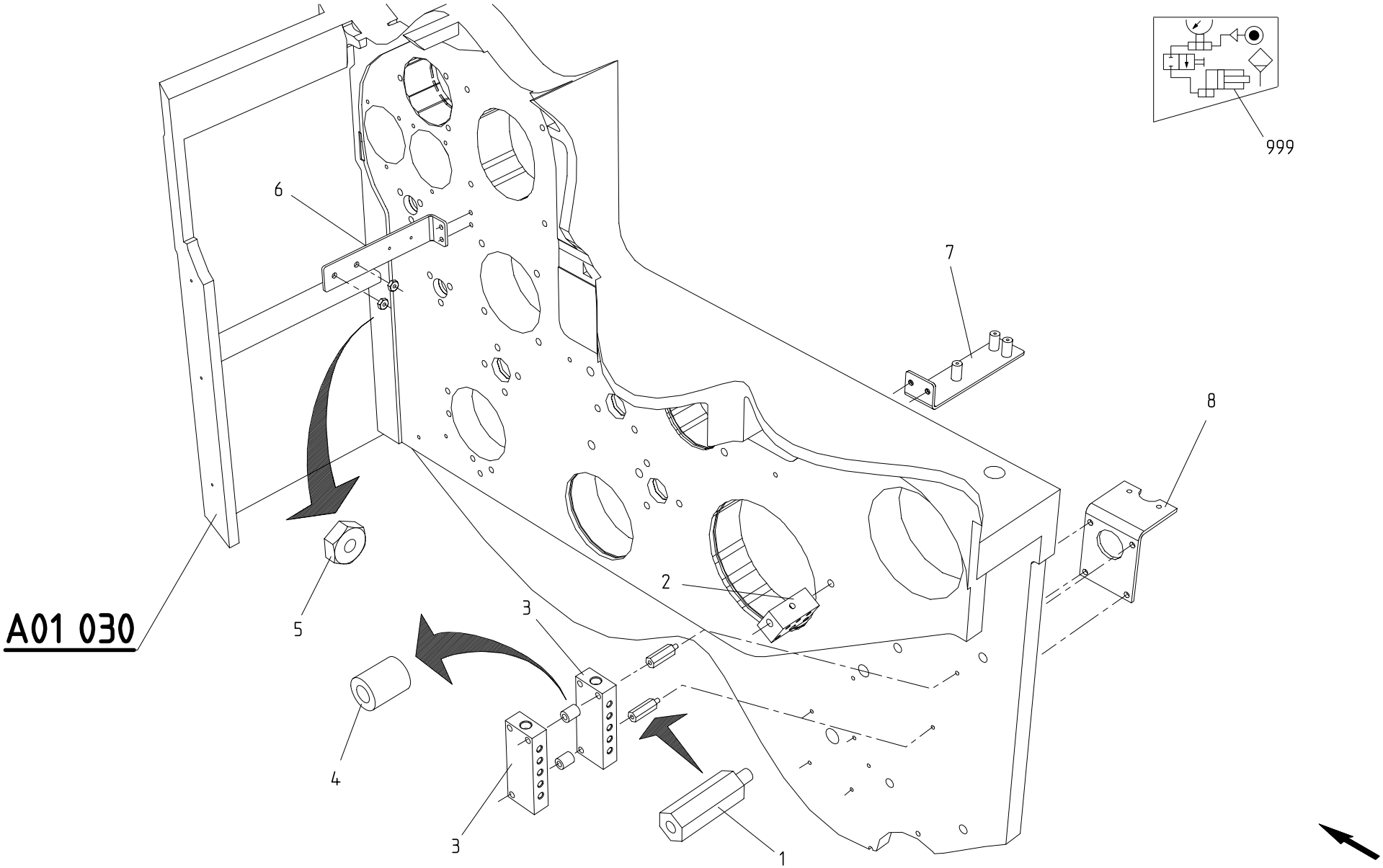

LUBRIFICATION DES CAMES	CAM LUBRICATION	NOCKENSCHMIERUNG

BOBST DOCtech	022103 4301 0100 00056901 01.03.1999		**MASTERFLEX 160-A/203-A/A MATIC** **=> 0010 / <=** © BOBST SA – All rights reserved 1999

A90 010

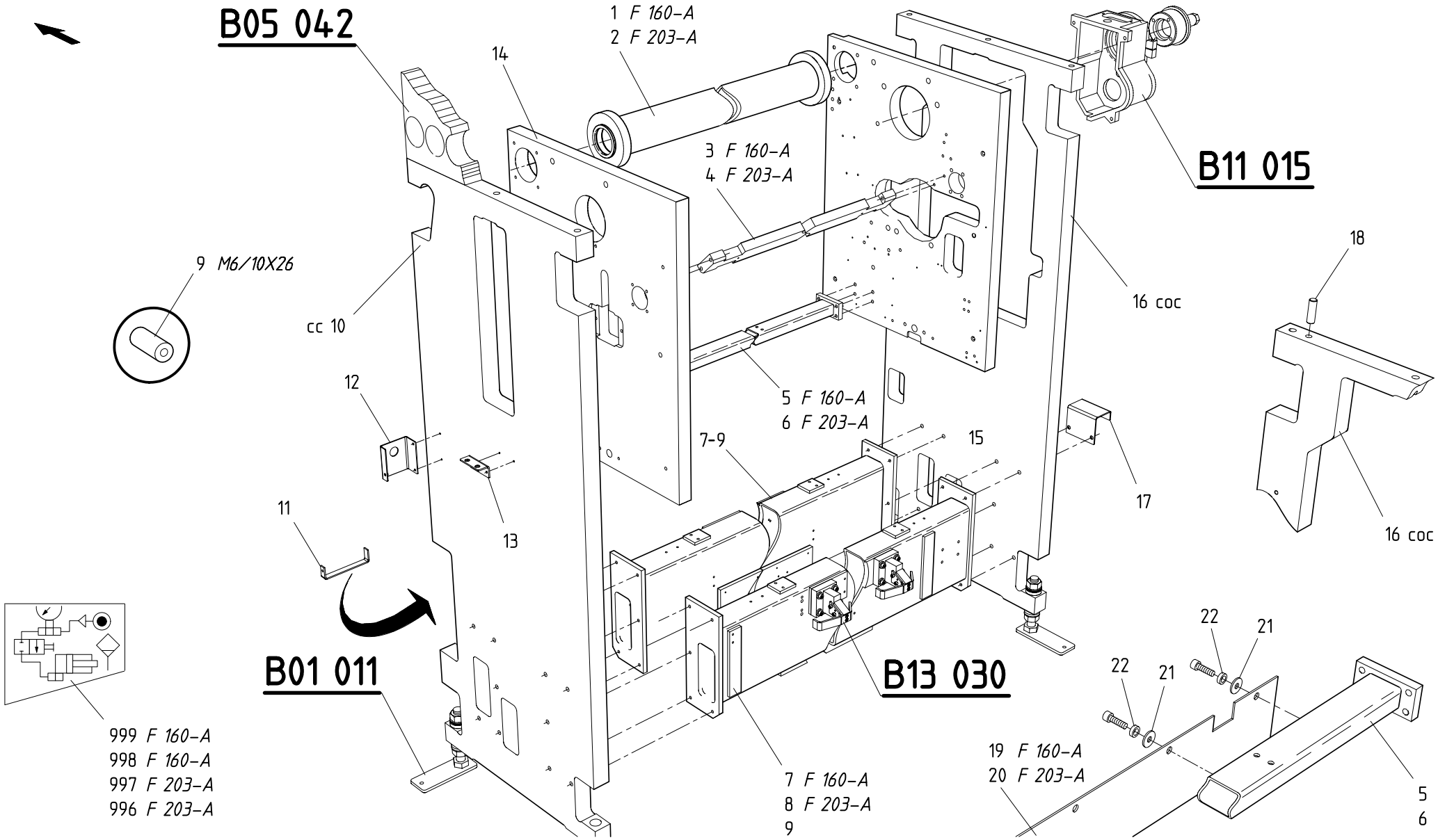

BATIS INFERIEURS ET CASSETTE	LOWER FRAMES AND CASSETTE	UNTERES GESTELL UND KASSETTE

© BOBST SA – All rights reserved 1999

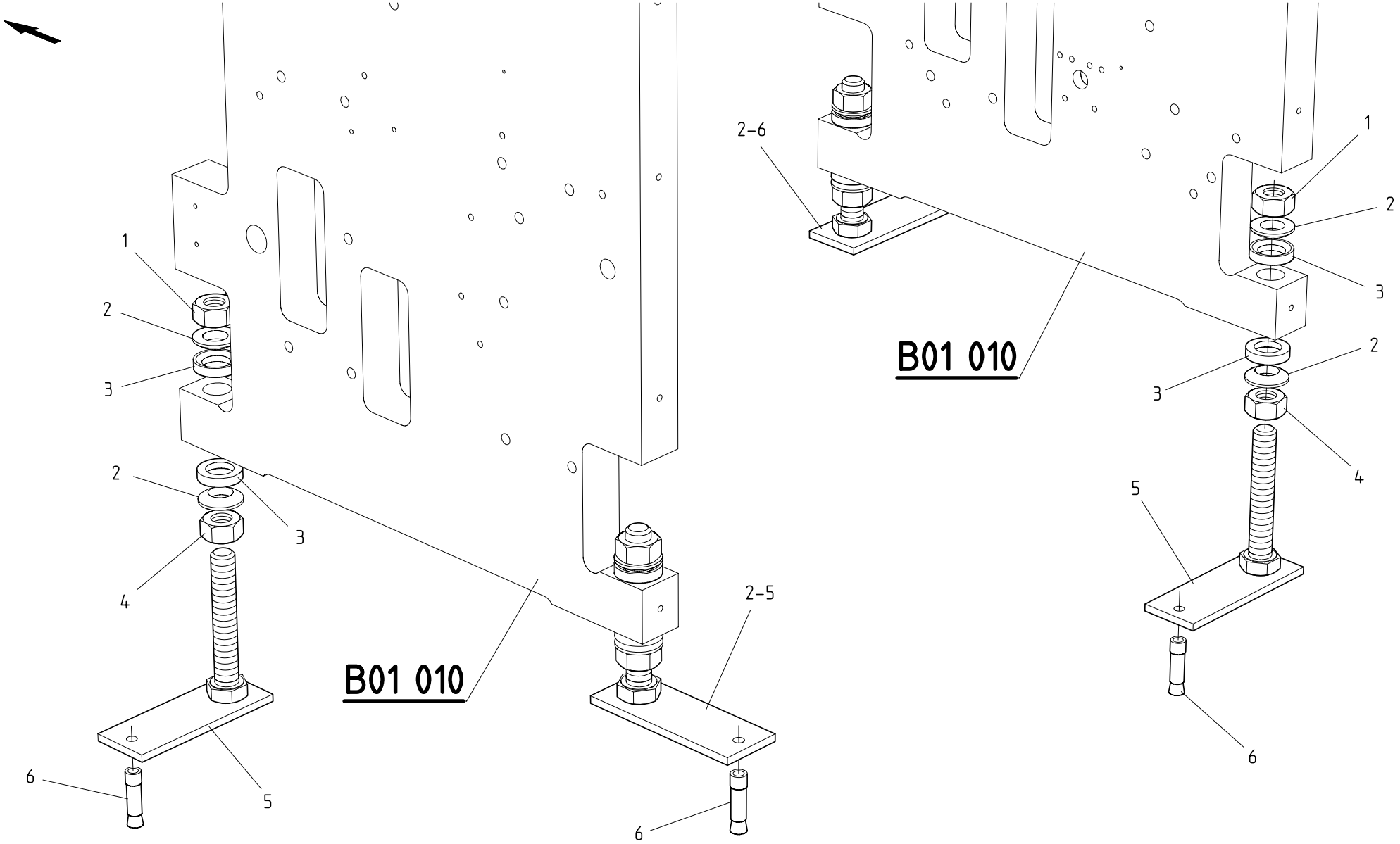

PIEDS ET SCELLEMENT DES BATIS	FEET AND FRAMES ANCHORING	FUESSE UND GESTELLVERANKERUNG

BOBST DOCtech	022103 4301 0100 00056903 01.03.1999		MASTERFLEX 160-A/203-A/A MATIC => 0010 / <=

B01 011

© BOBST SA – All rights reserved 1999

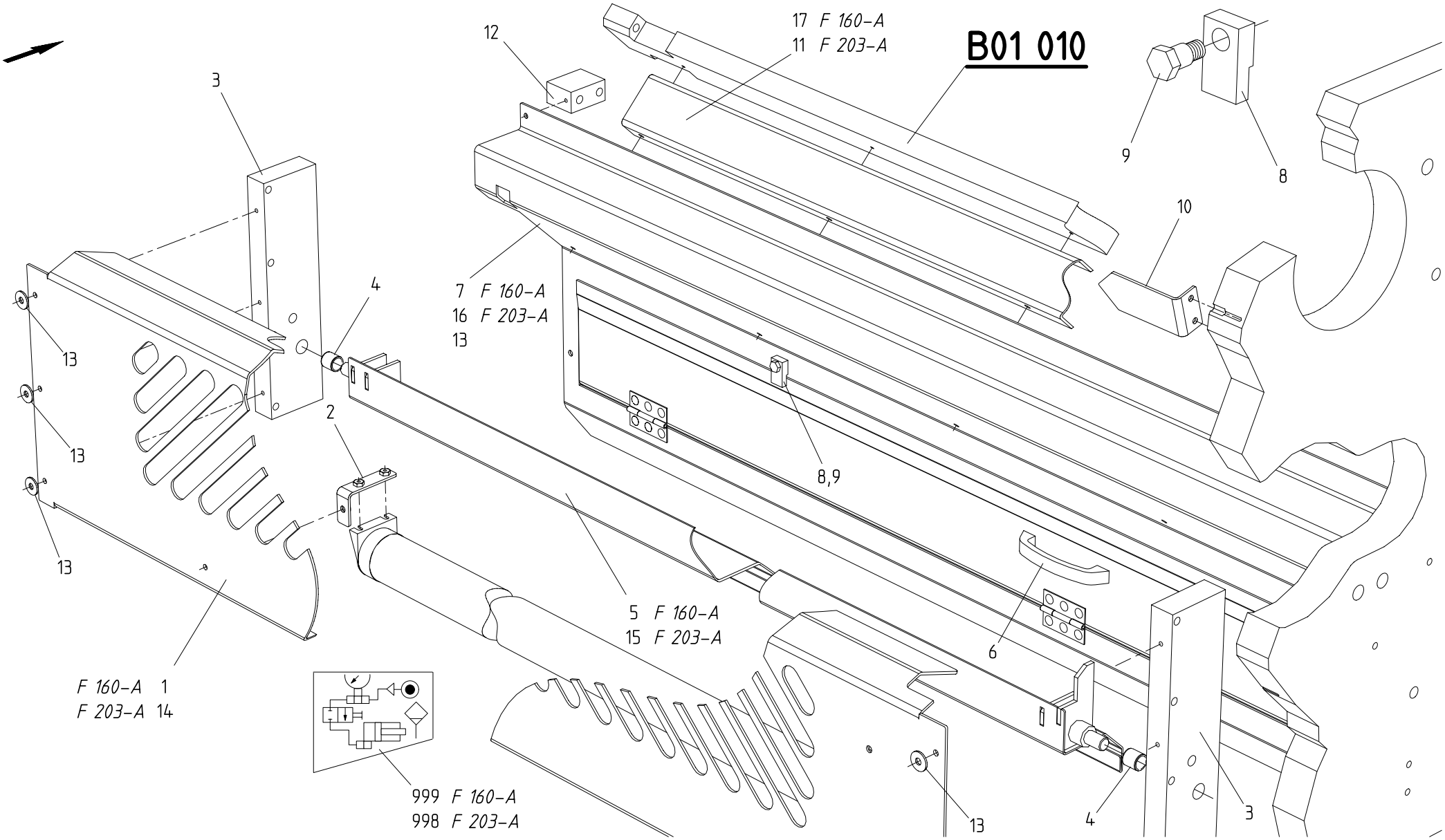

PROTECTIONS ENTREE	GUARDS INLET	VERSCHALUNGEN EINGANG

BOBST DOCtech	022103 4301 0100 00056904 01.03.1999		MASTERFLEX 160-A/203-A/A MATIC => 0010 / <=

B02 010

© BOBST SA – All rights reserved 1999

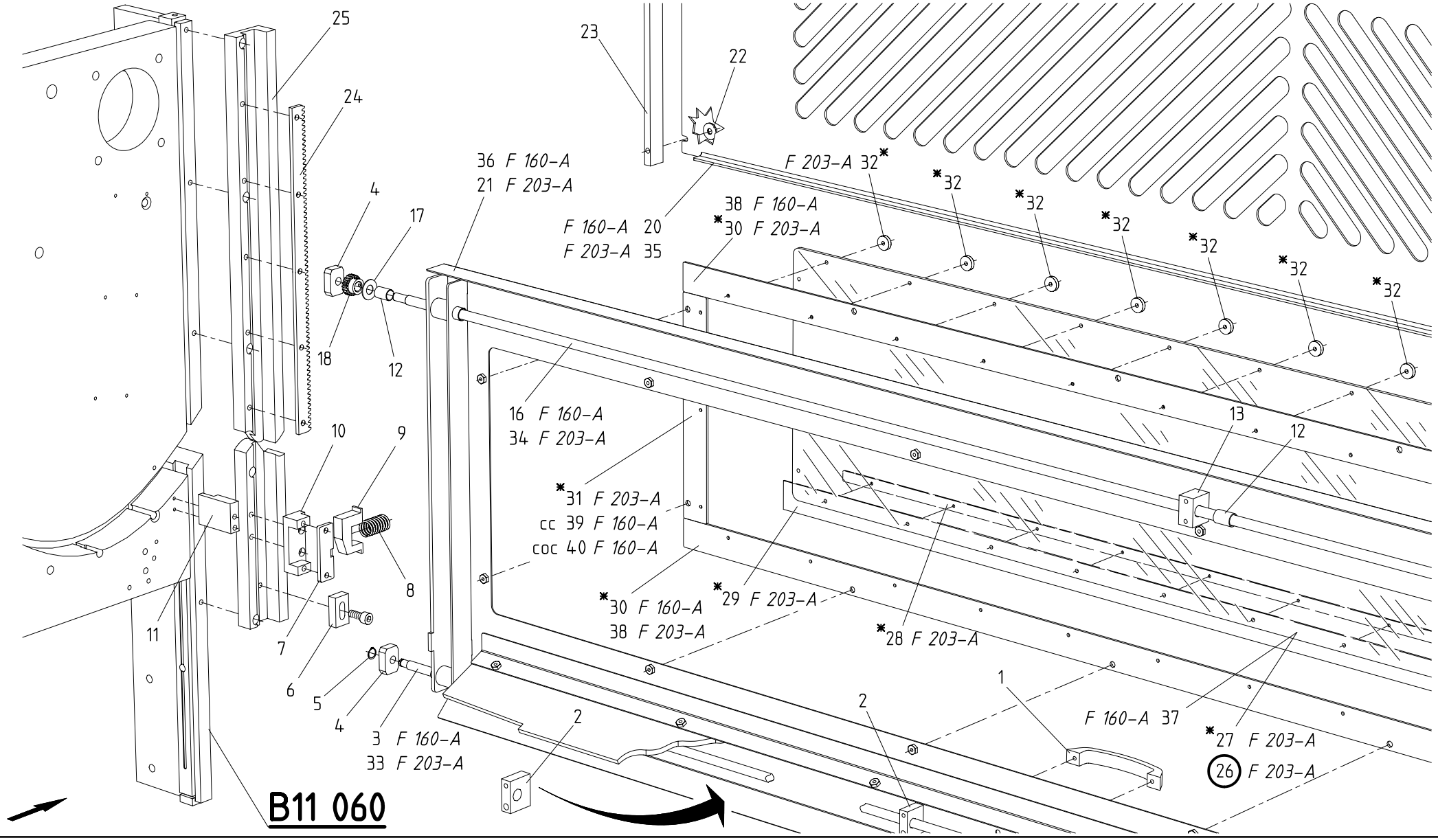

PROTECTIONS SORTIE CC | GUARDS OUTLET OS | VERSCHALUNGEN AUSGANG BS.

© BOBST SA – All rights reserved 1999

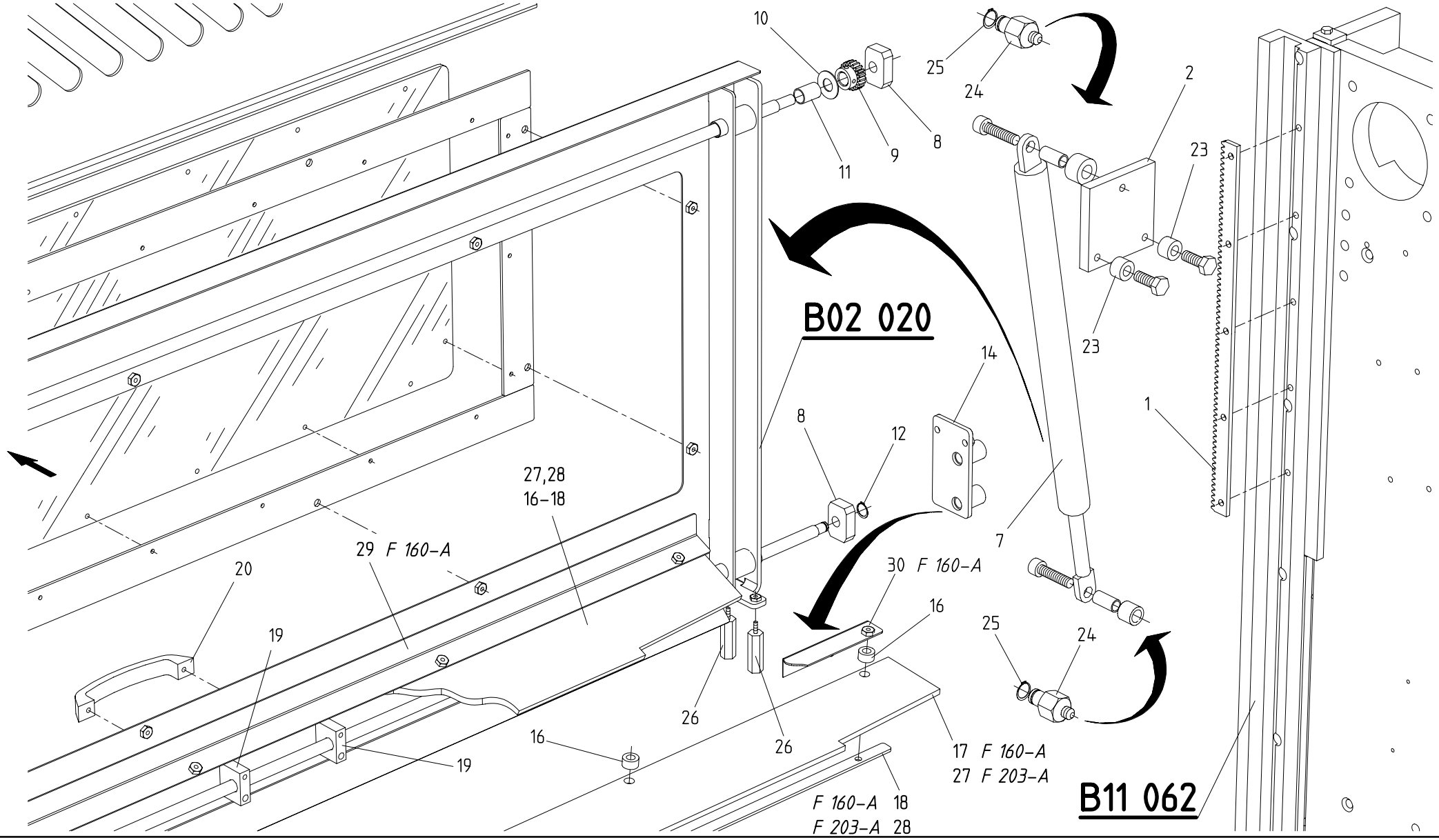

PROTECTIONS SORTIE COC | GUARDS OUTLET OOS | VERSCHALUNGEN AUSGANG GBS.

© BOBST SA – All rights reserved 1999

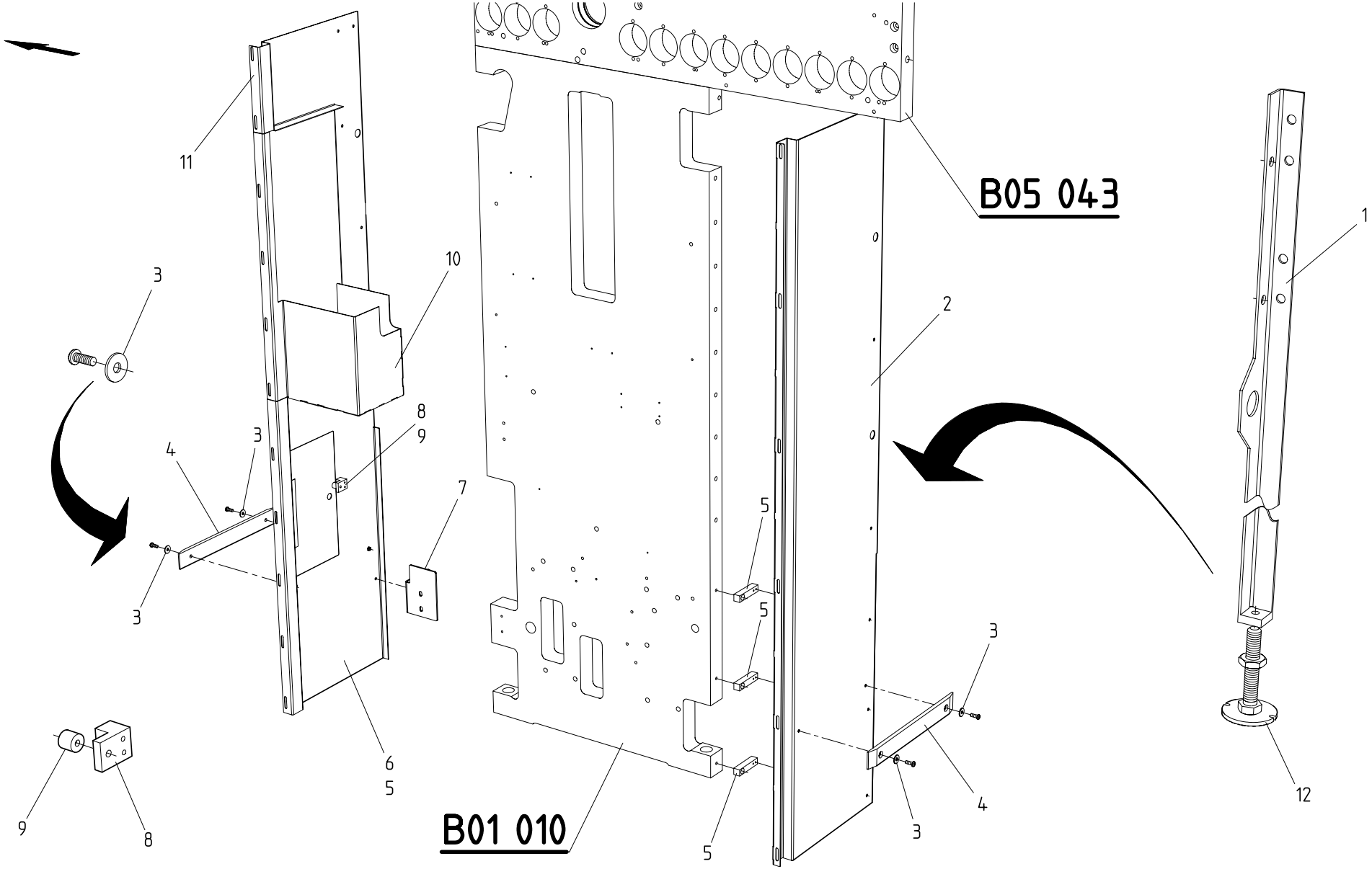

CARENAGE CC	HOUSING OS	VERSCHALUNG BS.

BOBST DOCtech	022103 4301 0100 00056907 01.03.1999	

MASTERFLEX 160-A/203-A/A MATIC

=> 0010 / <=

B02 030

© BOBST SA – All rights reserved 1999

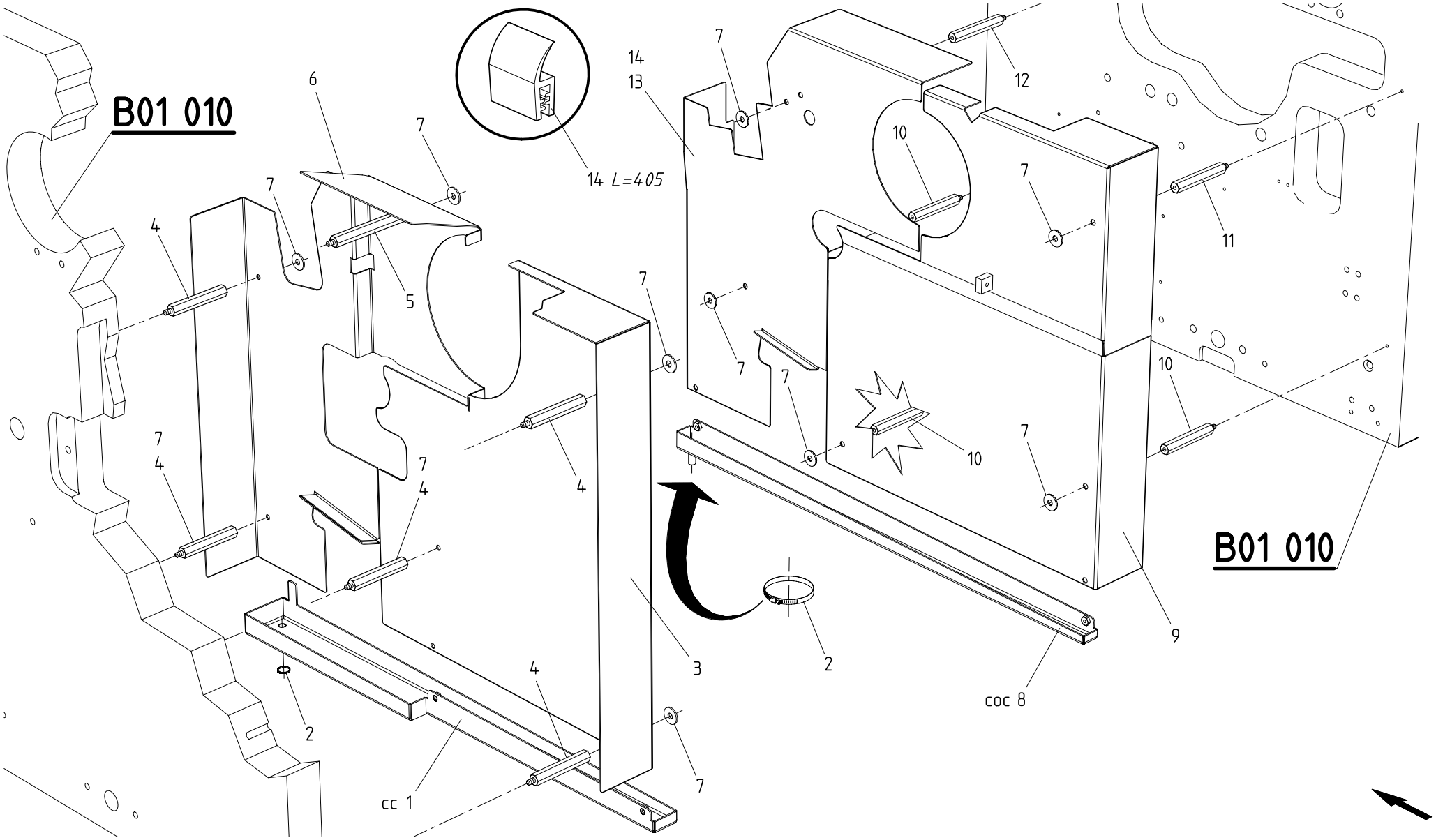

PROTECTIONS LATERALES	SIDE GUARDS	SEITENVERSCHALUNGEN

BOBST DOCtech	022103 4301 0100 00056908 01.03.1999	

MASTERFLEX 160-A/203-A/A MATIC

=> 0010 / <=

B02 080

© BOBST SA – All rights reserved 1999

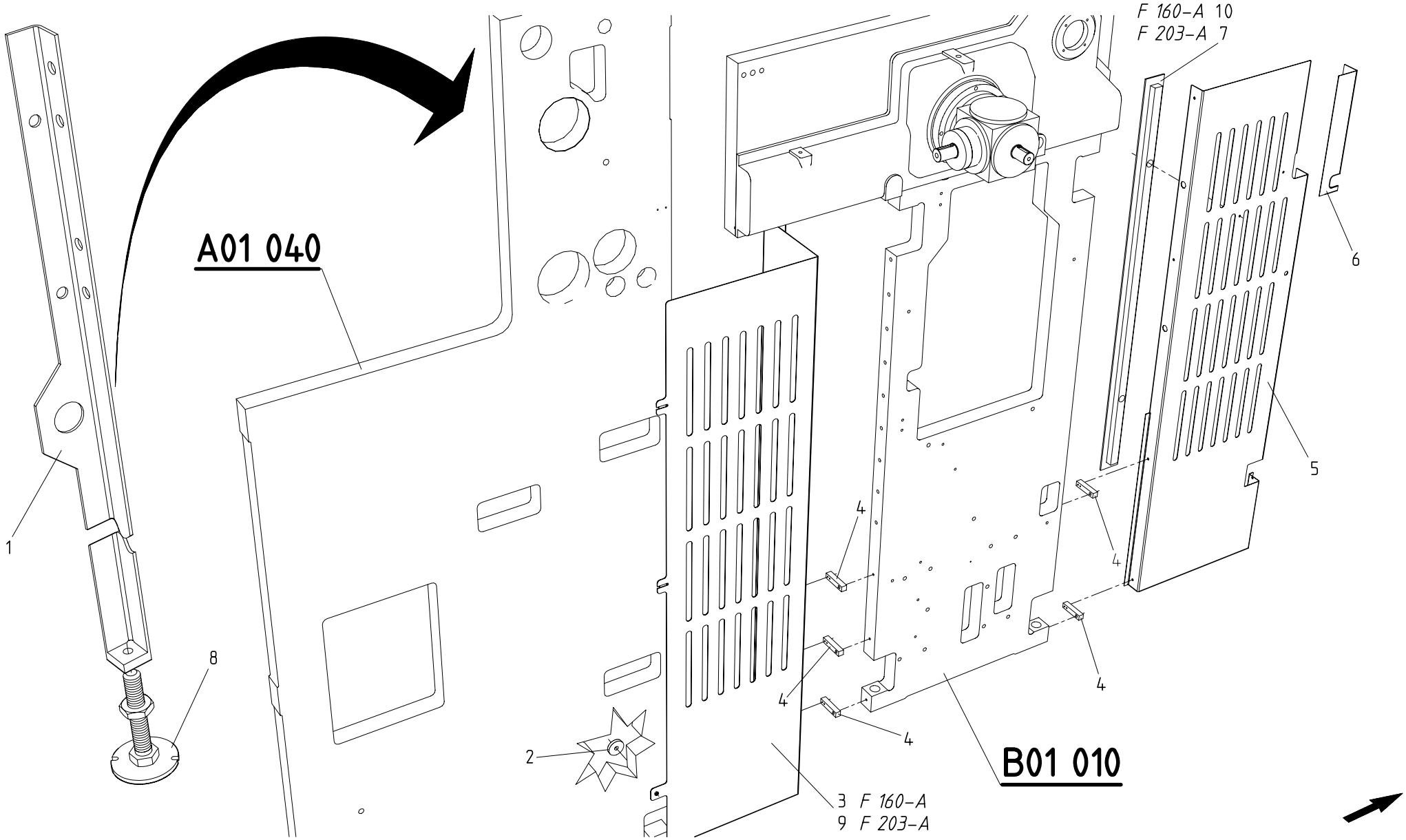

CARENAGE COC	HOUSING OOS	VERSCHALUNG GBS.

BOBST DOCtech	022103 4301 0100 00056909 01.03.1999	

MASTERFLEX 160-A/203-A/A MATIC **B02 090**

=> 0010 / **<=**

© BOBST SA – All rights reserved 1999

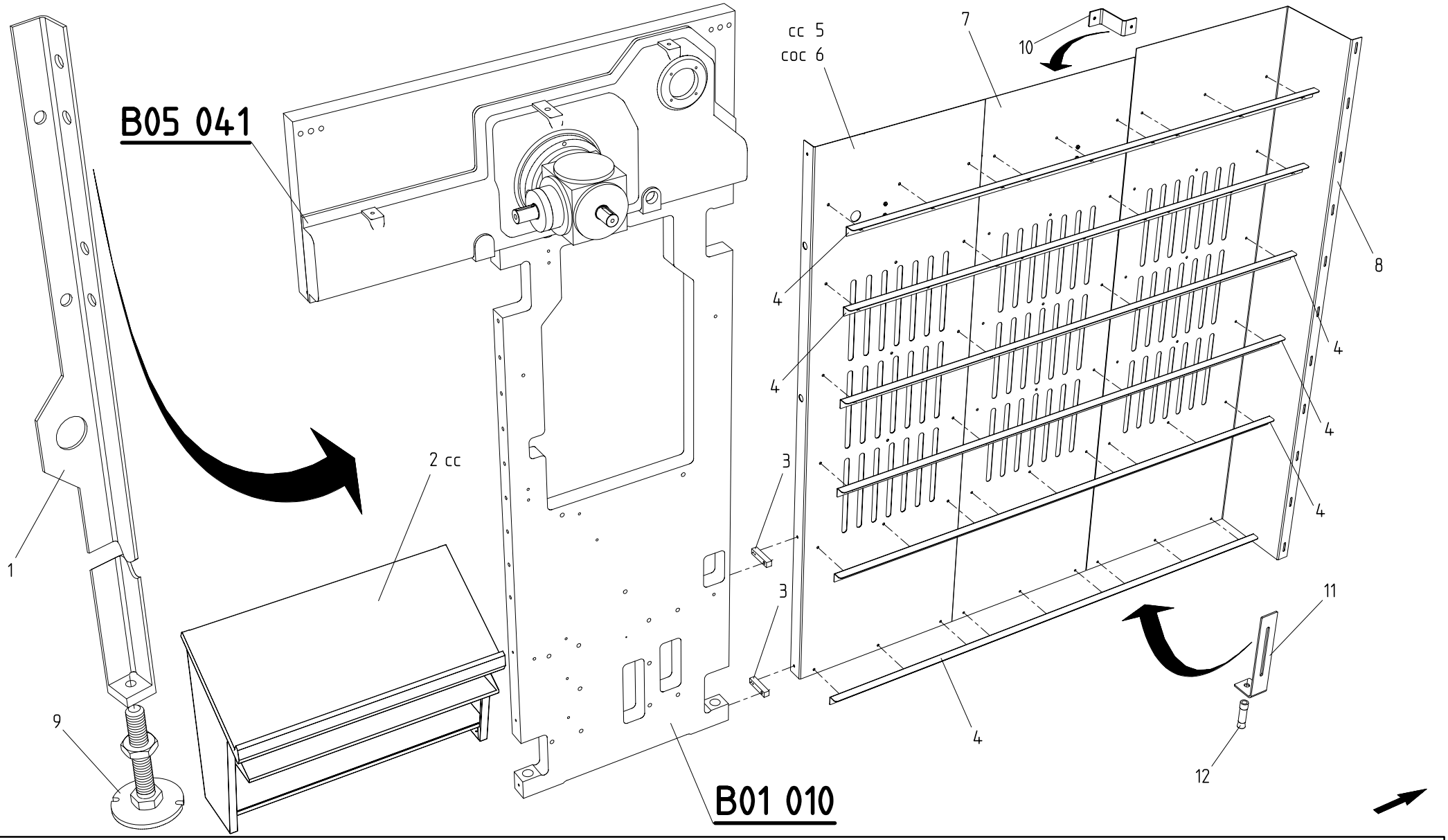

CARENAGE DU DERNIER GROUPE	HOUSING OF LAST UNIT	VERSCHALUNG DES LETZTEN DRUCKWERKS

BOBST DOCtech	022103 4301 0100 00056910 01.03.1999		MASTERFLEX 160-A/203-A/A MATIC => 0010 / <=

B02 100

© BOBST SA – All rights reserved 1999

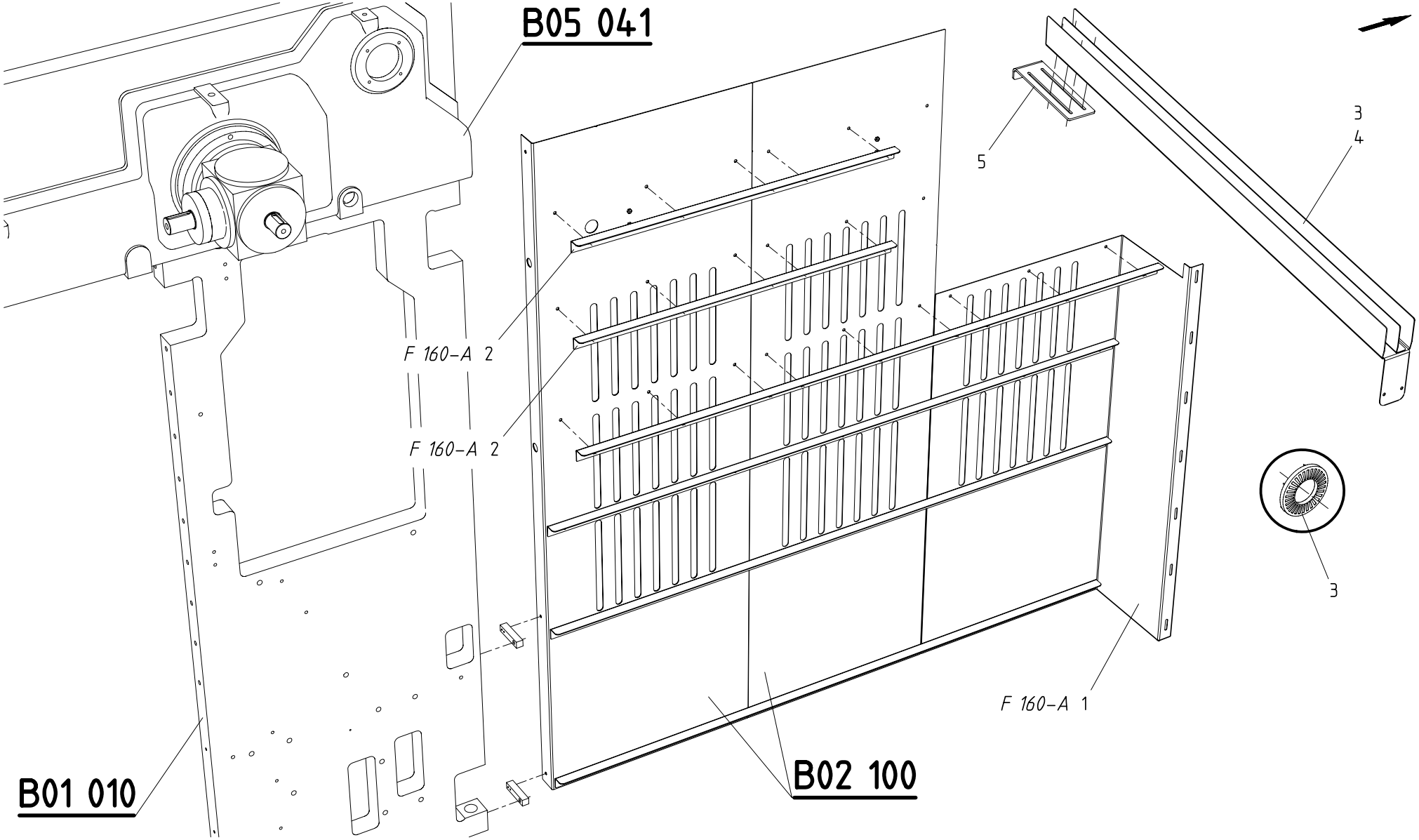

ADAPTATION SECHOIR FINAL,PROTECTIONS | FINAL DRYER ADAPTATION,GUARDS | ANPASSUNG FUER ENDTROCKNER,VERSCHALUNG

© BOBST SA – All rights reserved 1999

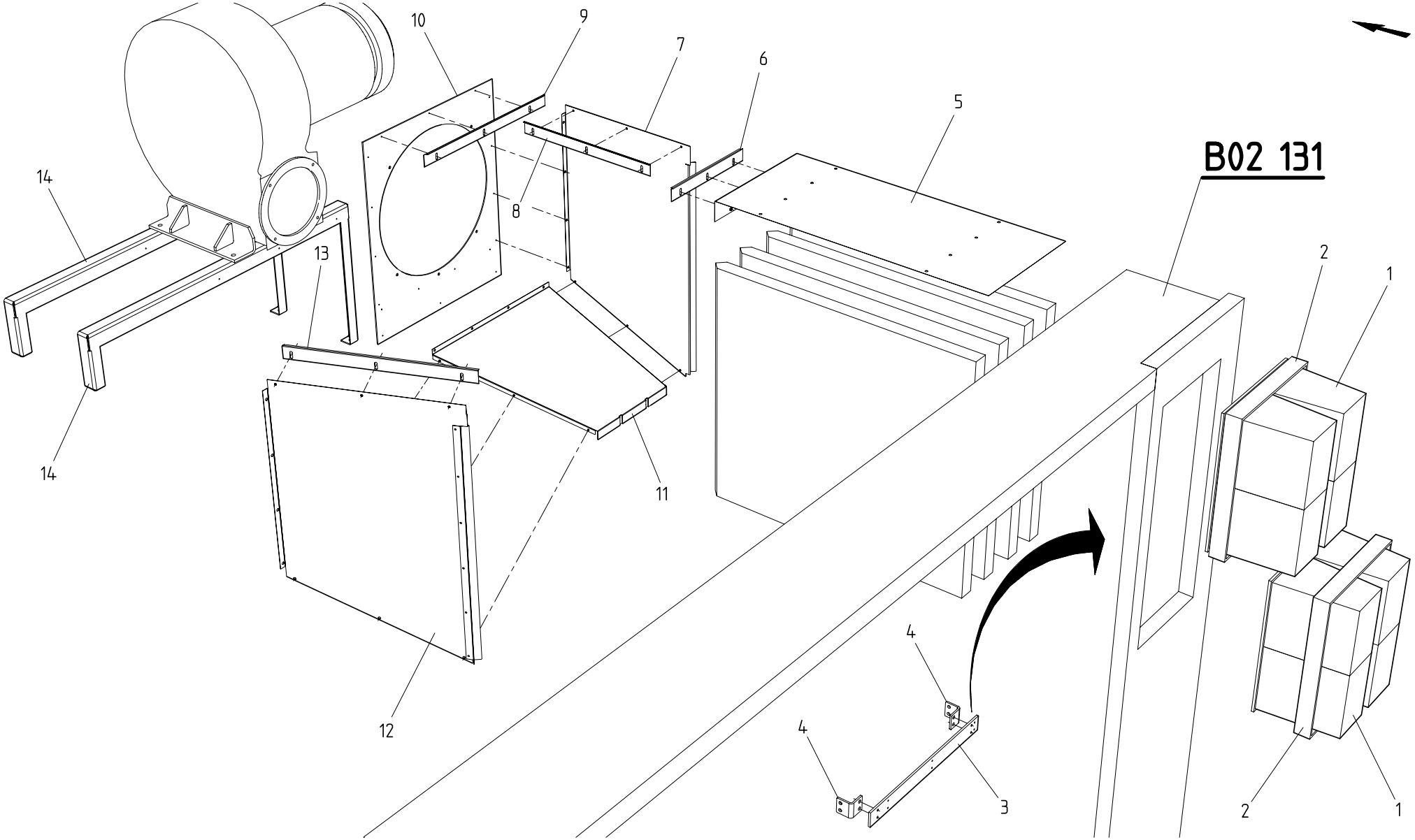

SECHOIRS,PROTECTIONS	DRYERS,GUARDS	TROCKNER,VERSCHALUNGEN

BOBST DOCtech	022103 4301 0100 00056912 01.03.1999		**MASTERFLEX 160-A/A MATIC** **=> 0010 / <=** © BOBST SA – All rights reserved 1998

B02 120

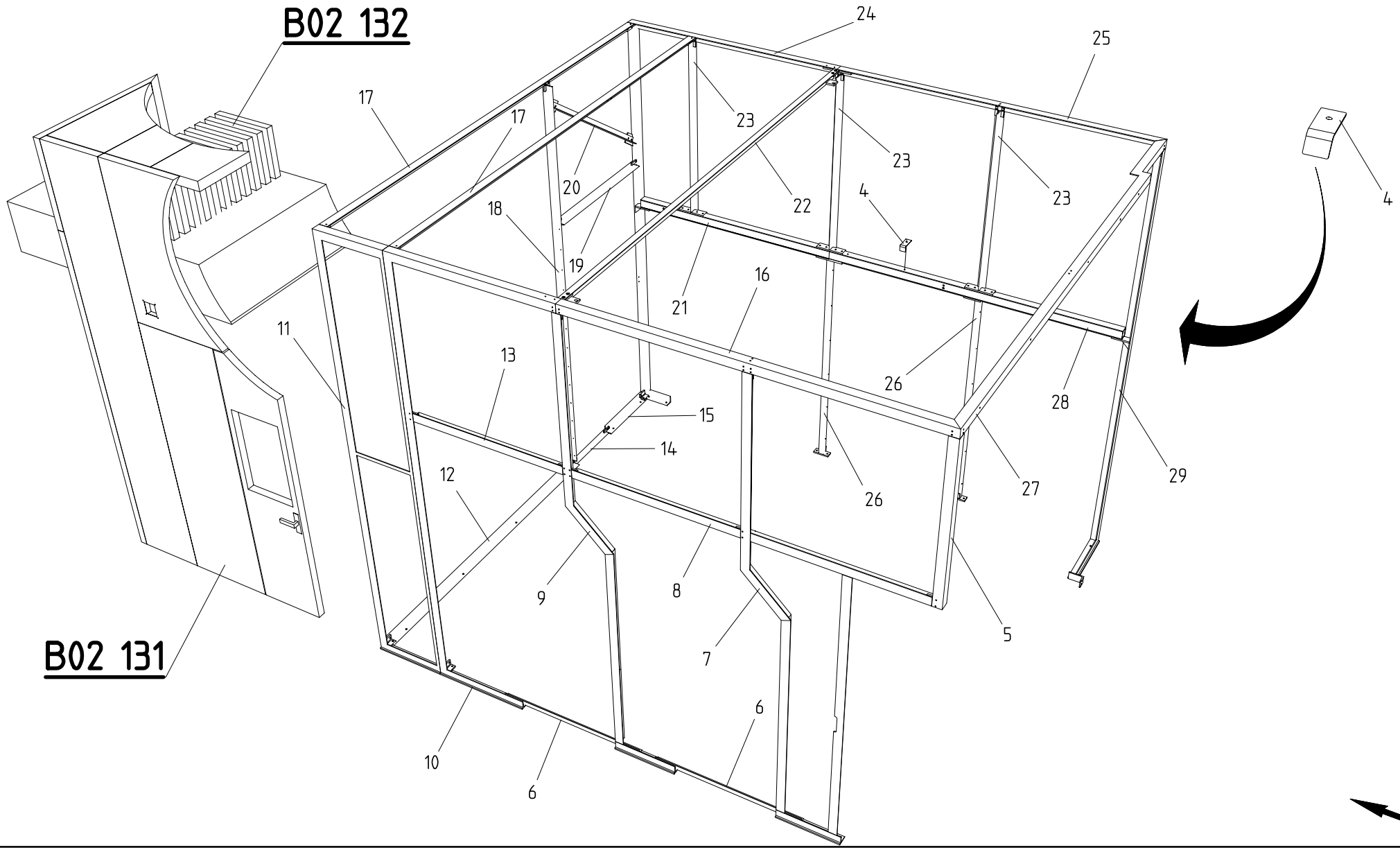

PROTECTIONS ANTI–BRUIT,2 GROUPES | NOISE ABSORBING PROTECTIONS,2 UNITS | LAERMSCHUTZVERSCHALUNGEN,2 GRUPPEN

© BOBST SA – All rights reserved 1998

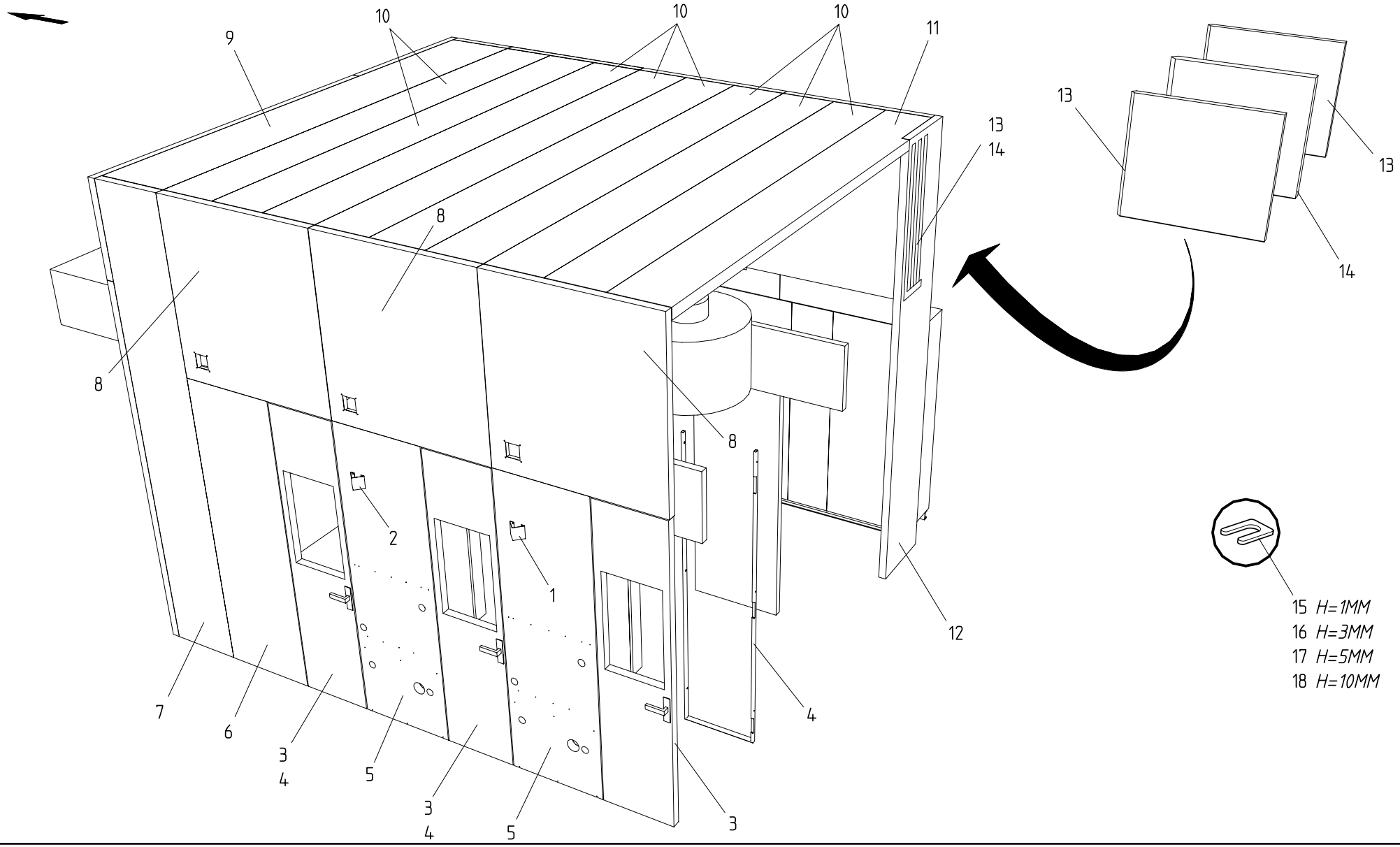

PROTECTIONS ANTI–BRUIT,2 GROUPES,CC | NOISE ABSORBING PROTECTIONS,2 UNITS,OS | LAERMSCHUTZVERSCHALUNGEN,2 GRUPPEN,BS.

BOBST DOCtech	022103 4301 0100 00056914 01.03.1999		MASTERFLEX 160-A/A MATIC => 0010 / <=

B02 131

© BOBST SA – All rights reserved 1998

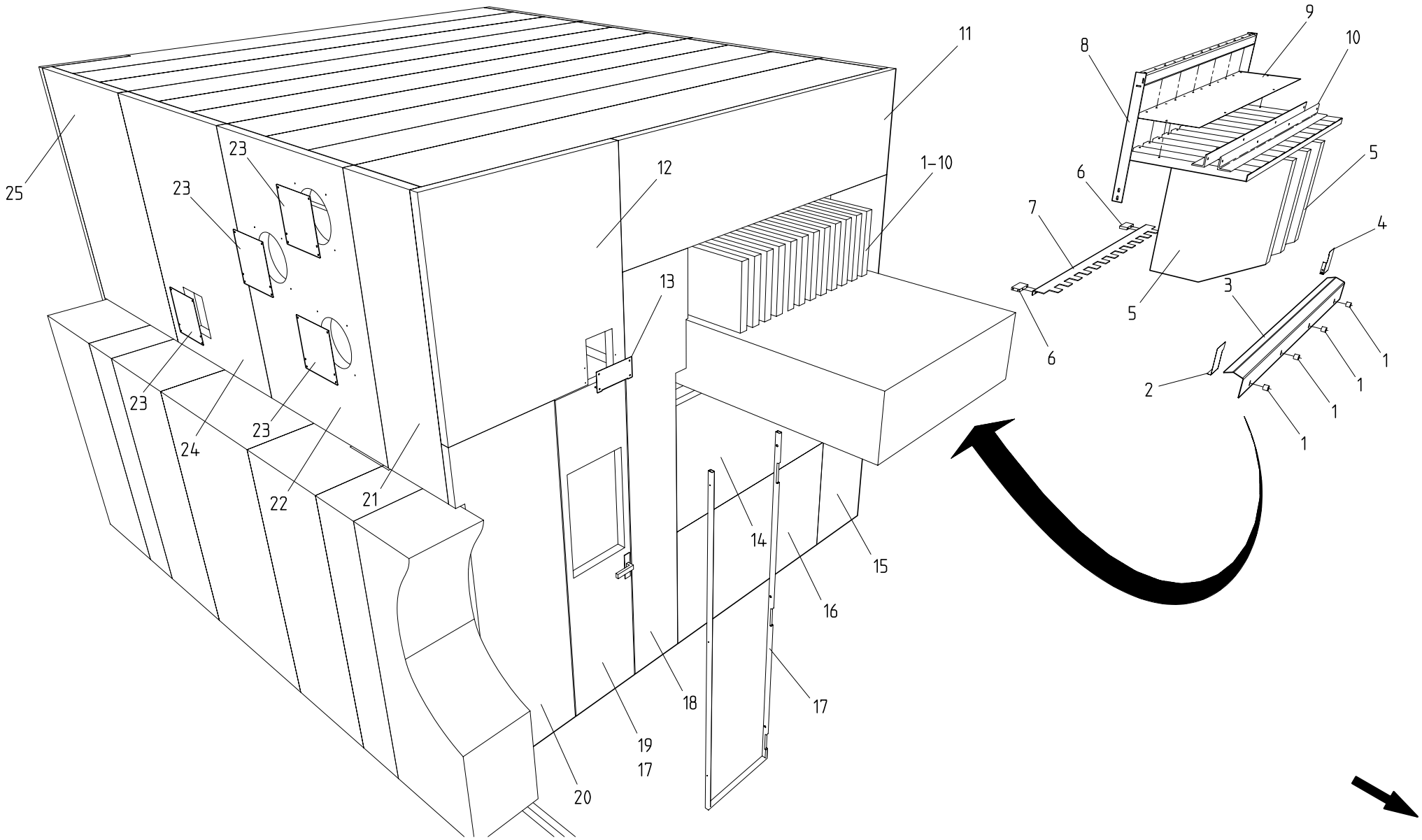

PROTECTIONS ANTI–BRUIT,2 GROUPES,COC | NOISE ABSORBING PROTECTIONS,2 UNITS,OOS | LAERMSCHUTZVERSCHALUNGEN,2 GRUPPEN,GBS.

© BOBST SA – All rights reserved 1998

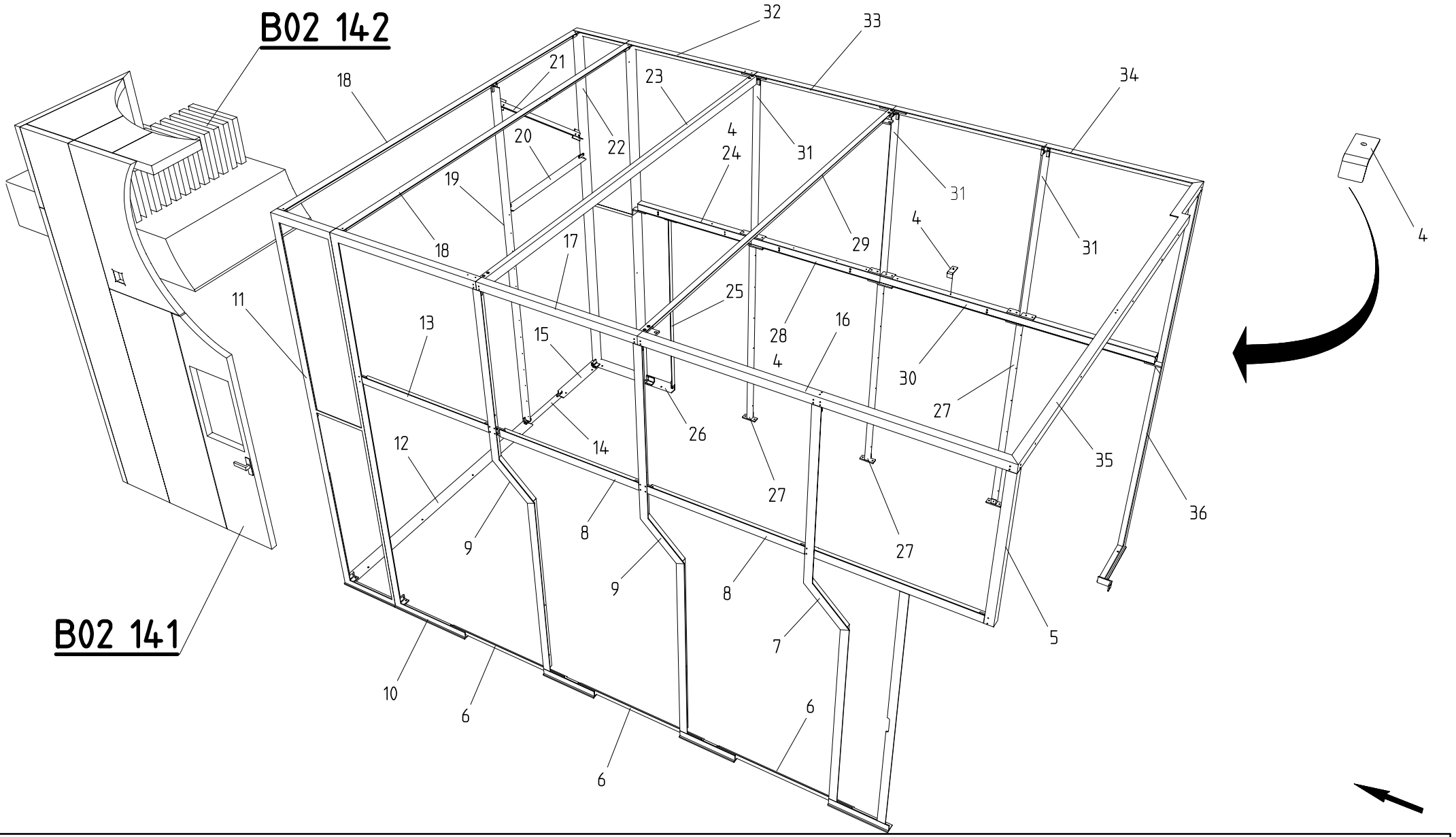

PROTECTIONS ANTI–BRUIT,3 GROUPES | NOISE ABSORBING PROTECTIONS,3 UNITS | LAERMSCHUTZVERSCHALUNGEN,3 GRUPPEN

BOBST DOCtech	022103 4301 0100 00056916 01.03.1999	

MASTERFLEX 160-A/A MATIC
=> 0010 / <=

B02 140

© BOBST SA – All rights reserved 1998

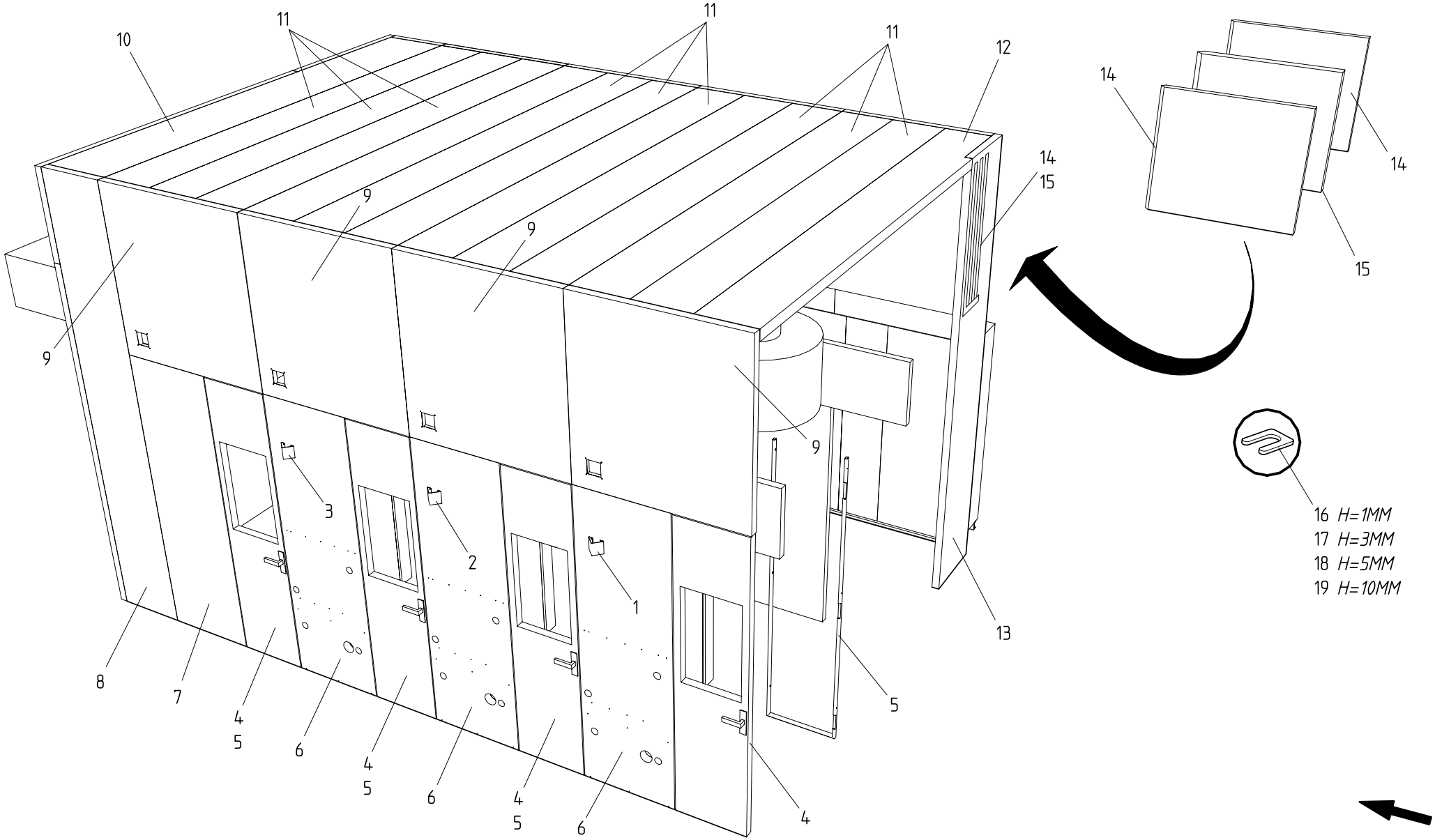

PROTECTIONS ANTI–BRUIT,3 GROUPES,CC | NOISE ABSORBING PROTECTIONS,3 UNITS,OS | LAERMSCHUTZVERSCHALUNGEN,3 GRUPPEN,BS.

BOBST DOCtech	022103 4301 0100 00056917 01.03.1999	

MASTERFLEX 160-A/A MATIC

=> 0010 / <=

B02 141

© BOBST SA – All rights reserved 1998

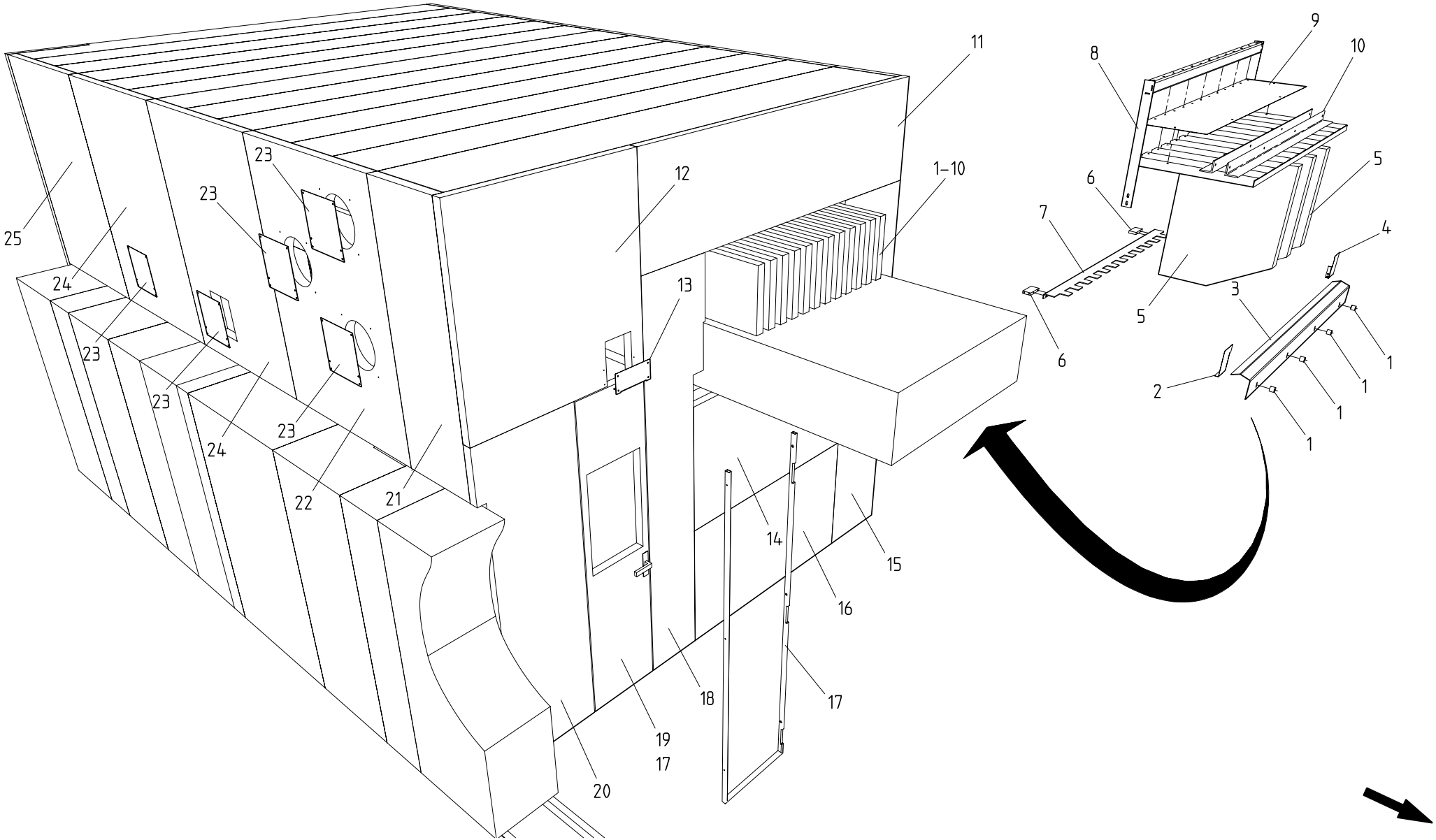

PROTECTIONS ANTI–BRUIT,3 GROUPES,COC | NOISE ABSORBING PROTECTIONS,3 UNITS,OOS | LAERMSCHUTZVERSCHALUNGEN,3 GRUPPEN,GBS.

© BOBST SA – All rights reserved 1998

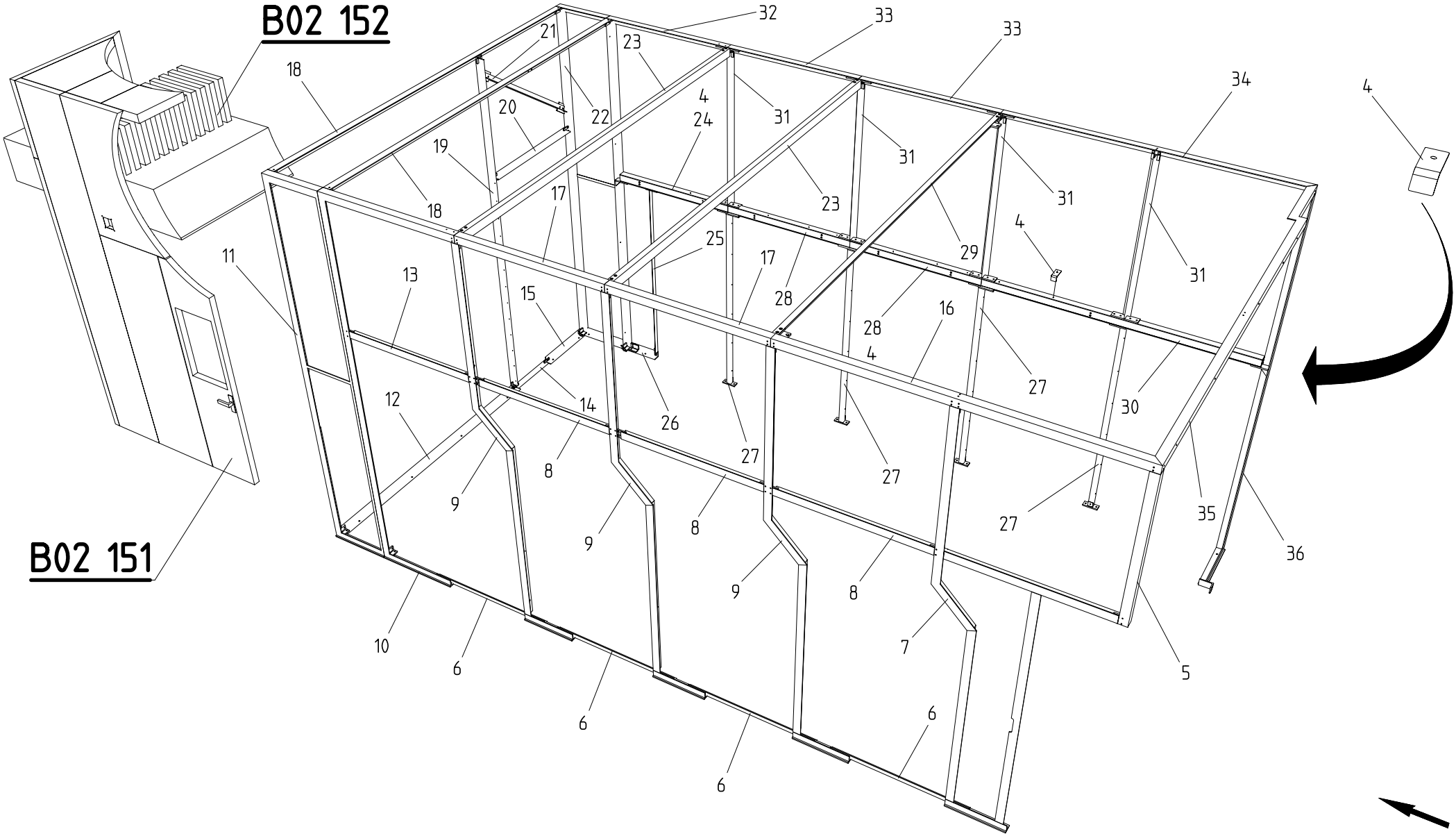

PROTECTIONS ANTI–BRUIT,4 GROUPES | NOISE ABSORBING PROTECTIONS,4 UNITS | LAERMSCHUTZVERSCHALUNGEN,4 GRUPPEN

BOBST DOCtech	022103 4301 0100 00056919 01.03.1999	

MASTERFLEX 160-A/A MATIC

=> 0010 / <=

B02 150

© BOBST SA – All rights reserved 1998

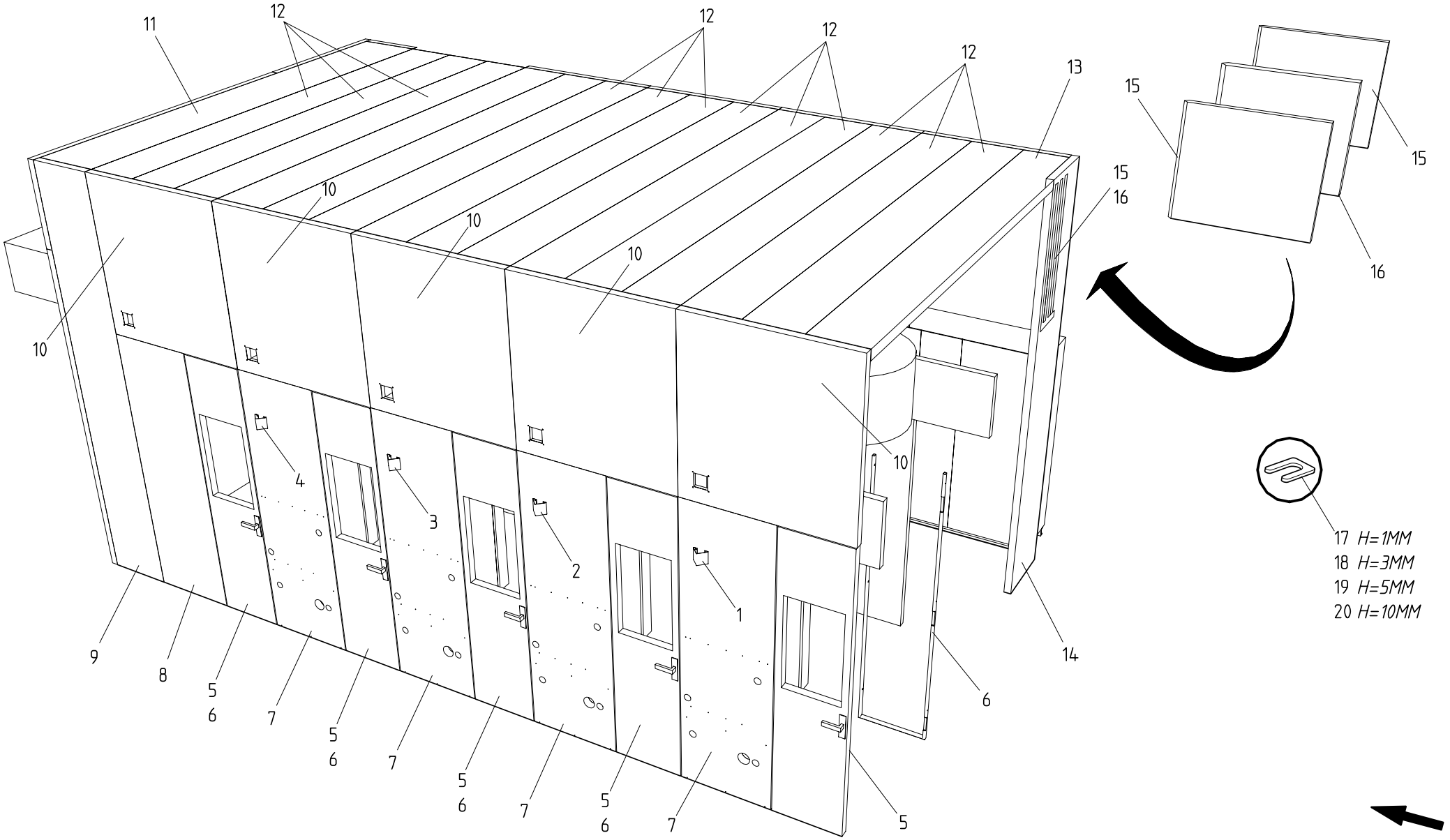

PROTECTIONS ANTI–BRUIT,4 GROUPES,CC | NOISE ABSORBING PROTECTIONS,4 UNITS,OS | LAERMSCHUTZVERSCHALUNGEN,4 GRUPPEN,BS.

© BOBST SA – All rights reserved 1998

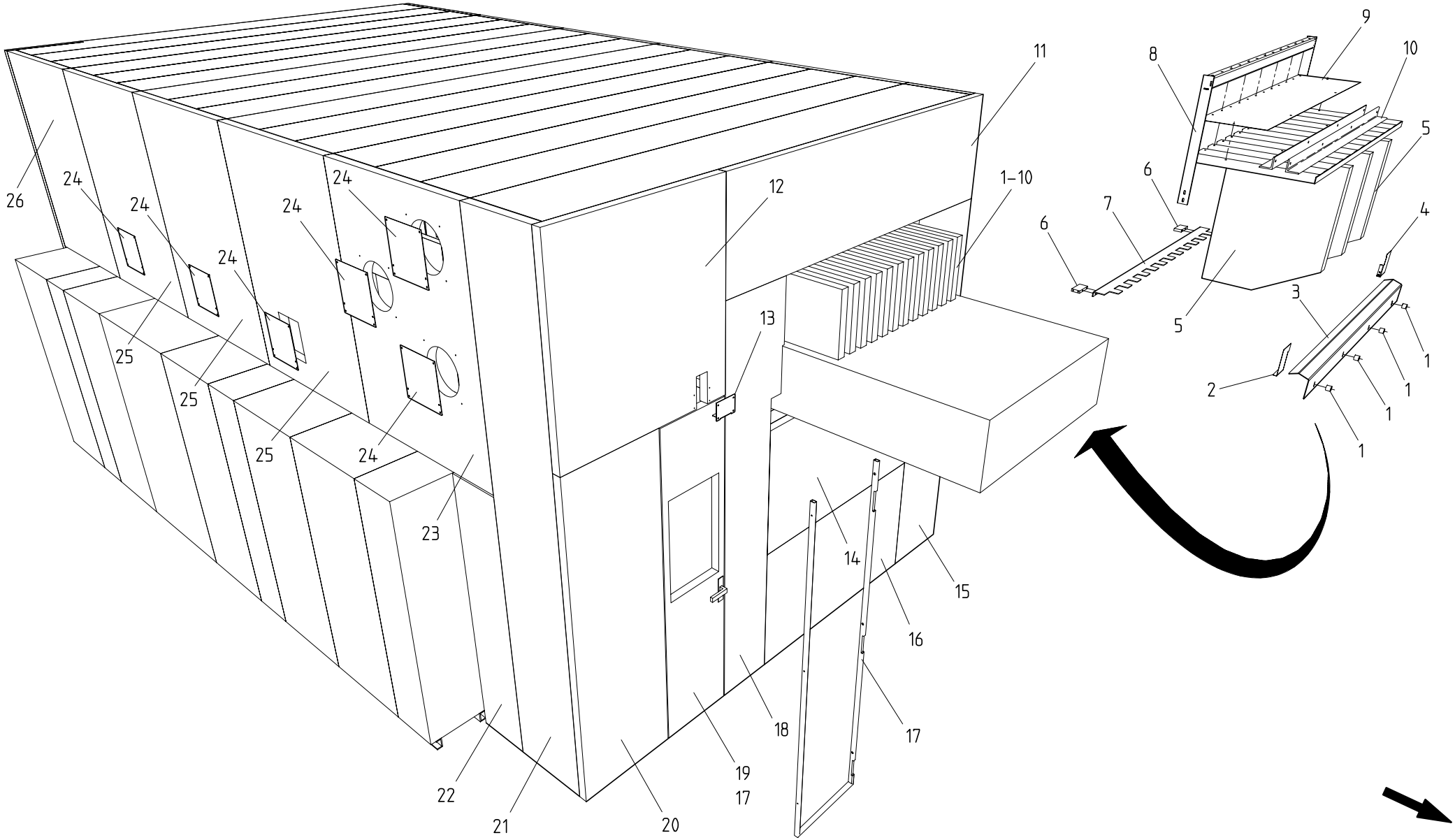

PROTECTIONS ANTI–BRUIT,4 GROUPES,COC | NOISE ABSORBING PROTECTIONS,4 UNITS,OOS | LAERMSCHUTZVERSCHALUNGEN,4 GRUPPEN,GBS.

BOBST DOCtech	022103 4301 0100 00056921 01.03.1999	

MASTERFLEX 160-A/A MATIC

=> 0010 / <=

B02 152

© BOBST SA – All rights reserved 1998

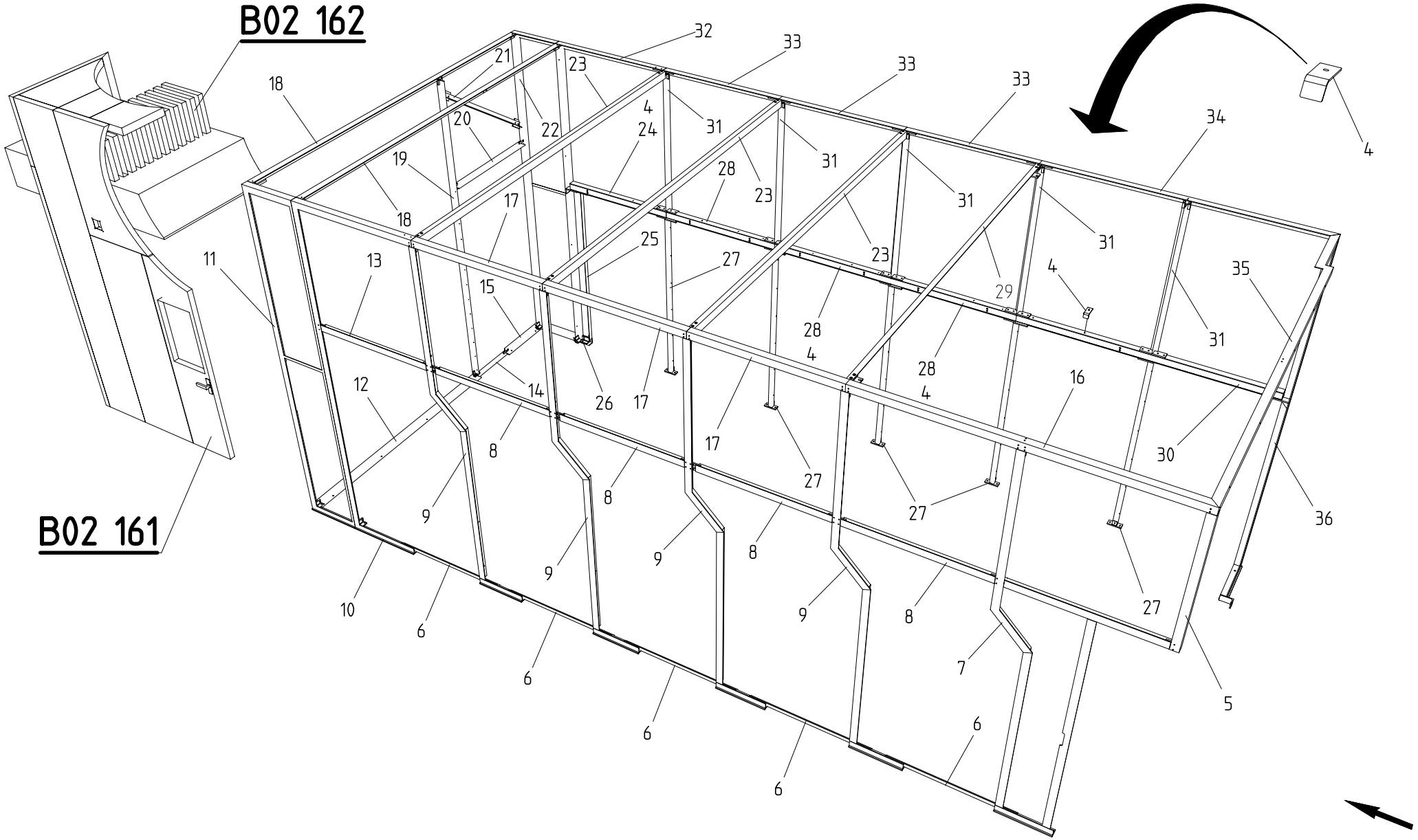

PROTECTIONS ANTI–BRUIT,5 GROUPES	NOISE ABSORBING PROTECTIONS,5 UNITS	LAERMSCHUTZVERSCHALUNGEN,5 GRUPPEN

BOBST DOCtech	022103 4301 0100 00056922 01.03.1999		MASTERFLEX 160-A/A MATIC => 0010 / <=	B02 160

© BOBST SA – All rights reserved 1998

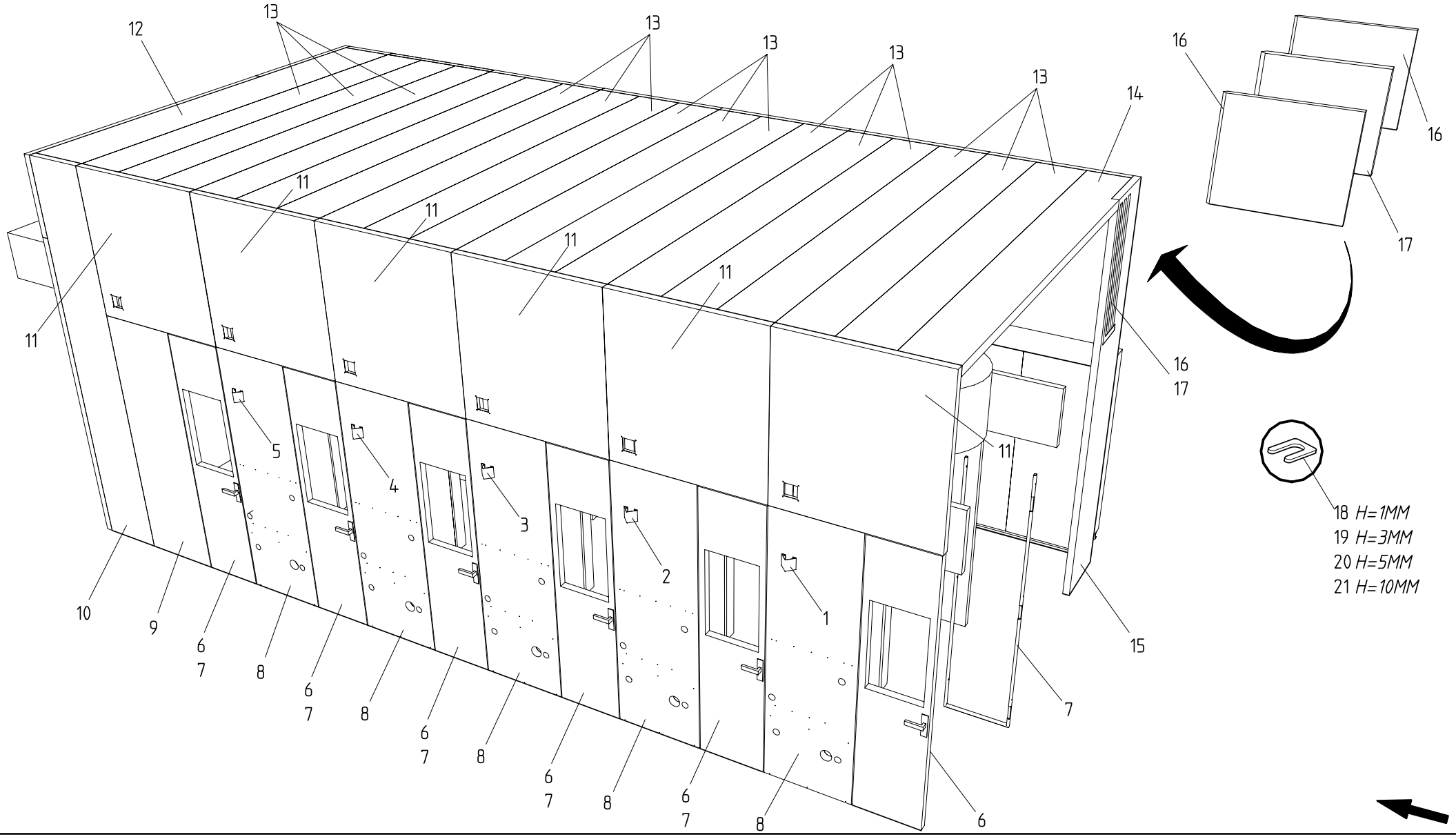

PROTECTIONS ANTI–BRUIT,5 GROUPES,CC | NOISE ABSORBING PROTECTIONS,5 UNITS,OS | LAERMSCHUTZVERSCHALUNGEN,5 GRUPPEN,BS.

BOBST DOCtech	022103 4301 0100 00056923 01.03.1999	

MASTERFLEX 160-A/A MATIC

=> 0010 / <=

B02 161

© BOBST SA – All rights reserved 1998

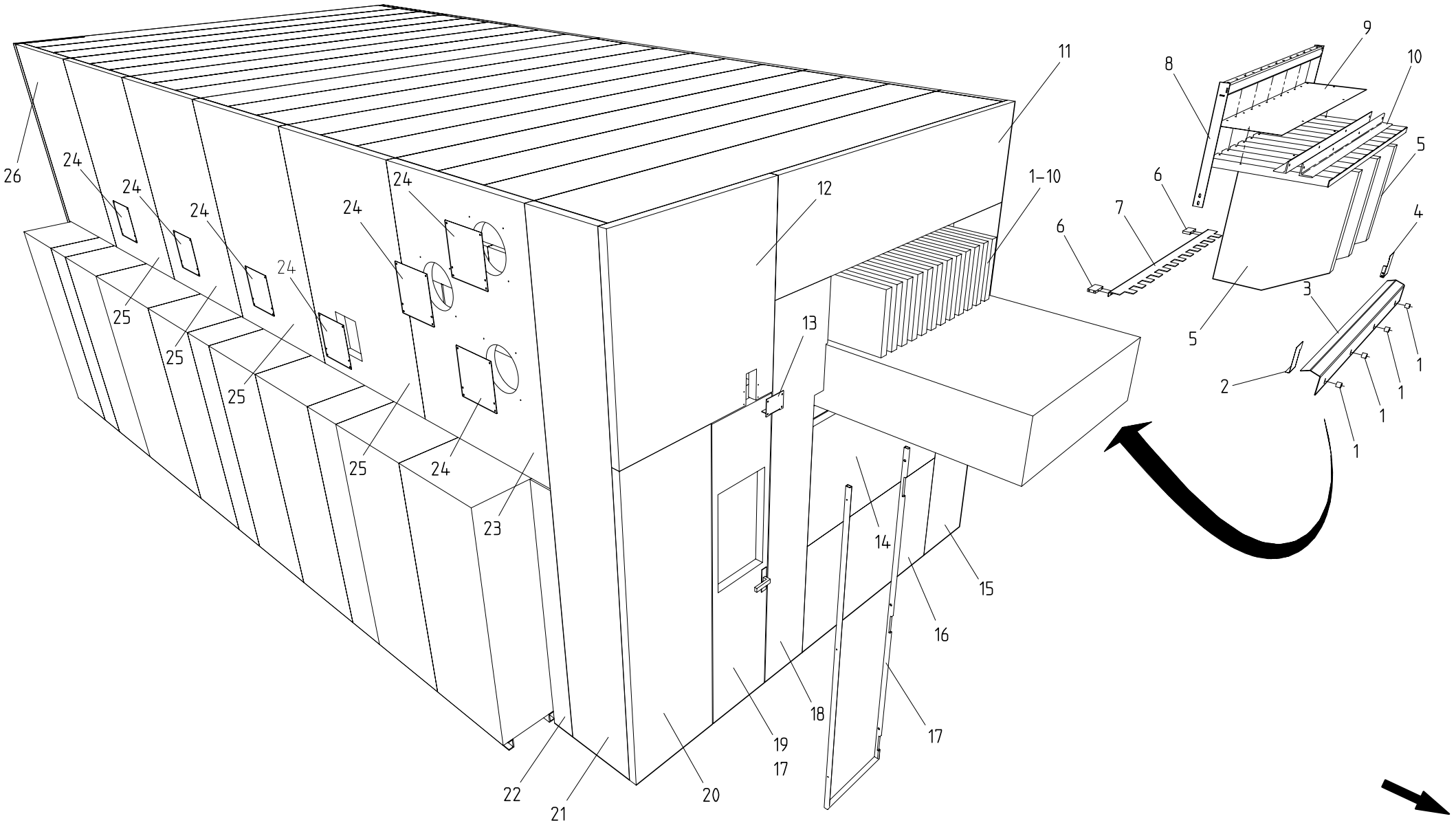

PROTECTIONS ANTI–BRUIT,5 GROUPES,COC | NOISE ABSORBING PROTECTIONS,5 UNITS,OOS | LAERMSCHUTZVERSCHALUNGEN,5 GRUPPEN,GBS.

© BOBST SA – All rights reserved 1998

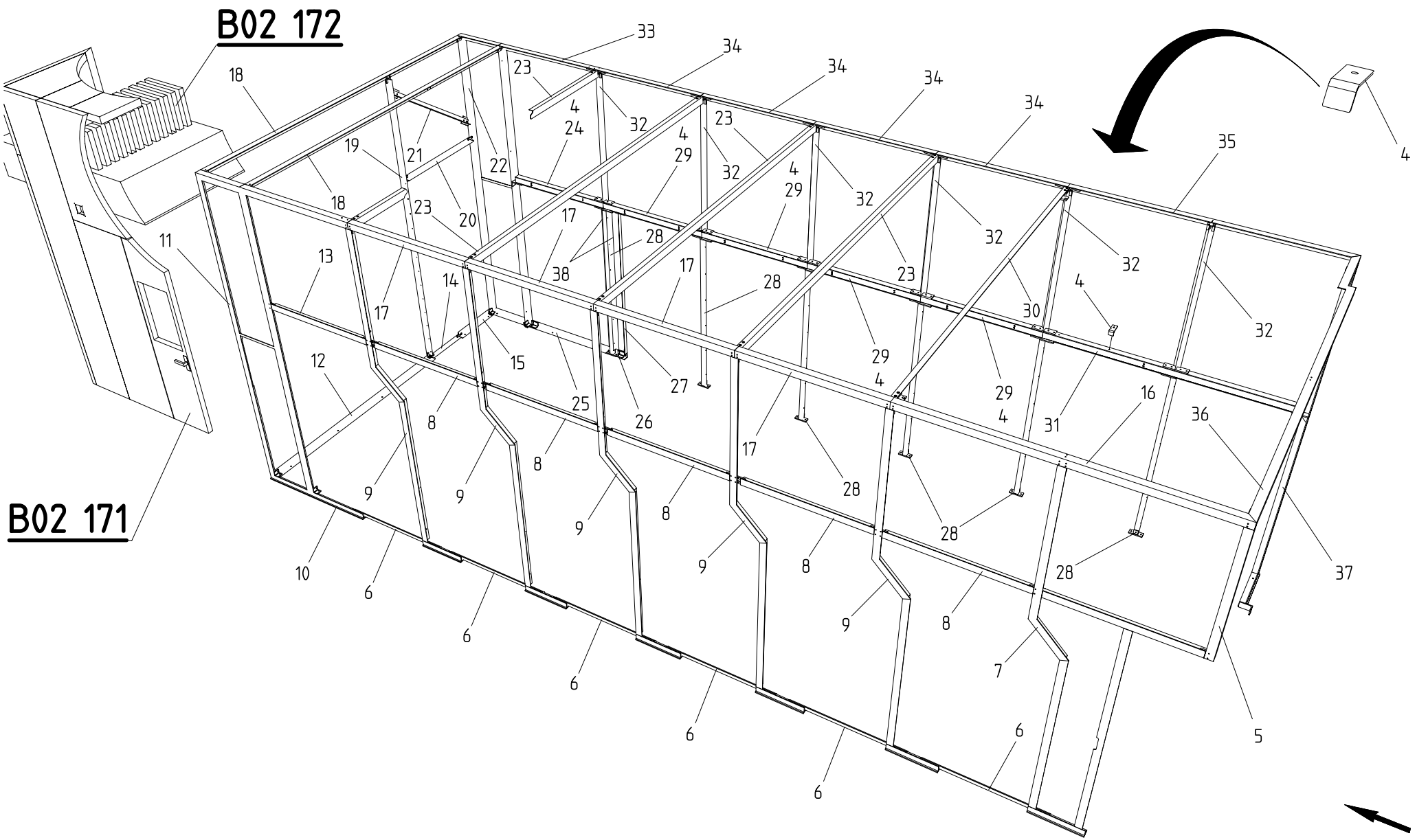

PROTECTIONS ANTI–BRUIT,6 GROUPES	NOISE ABSORBING PROTECTIONS,6 UNITS	LAERMSCHUTZVERSCHALUNGEN,6 GRUPPEN

BOBST DOCtech	022103 4301 0100 00056925 01.03.1999		**MASTERFLEX 160-A/A MATIC** **=> 0010 / <=**	**B02 170**

© BOBST SA – All rights reserved 1998

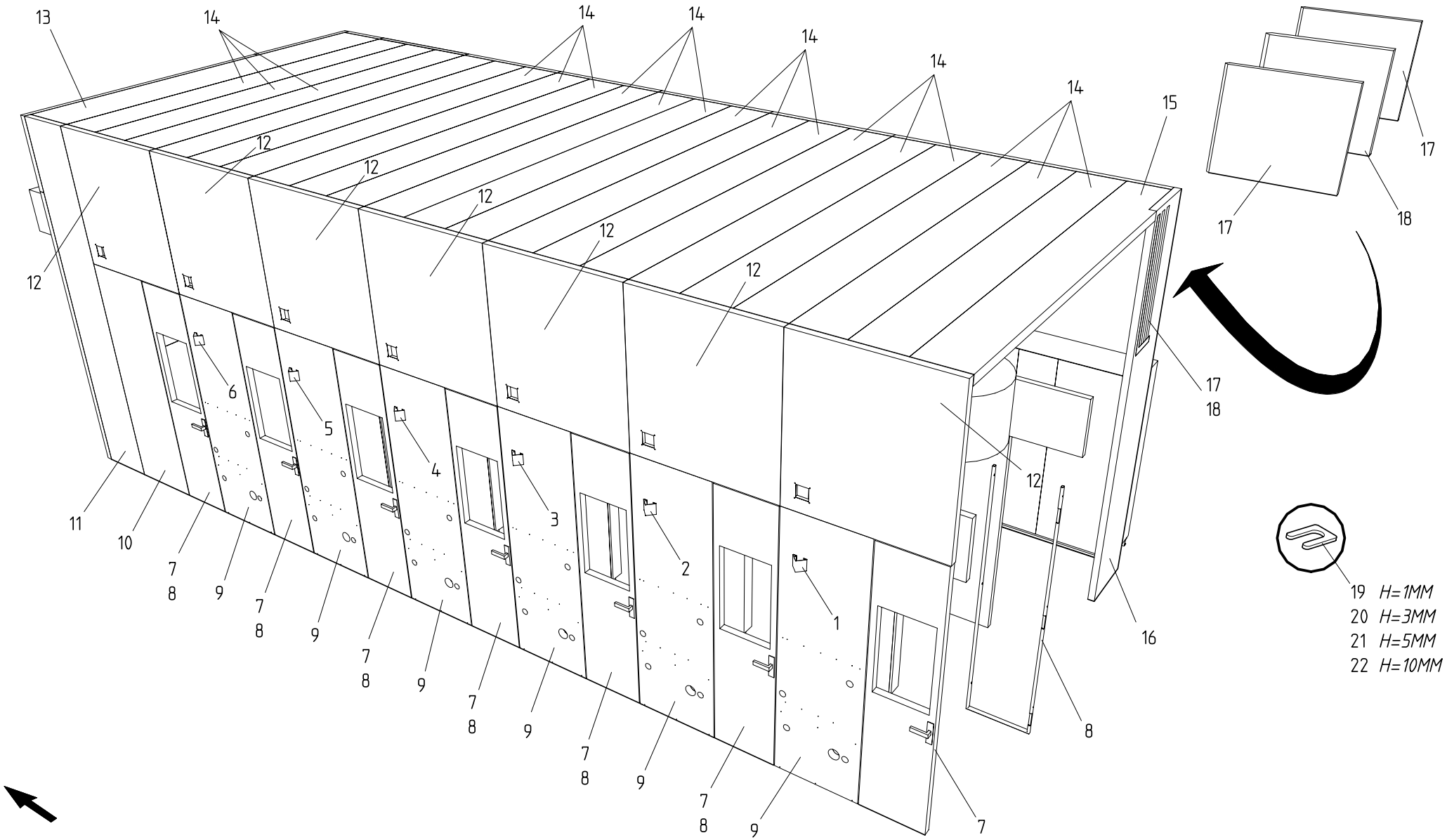

PROTECTIONS ANTI–BRUIT,6 GROUPES,CC | NOISE ABSORBING PROTECTIONS,6 UNITS,OS | LAERMSCHUTZVERSCHALUNGEN,6 GRUPPEN,BS.

BOBST DOCtech	022103 4301 0100 00056926 01.03.1999	

MASTERFLEX 160-A/A MATIC

=> 0010 / <=

B02 171

© BOBST SA – All rights reserved 1998

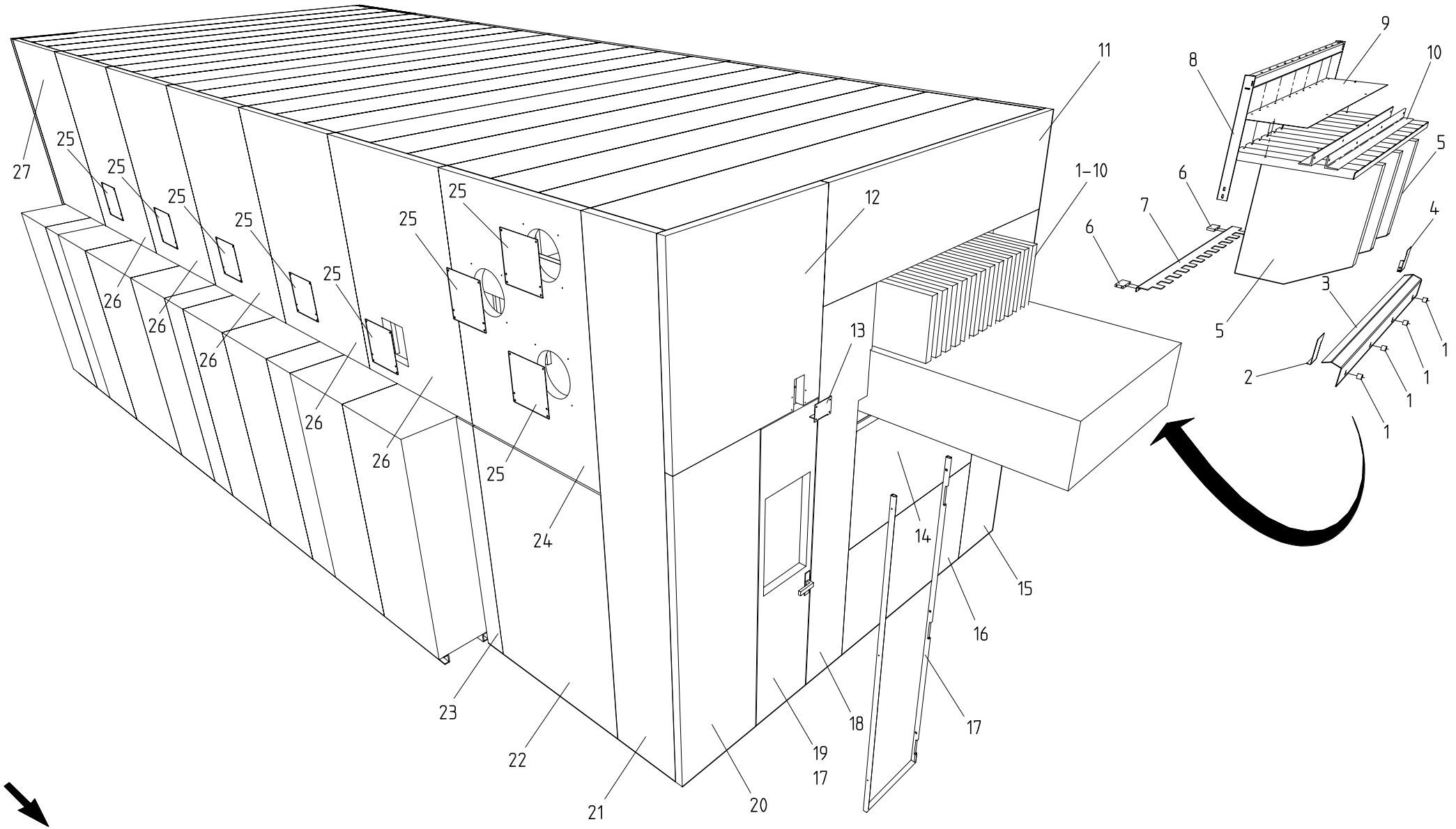

PROTECTIONS ANTI–BRUIT,6 GROUPES,COC | NOISE ABSORBING PROTECTIONS,6 UNITS,OOS | LAERMSCHUTZVERSCHALUNGEN,6 GRUPPEN,GBS.

BOBST DOCtech	022103 4301 0100 00056927 01.03.1999	

MASTERFLEX 160-A/A MATIC

=> 0010 / <=

B02 172

© BOBST SA – All rights reserved 1998

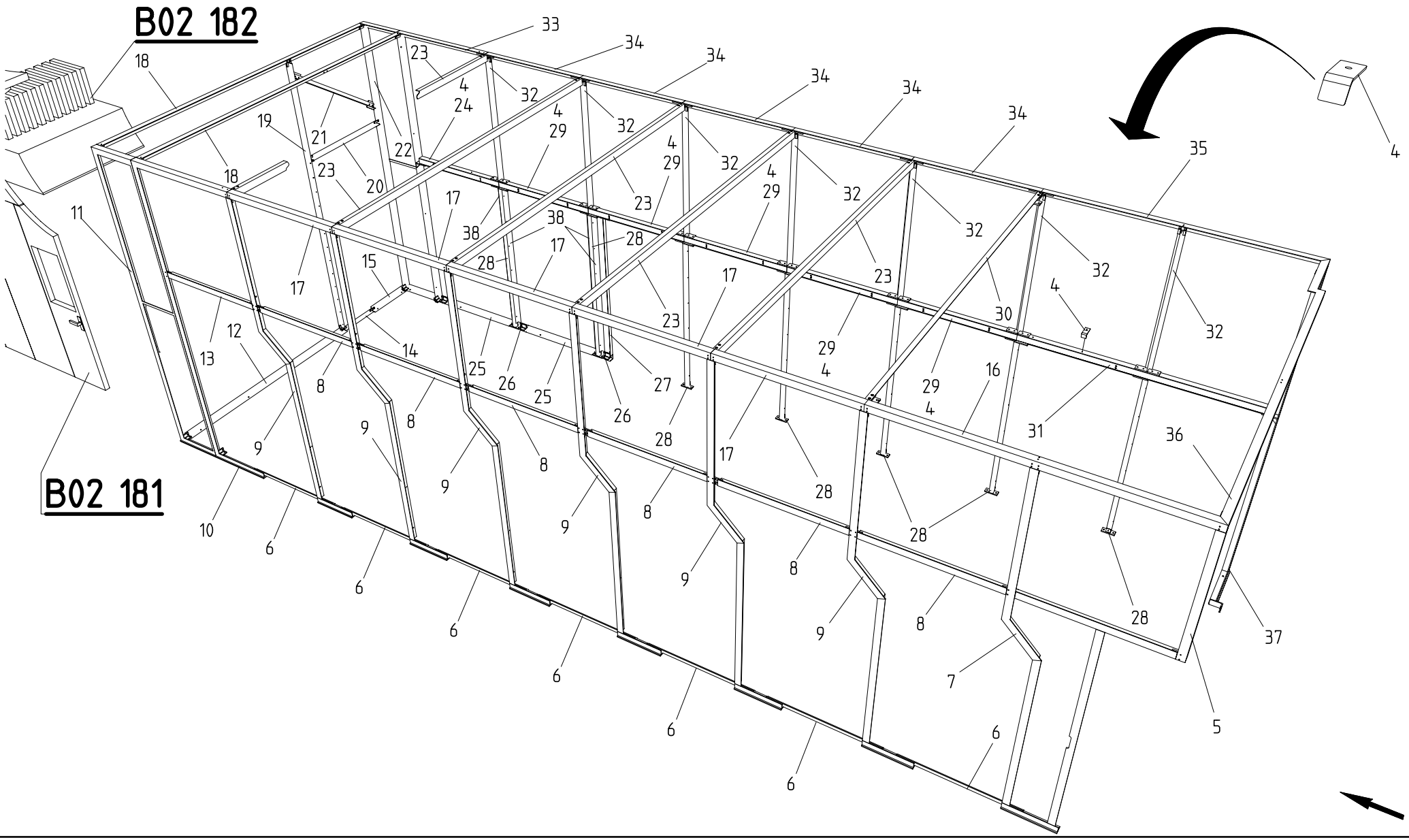

PROTECTIONS ANTI–BRUIT,7 GROUPES	NOISE ABSORBING PROTECTIONS,7 UNITS	LAERMSCHUTZVERSCHALUNGEN,7 GRUPPEN

© BOBST SA – All rights reserved 1998

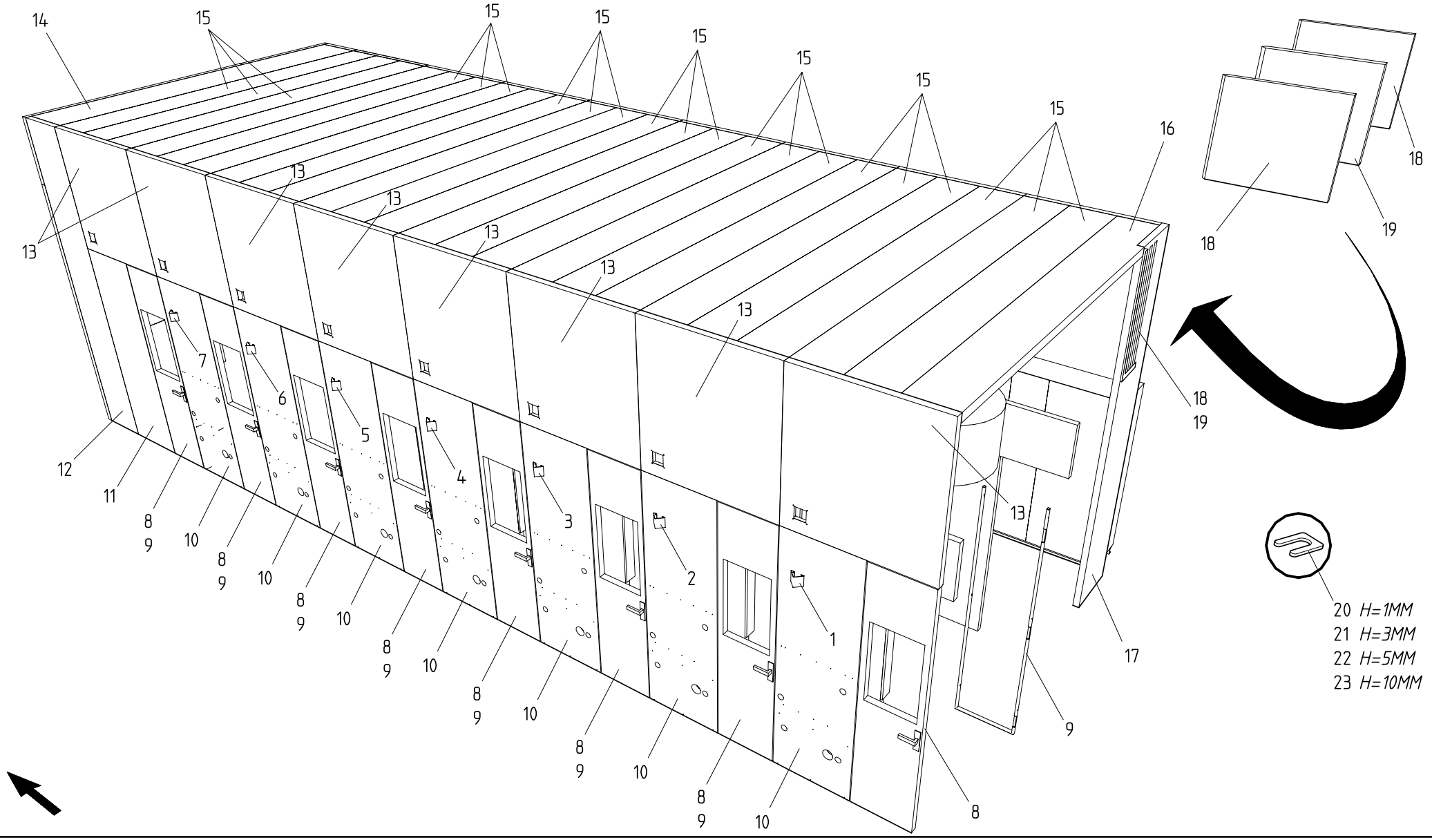

PROTECTIONS ANTI–BRUIT,7 GROUPES,CC | NOISE ABSORBING PROTECTIONS,7 UNITS,OS | LAERMSCHUTZVERSCHALUNGEN,7 GRUPPEN,BS.

BOBST DOCtech	022103 4301 0100 00056929 01.03.1999	

MASTERFLEX 160-A/A MATIC

=> 0010 / <=

B02 181

© BOBST SA – All rights reserved 1998

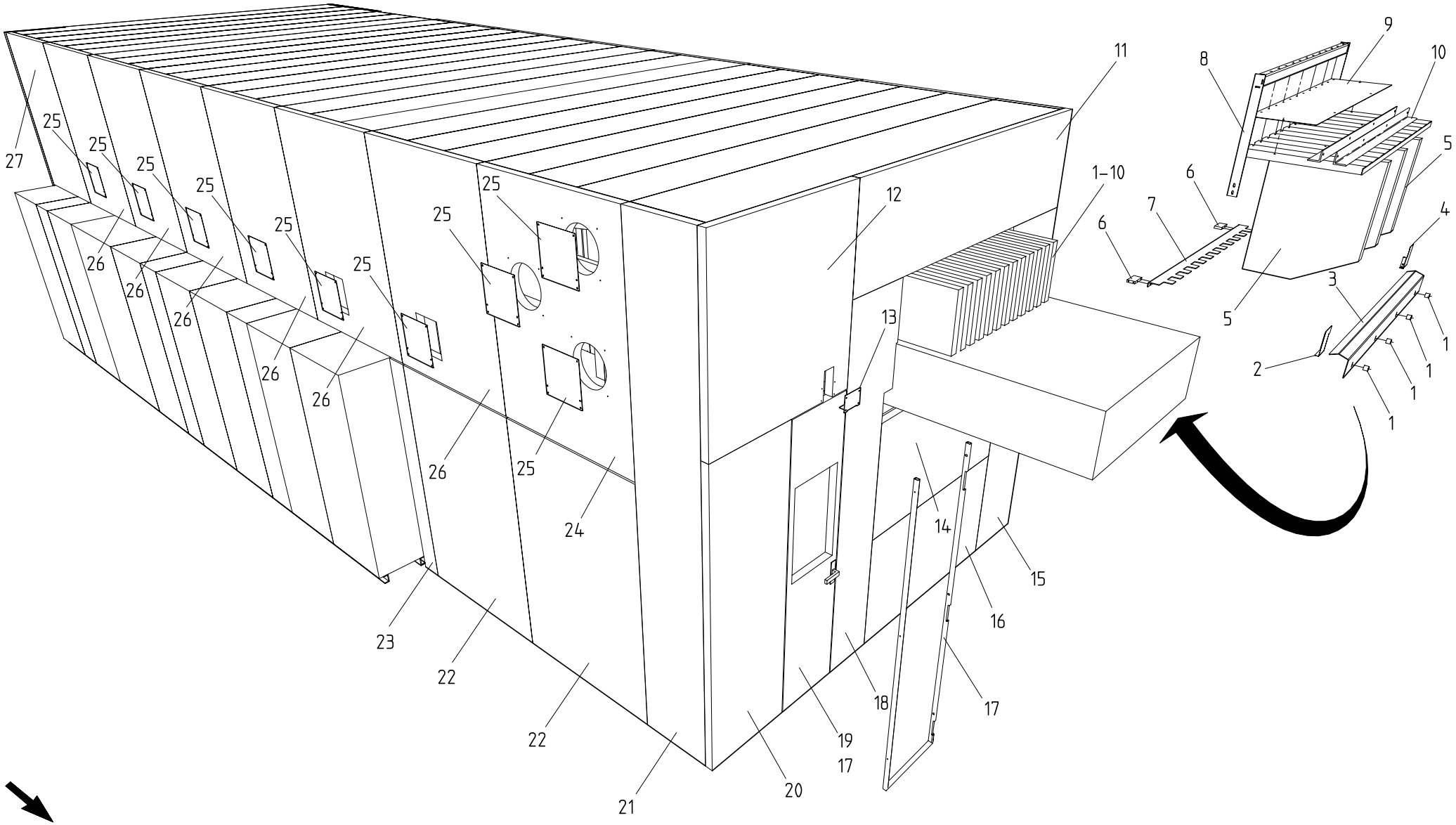

PROTECTIONS ANTI–BRUIT,7 GROUPES,COC | NOISE ABSORBING PROTECTIONS,7 UNITS,OOS | LAERMSCHUTZVERSCHALUNGEN,7 GRUPPEN,GBS.

BOBST DOCtech	022103 4301 0100 00056930 01.03.1999	

MASTERFLEX 160-A/A MATIC

=> 0010 / <=

B02 182

© BOBST SA – All rights reserved 1998

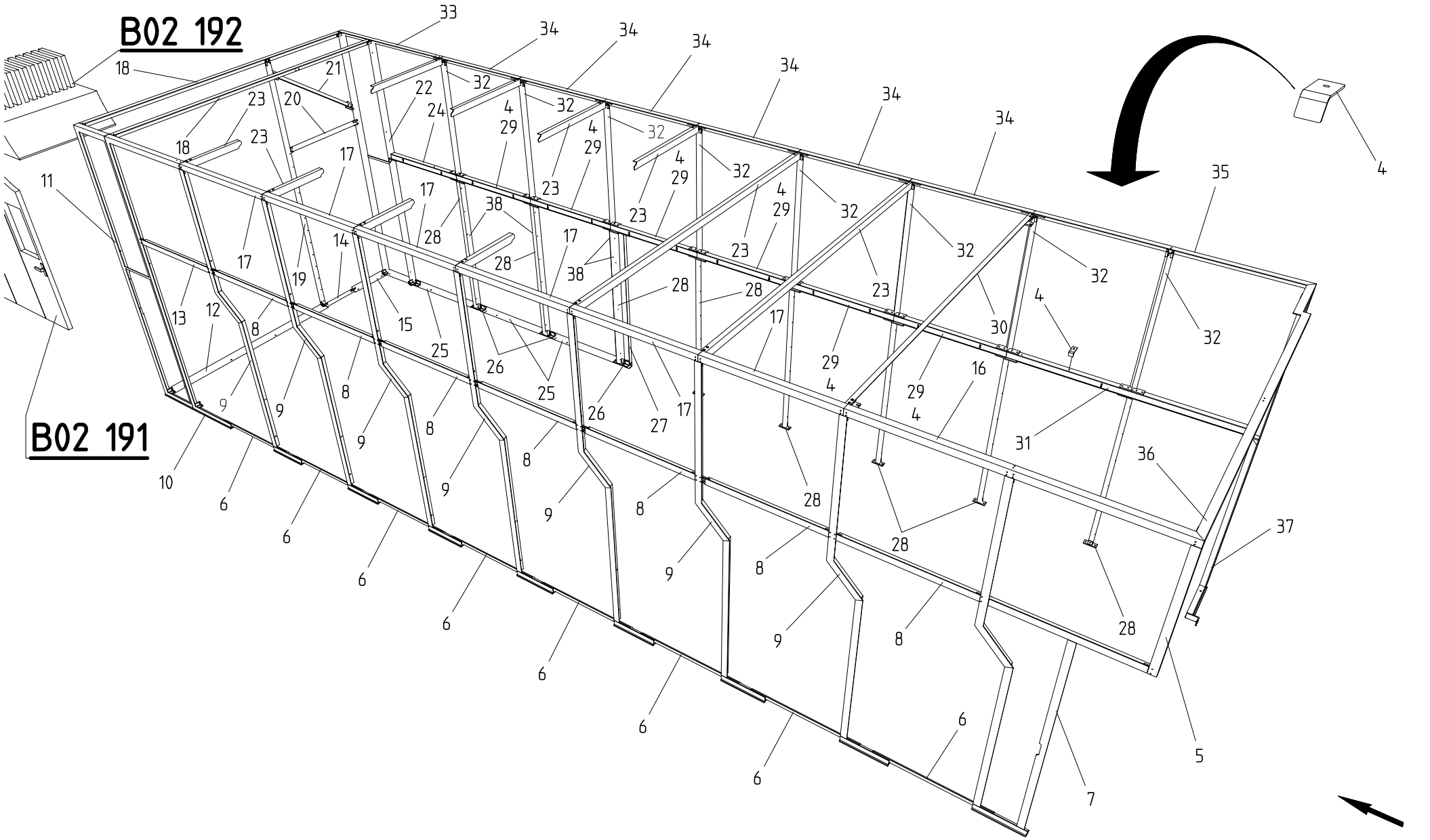

PROTECTIONS ANTI–BRUIT,8 GROUPES | NOISE ABSORBING PROTECTIONS,8 UNITS | LAERMSCHUTZVERSCHALUNGEN,8 GRUPPEN

© BOBST SA – All rights reserved 1998

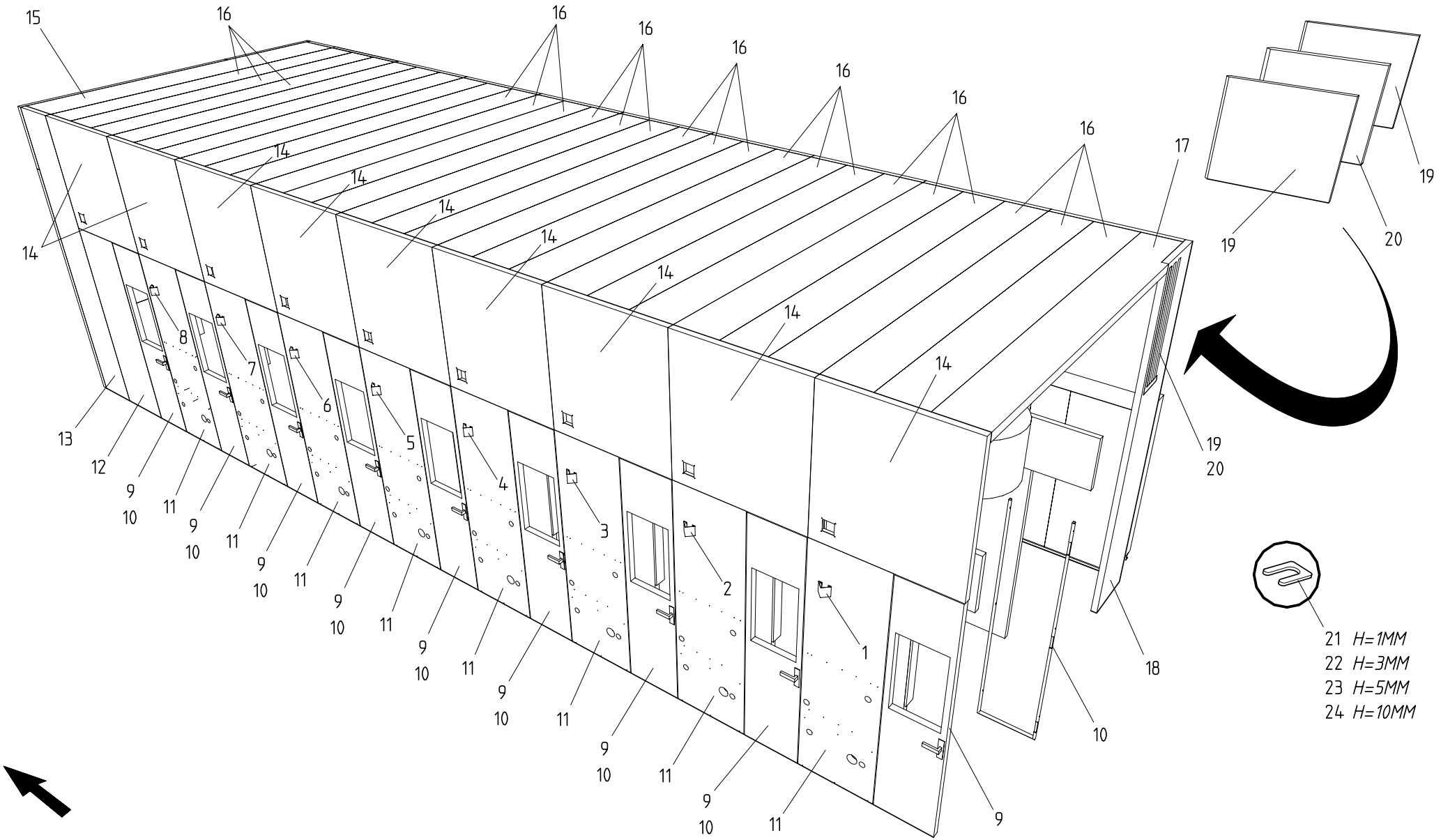

PROTECTIONS ANTI–BRUIT,8 GROUPES,CC | NOISE ABSORBING PROTECTIONS,8 UNITS,OS | LAERMSCHUTZVERSCHALUNGEN,8 GRUPPEN,BS.

BOBST DOCtech	022103 4301 0100 00056932 01.03.1999	

MASTERFLEX 160-A/A MATIC

=> 0010 / <=

B02 191

© BOBST SA – All rights reserved 1998

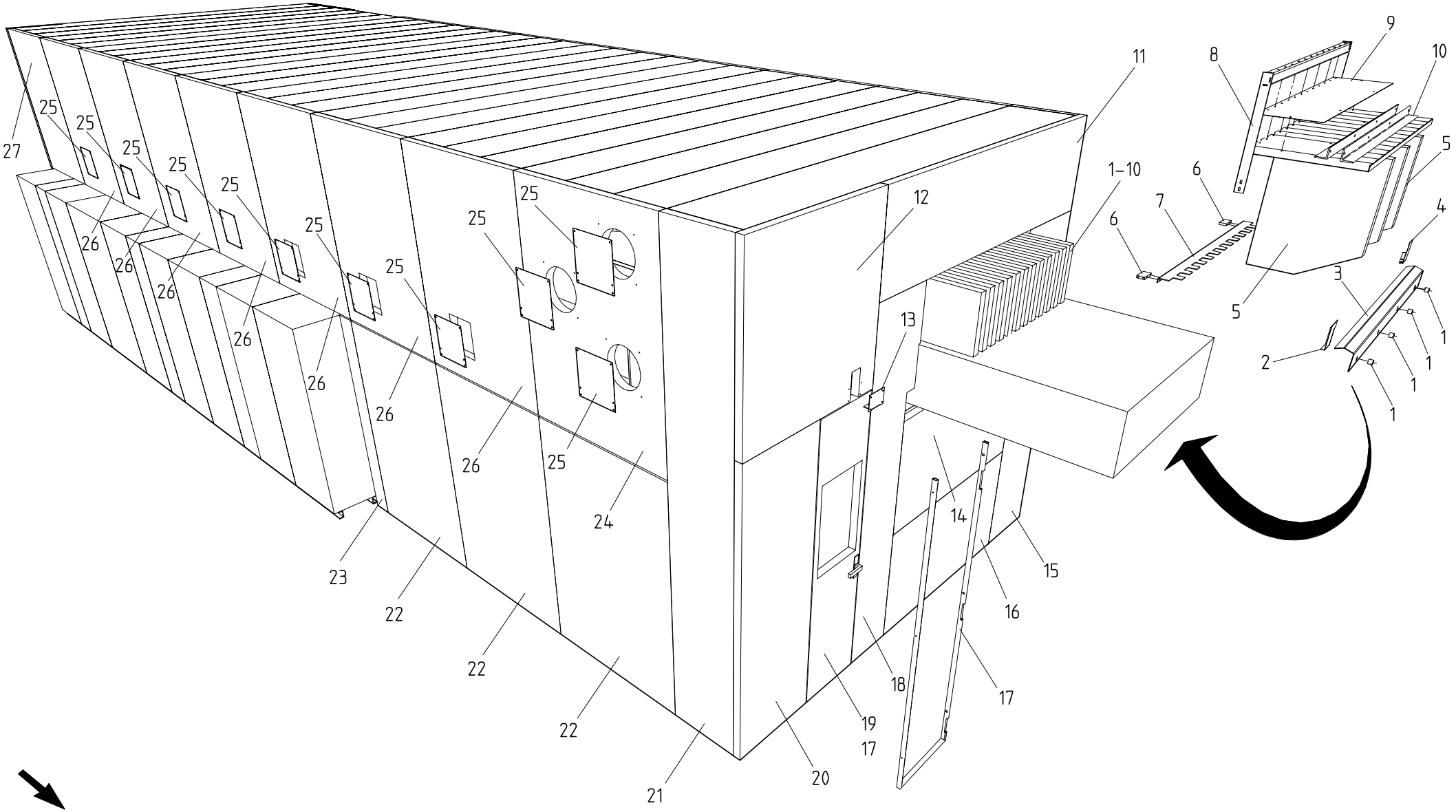

PROTECTIONS ANTI–BRUIT,8 GROUPES,COC | NOISE ABSORBING PROTECTIONS,8 UNITS,OOS | LAERMSCHUTZVERSCHALUNGEN,8 GRUPPEN,GBS.

BOBST DOCtech	022103 4301 0100 00056933 01.03.1999		MASTERFLEX 160-A/A MATIC => 0010 / <=

B02 192

© BOBST SA – All rights reserved 1998

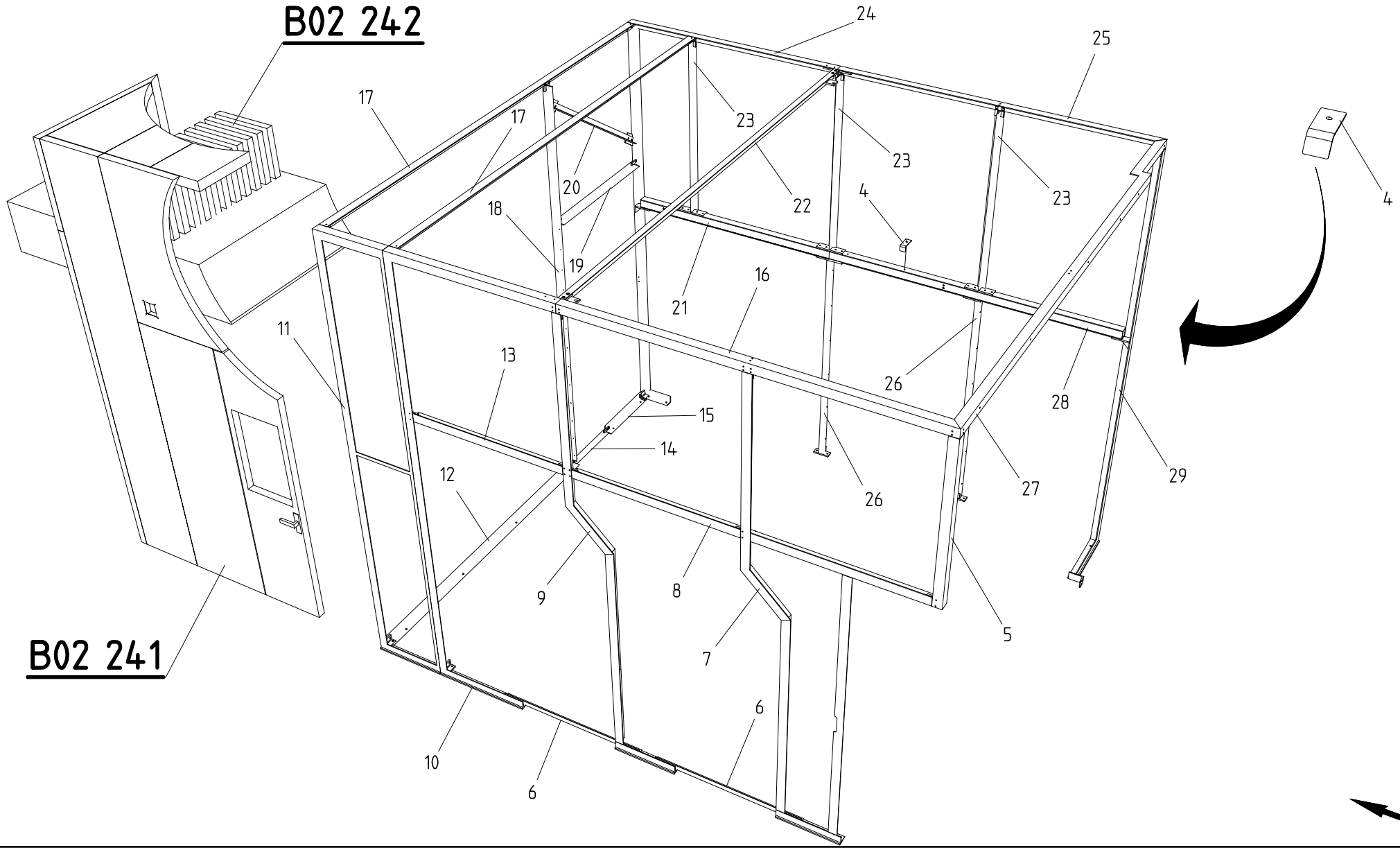

PROTECTIONS ANTI–BRUIT,2 GROUPES | NOISE ABSORBING PROTECTIONS,2 UNITS | LAERMSCHUTZVERSCHALUNGEN,2 GRUPPEN

BOBST DOCtech	022103 4301 0100 00056934 01.03.1999	

MASTERFLEX 203-A/A MATIC

=> 0010 / <=

B02 240

© BOBST SA – All rights reserved 1998

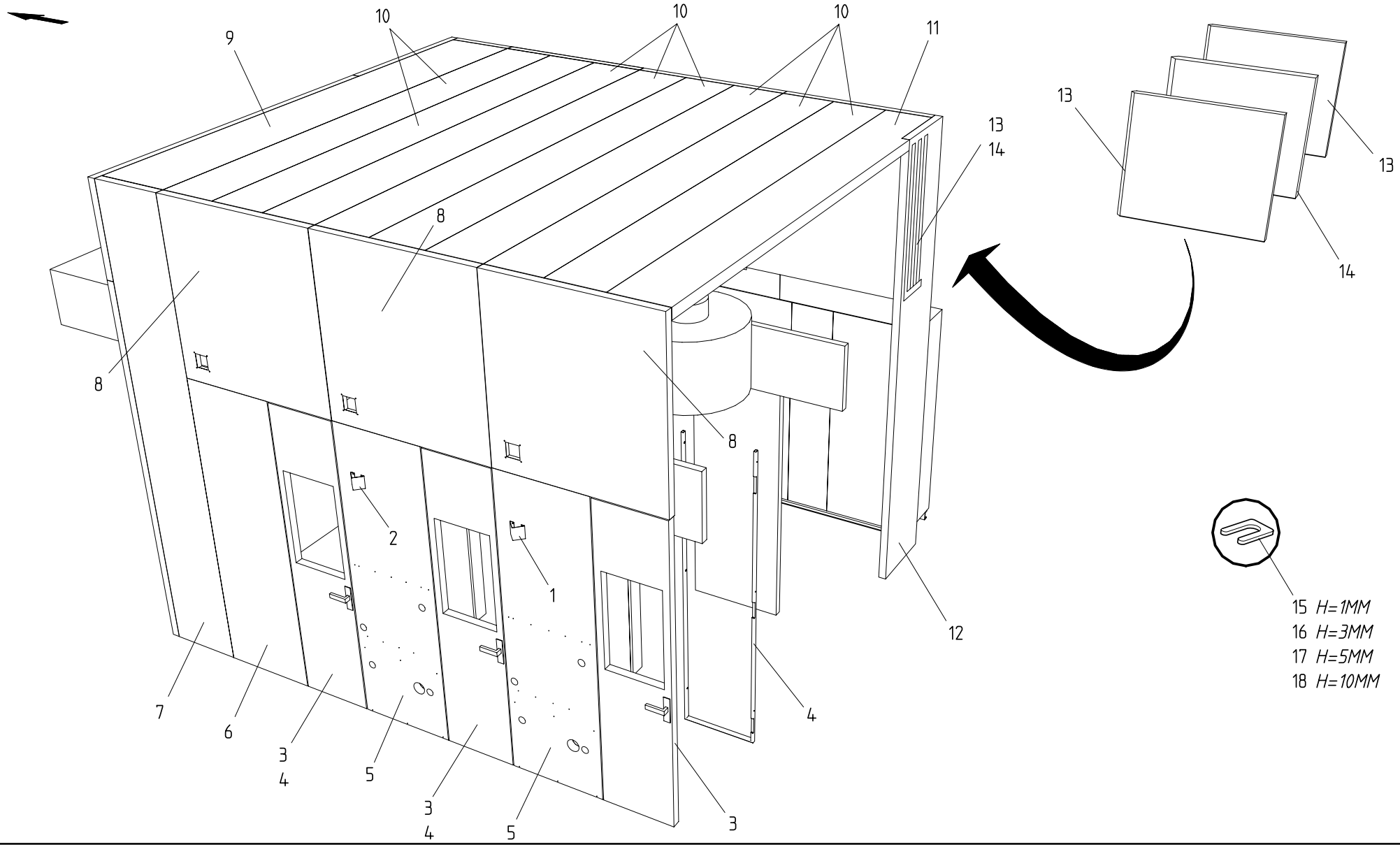

PROTECTIONS ANTI–BRUIT,2 GROUPES,CC | NOISE ABSORBING PROTECTIONS,2 UNITS,OS | LAERMSCHUTZVERSCHALUNGEN,2 GRUPPEN,BS.

BOBST DOCtech	022103 4301 0100 00056935 01.03.1999		MASTERFLEX 203-A/A MATIC => 0010 / <=

B02 241

© BOBST SA – All rights reserved 1998

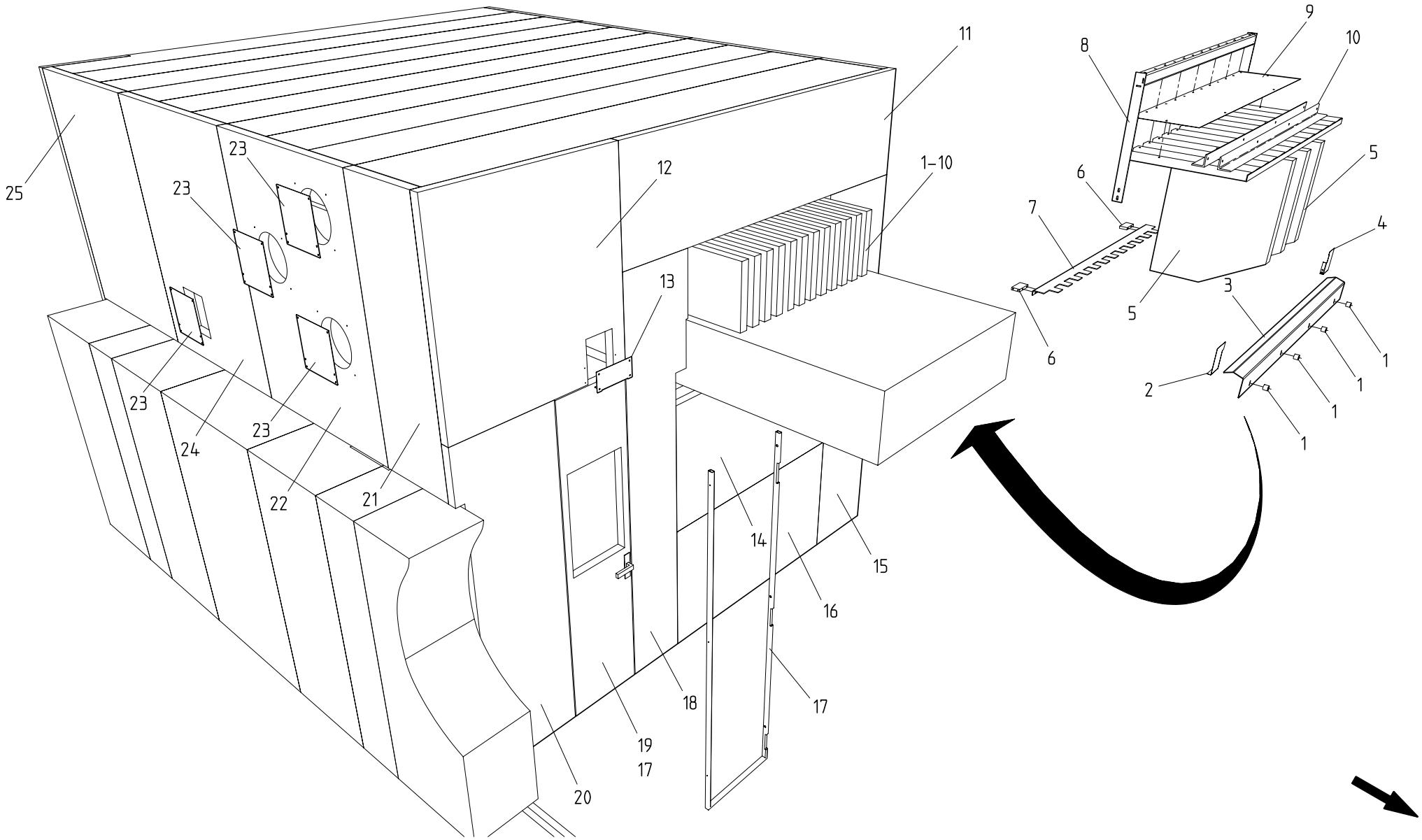

PROTECTIONS ANTI–BRUIT,2 GROUPES,COC | NOISE ABSORBING PROTECTIONS,2 UNITS,OOS | LAERMSCHUTZVERSCHALUNGEN,2 GRUPPEN,GBS.

© BOBST SA – All rights reserved 1998

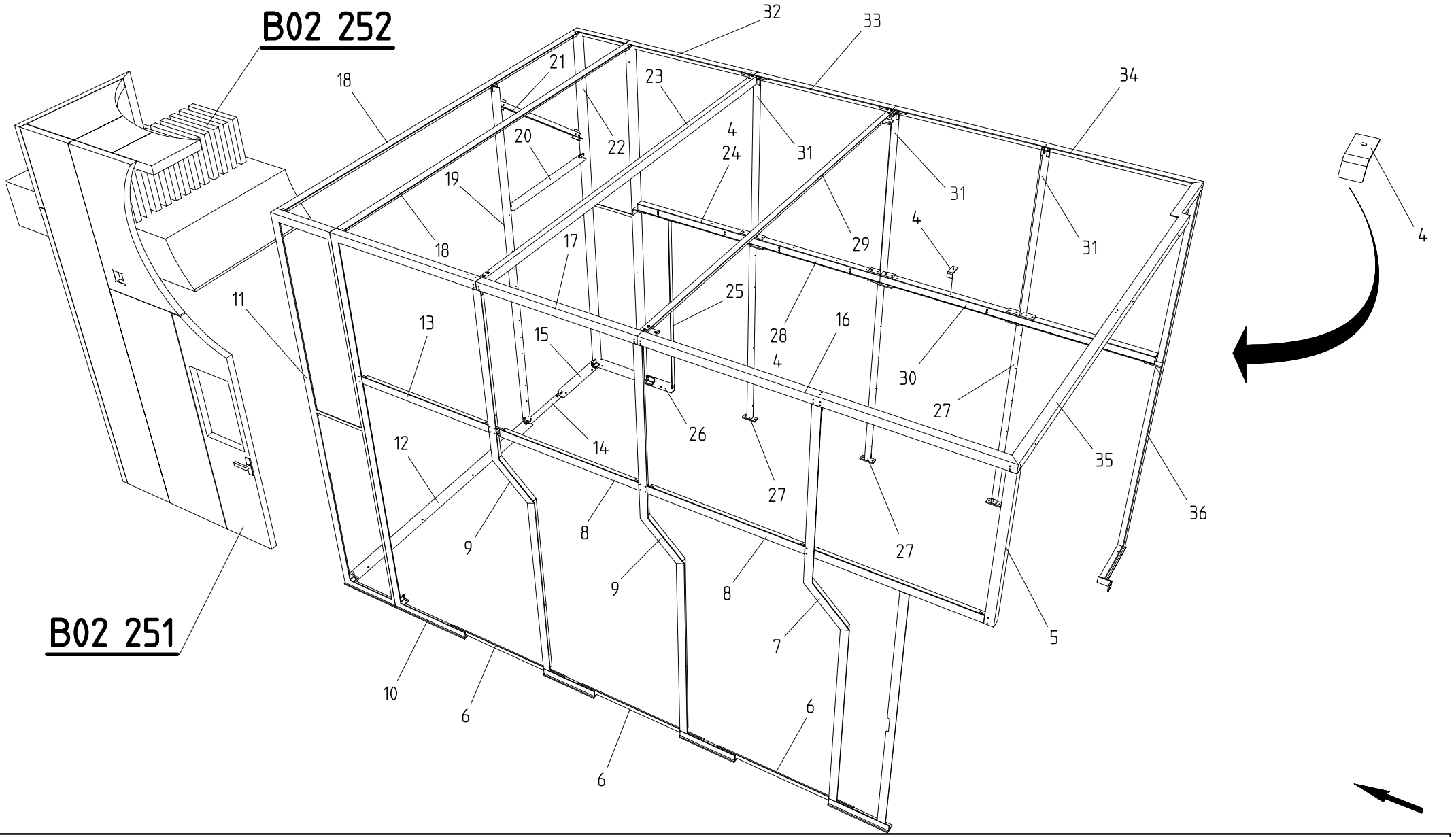

PROTECTIONS ANTI–BRUIT,3 GROUPES | NOISE ABSORBING PROTECTIONS,3 UNITS | LAERMSCHUTZVERSCHALUNGEN,3 GRUPPEN

BOBST DOCtech	022103 4301 0100 00056937 01.03.1999	

MASTERFLEX 203-A/A MATIC
=> 0010 / <=

B02 250

© BOBST SA – All rights reserved 1998

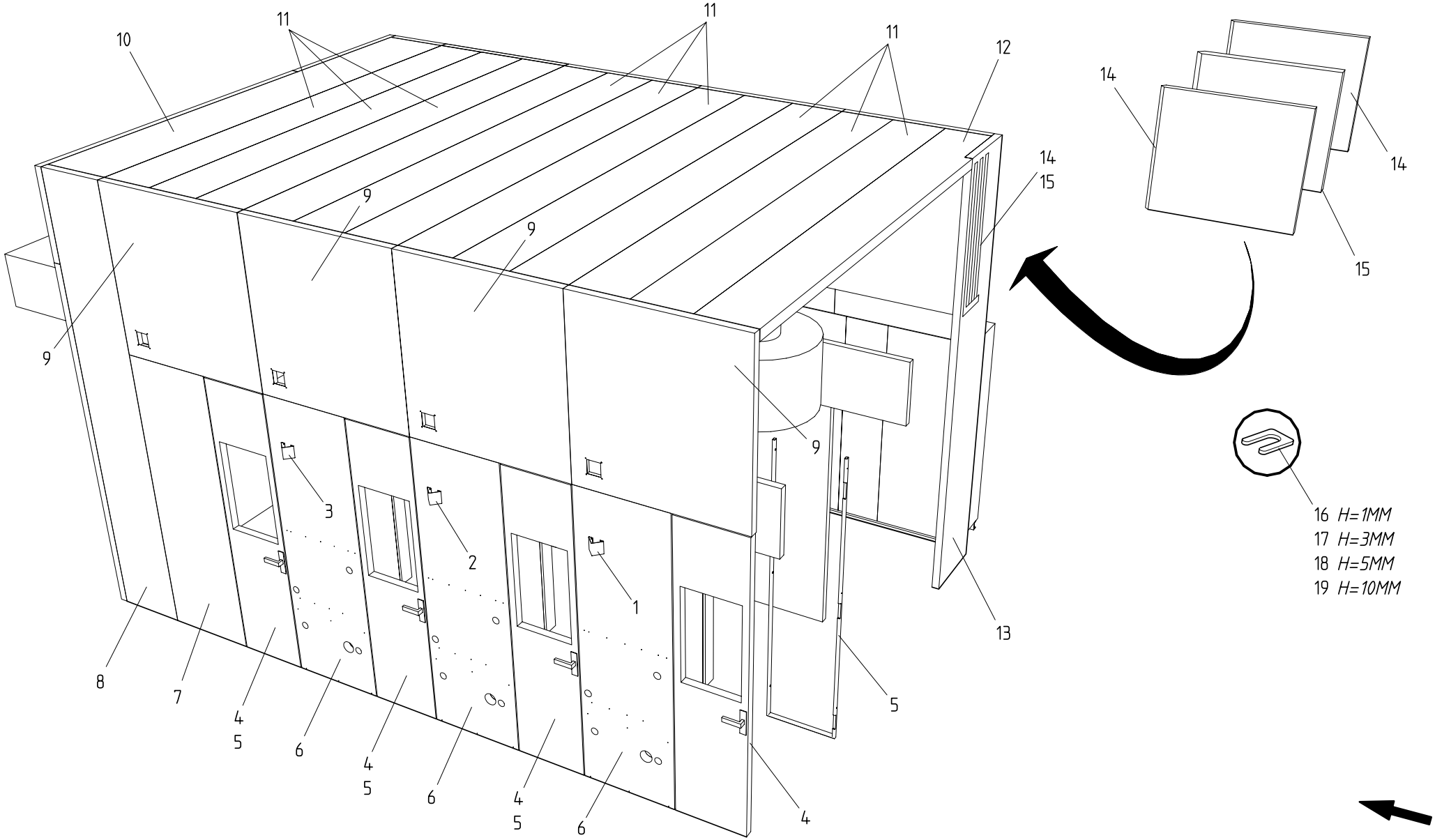

PROTECTIONS ANTI–BRUIT,3 GROUPES,CC | NOISE ABSORBING PROTECTIONS,3 UNITS,OS | LAERMSCHUTZVERSCHALUNGEN,3 GRUPPEN,BS.

BOBST DOCtech	022103 4301 0100 00056938 01.03.1999	

MASTERFLEX 203-A/A MATIC

=> 0010 / <=

B02 251

© BOBST SA – All rights reserved 1998

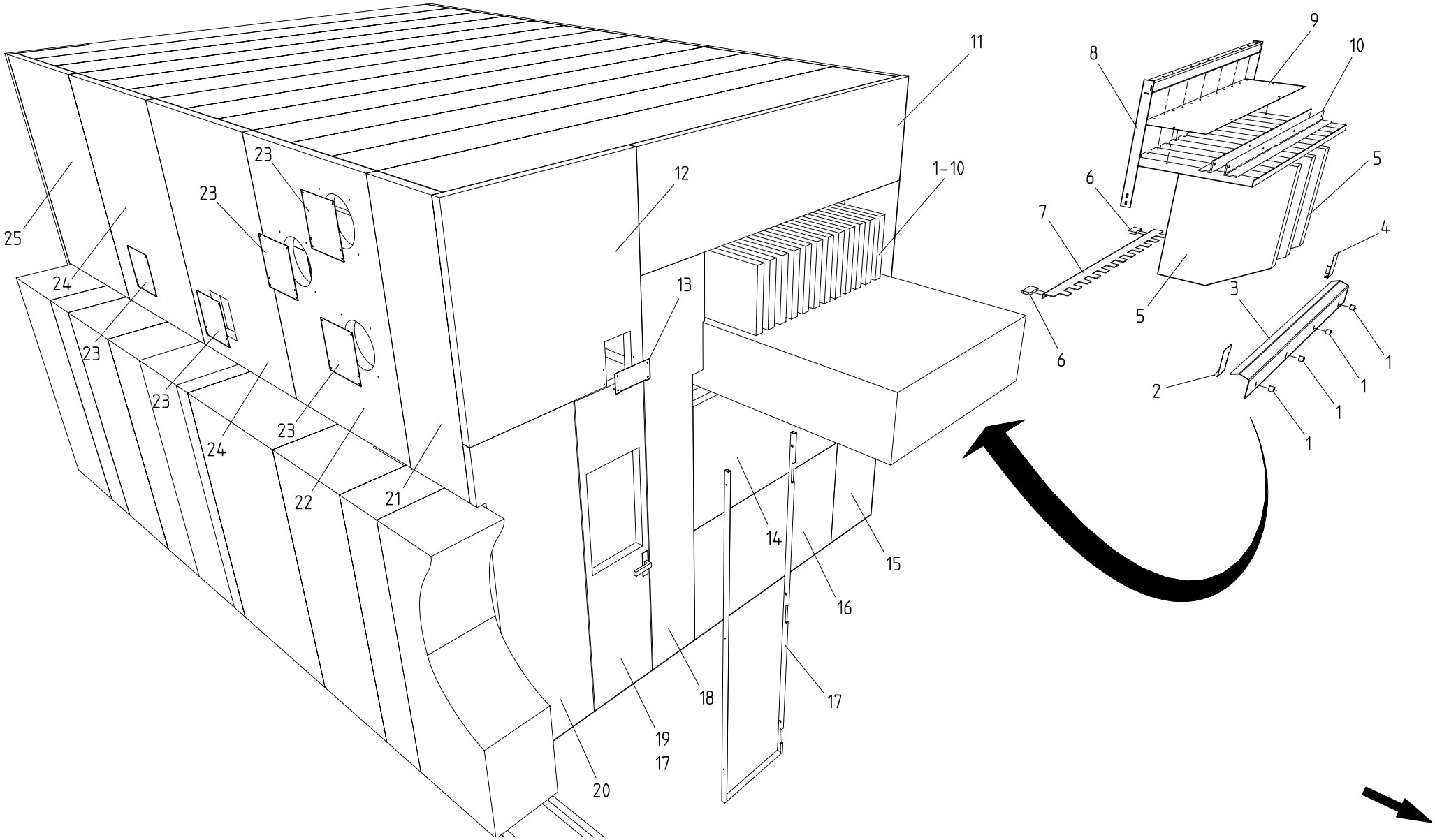

PROTECTIONS ANTI–BRUIT,3 GROUPES,COC | NOISE ABSORBING PROTECTIONS,3 UNITS,OOS | LAERMSCHUTZVERSCHALUNGEN,3 GRUPPEN,GBS.

BOBST DOCtech	022103 4301 0100 00056939 01.03.1999		**MASTERFLEX 203-A/A MATIC** **=> 0010 / <=**

B02 252

© BOBST SA – All rights reserved 1998

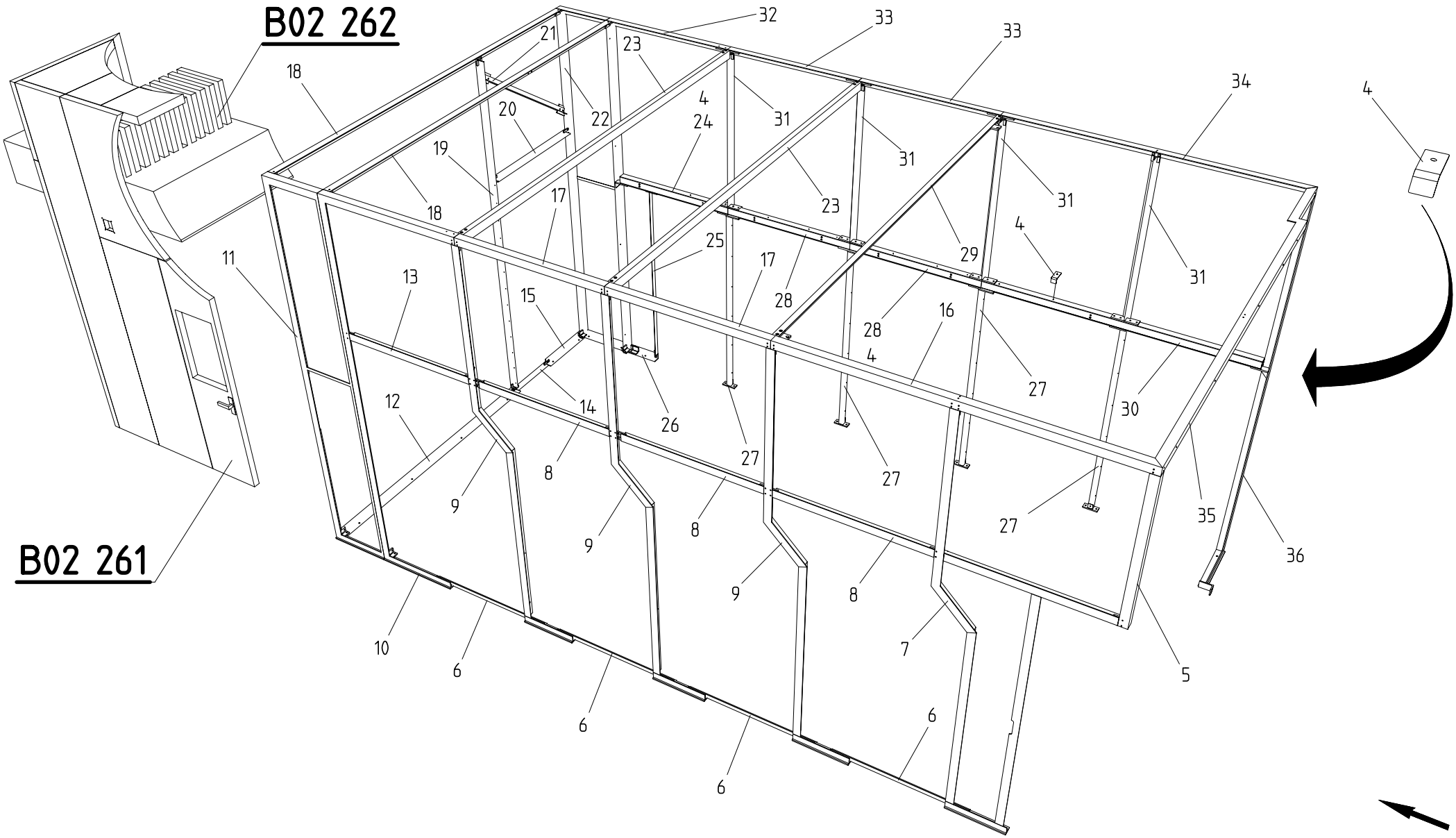

PROTECTIONS ANTI–BRUIT,4 GROUPES	NOISE ABSORBING PROTECTIONS,4 UNITS	LAERMSCHUTZVERSCHALUNGEN,4 GRUPPEN

BOBST DOCtech	022103 4301 0100 00056940 01.03.1999		MASTERFLEX 203-A/A MATIC => 0010 / <=	B02 260

© BOBST SA – All rights reserved 1998

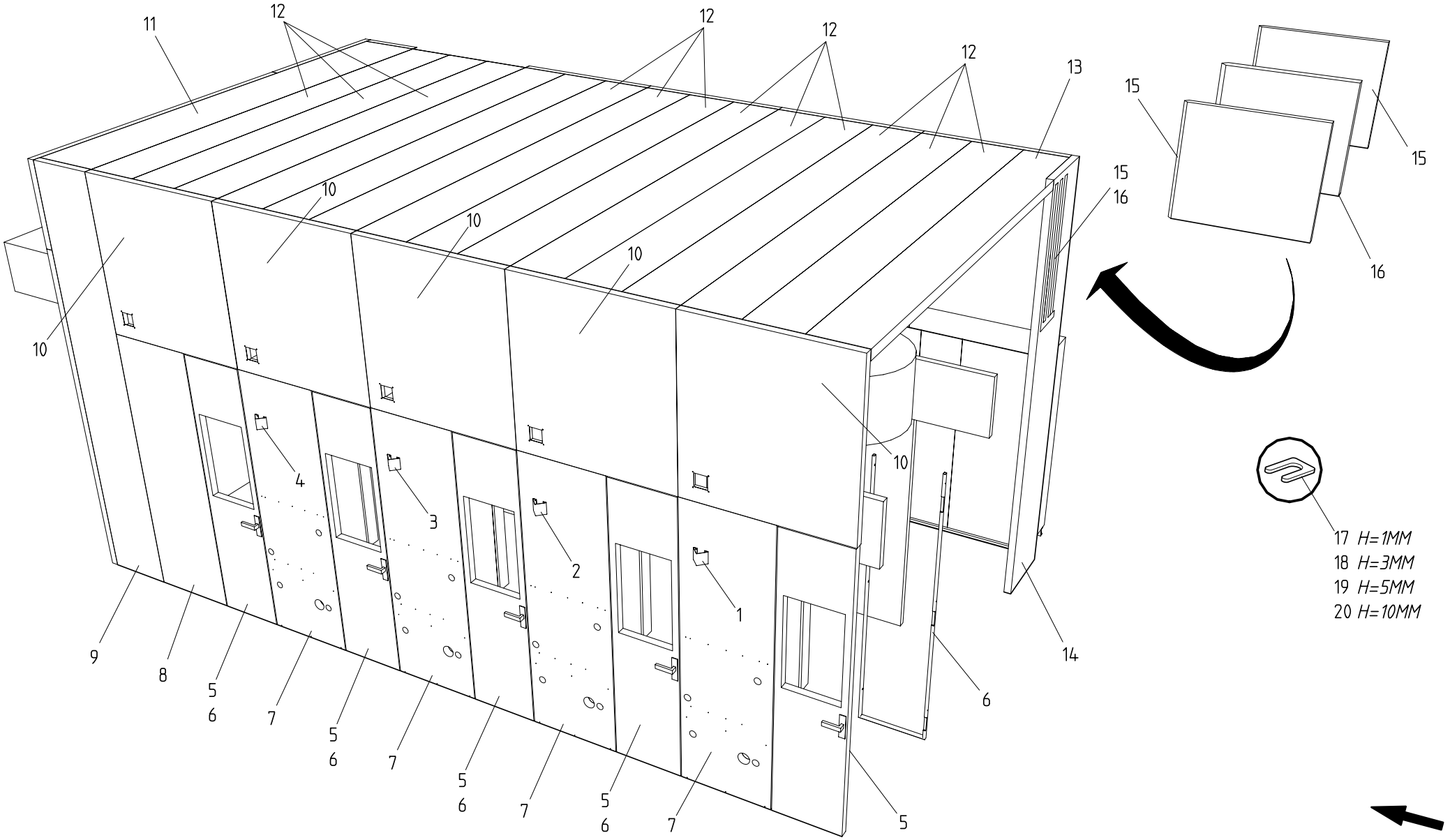

PROTECTIONS ANTI–BRUIT,4 GROUPES,CC | NOISE ABSORBING PROTECTIONS,4 UNITS,OS | LAERMSCHUTZVERSCHALUNGEN,4 GRUPPEN,BS.

© BOBST SA – All rights reserved 1998

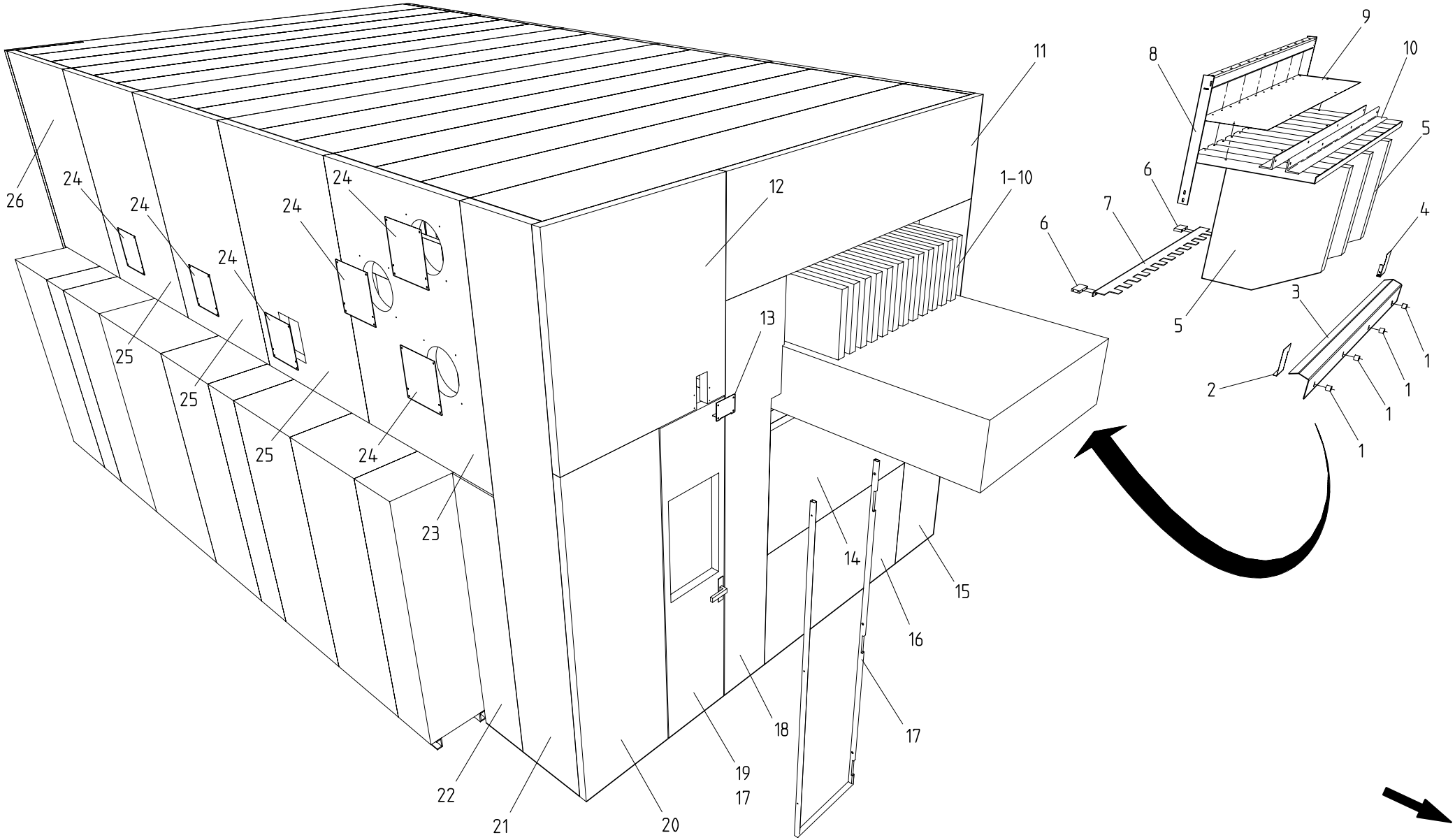

PROTECTIONS ANTI–BRUIT,4 GROUPES,COC | NOISE ABSORBING PROTECTIONS,4 UNITS,OOS | LAERMSCHUTZVERSCHALUNGEN,4 GRUPPEN,GBS.

BOBST DOCtech	022103 4301 0100 00056942 01.03.1999		**MASTERFLEX 203-A/A MATIC** **=> 0010 / <=**

B02 262

© BOBST SA – All rights reserved 1998

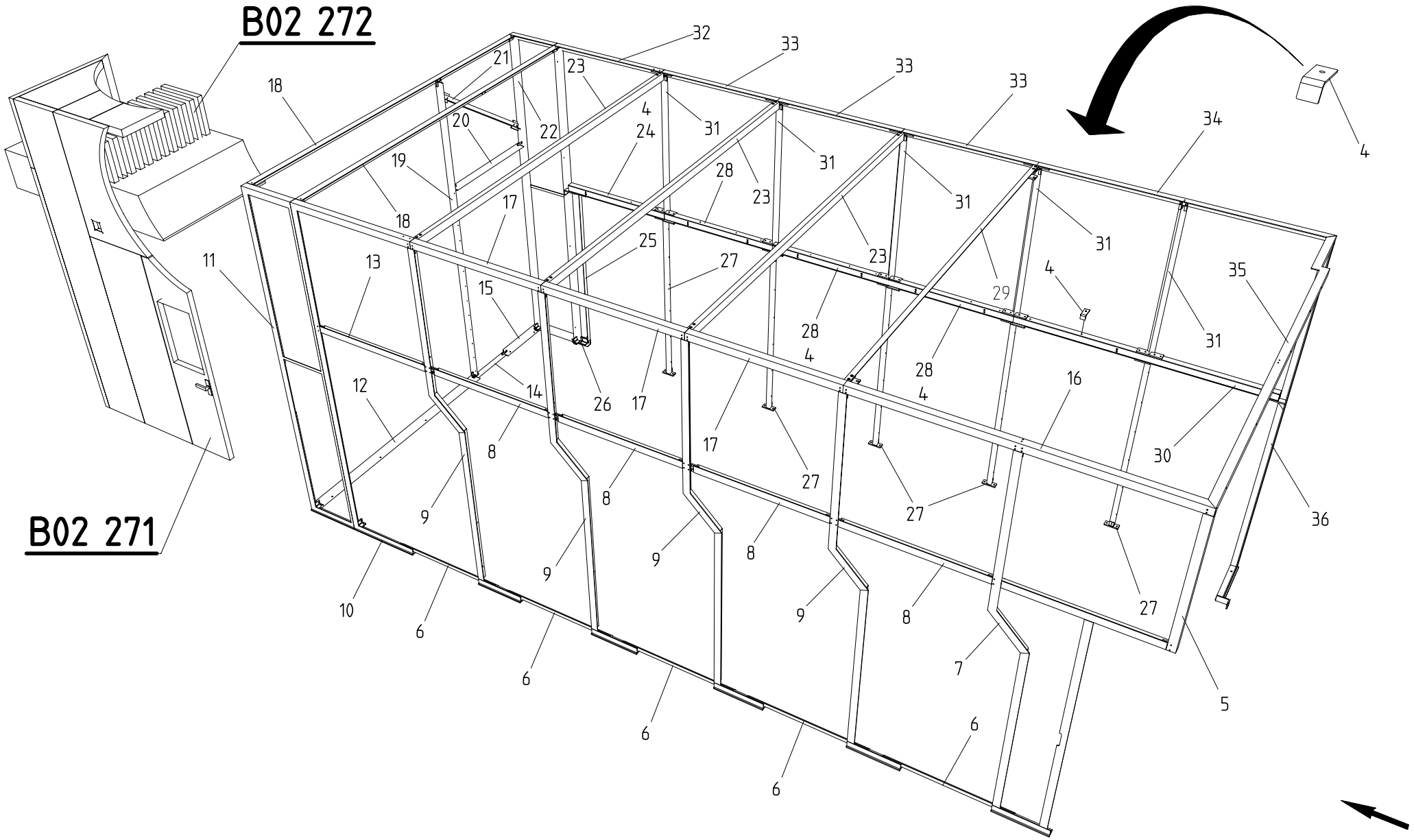

PROTECTIONS ANTI–BRUIT,5 GROUPES | NOISE ABSORBING PROTECTIONS,5 UNITS | LAERMSCHUTZVERSCHALUNGEN,5 GRUPPEN

© BOBST SA – All rights reserved 1998

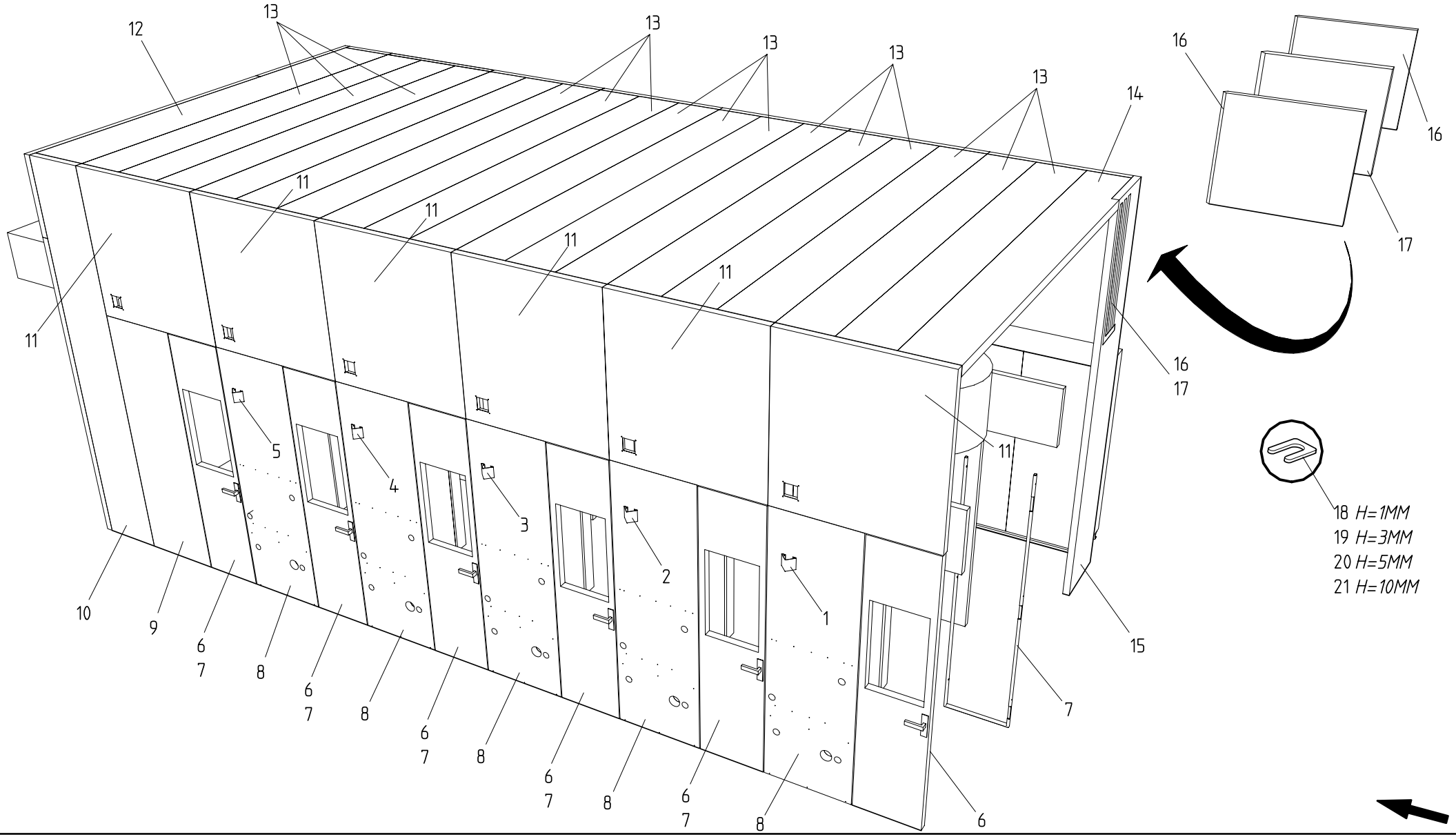

PROTECTIONS ANTI–BRUIT,5 GROUPES,CC | NOISE ABSORBING PROTECTIONS,5 UNITS,OS | LAERMSCHUTZVERSCHALUNGEN,5 GRUPPEN,BS.

BOBST DOCtech	022103 4301 0100 00056944 01.03.1999	

MASTERFLEX 203-A/A MATIC

=> 0010 / <=

B02 271

© BOBST SA – All rights reserved 1998

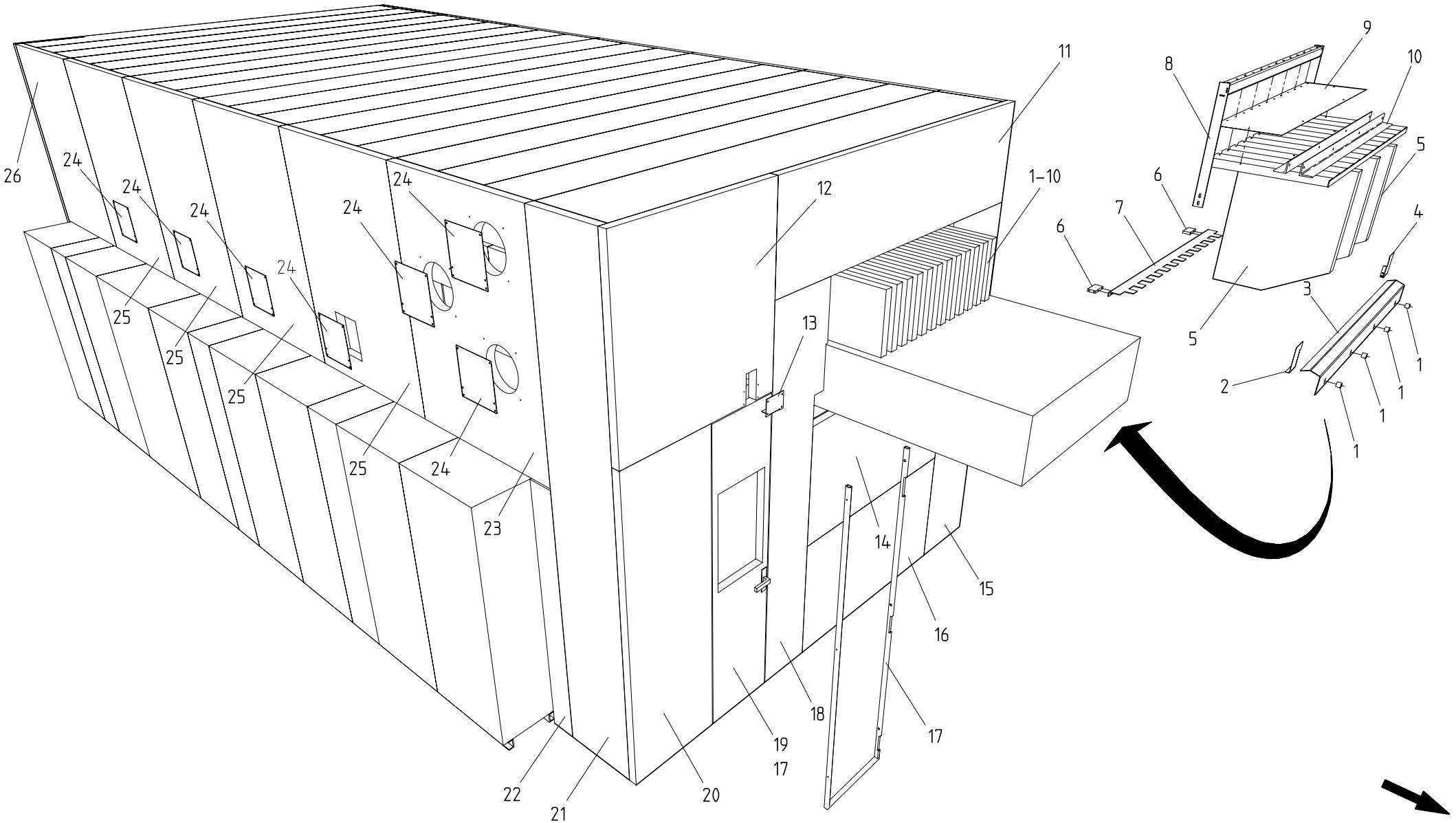

PROTECTIONS ANTI–BRUIT,5 GROUPES,COC | NOISE ABSORBING PROTECTIONS,5 UNITS,OOS | LAERMSCHUTZVERSCHALUNGEN,5 GRUPPEN,GBS.

BOBST DOCtech	022103 4301 0100 00056945 01.03.1999	

MASTERFLEX 203-A/A MATIC

=> 0010 / <=

B02 272

© BOBST SA – All rights reserved 1998

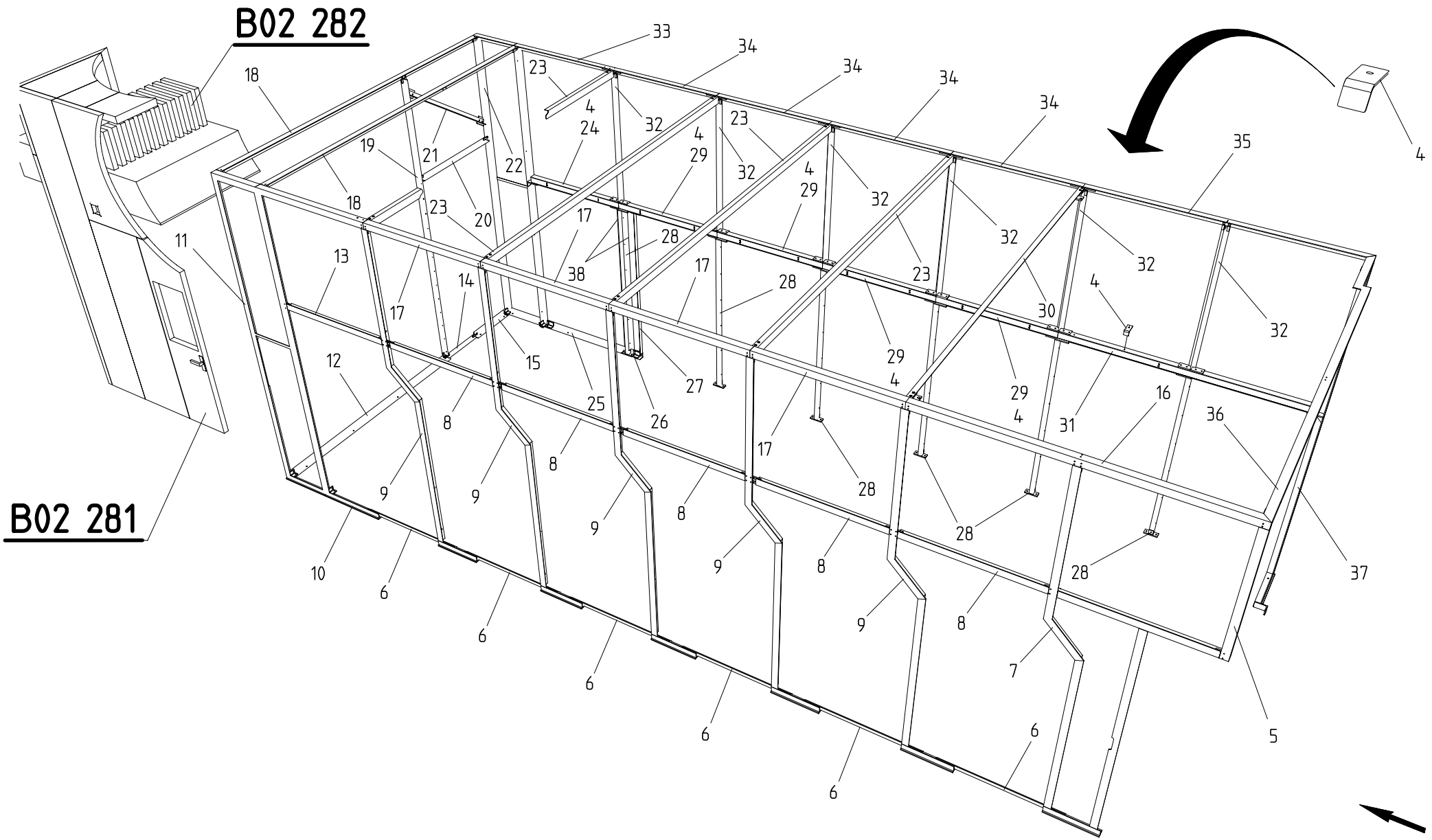

PROTECTIONS ANTI–BRUIT,6 GROUPES | NOISE ABSORBING PROTECTIONS,6 UNITS | LAERMSCHUTZVERSCHALUNGEN,6 GRUPPEN

© BOBST SA – All rights reserved 1998

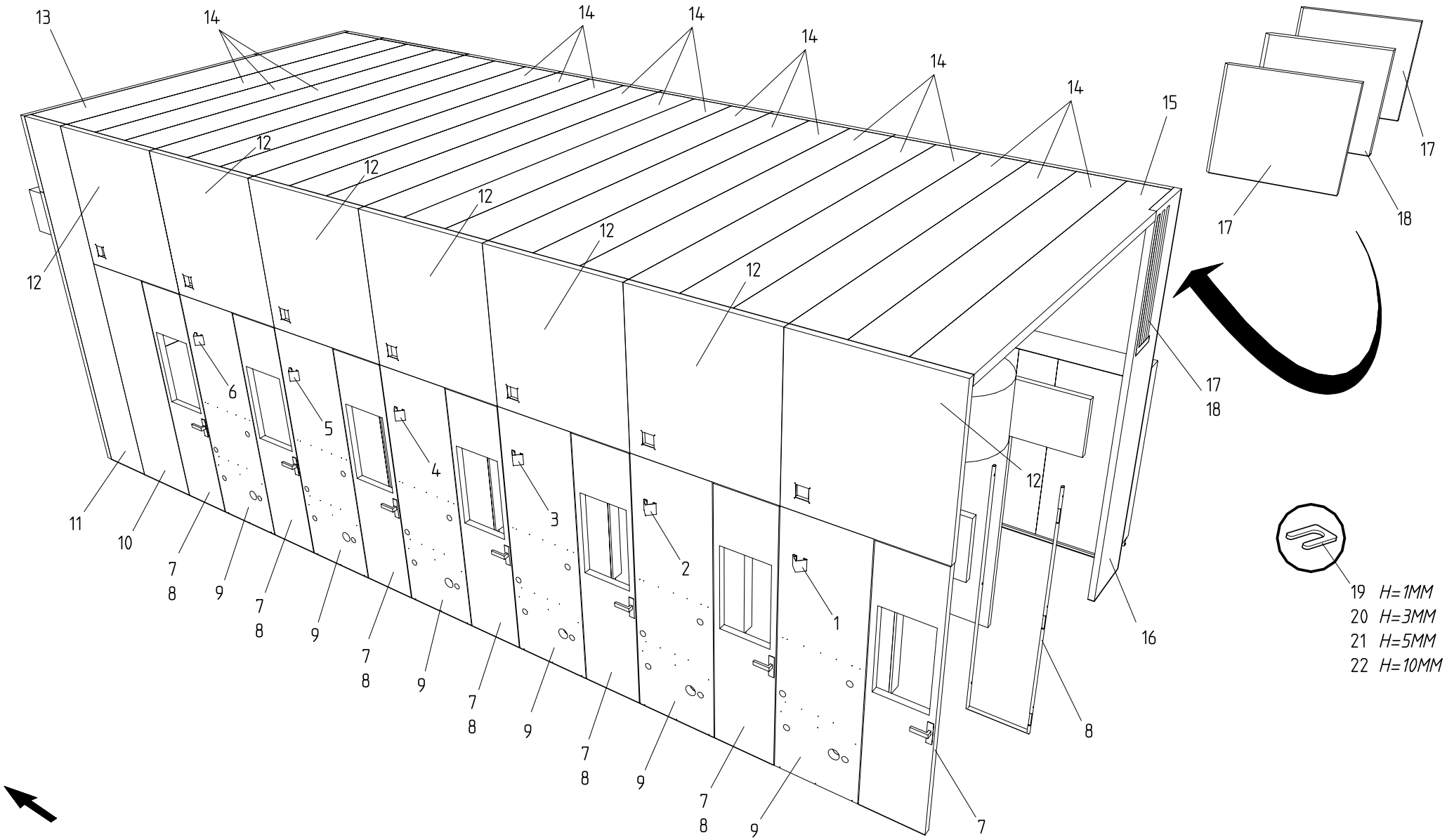

PROTECTIONS ANTI–BRUIT,6 GROUPES,CC | NOISE ABSORBING PROTECTIONS,6 UNITS,OS | LAERMSCHUTZVERSCHALUNGEN,6 GRUPPEN,BS.

BOBST DOCtech	022103 4301 0100 00056947 01.03.1999	

MASTERFLEX 203-A/A MATIC

=> 0010 / <=

B02 281

© BOBST SA – All rights reserved 1998

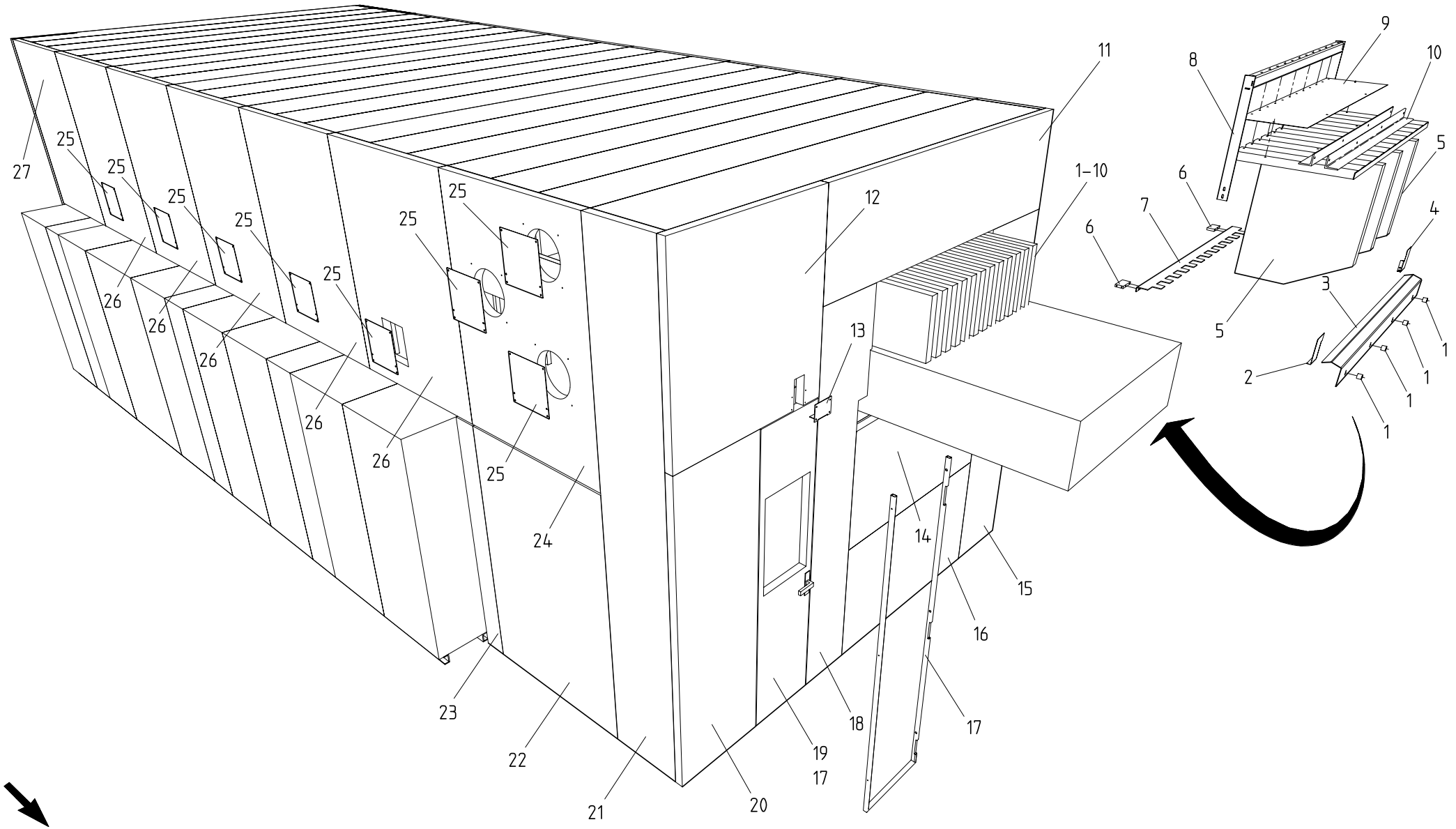

PROTECTIONS ANTI–BRUIT,6 GROUPES,COC | NOISE ABSORBING PROTECTIONS,6 UNITS,OOS | LAERMSCHUTZVERSCHALUNGEN,6 GRUPPEN,GBS.

BOBST DOCtech	022103 4301 0100 00056948 01.03.1999	

MASTERFLEX 203-A/A MATIC

=> 0010 / <=

B02 282

© BOBST SA – All rights reserved 1998

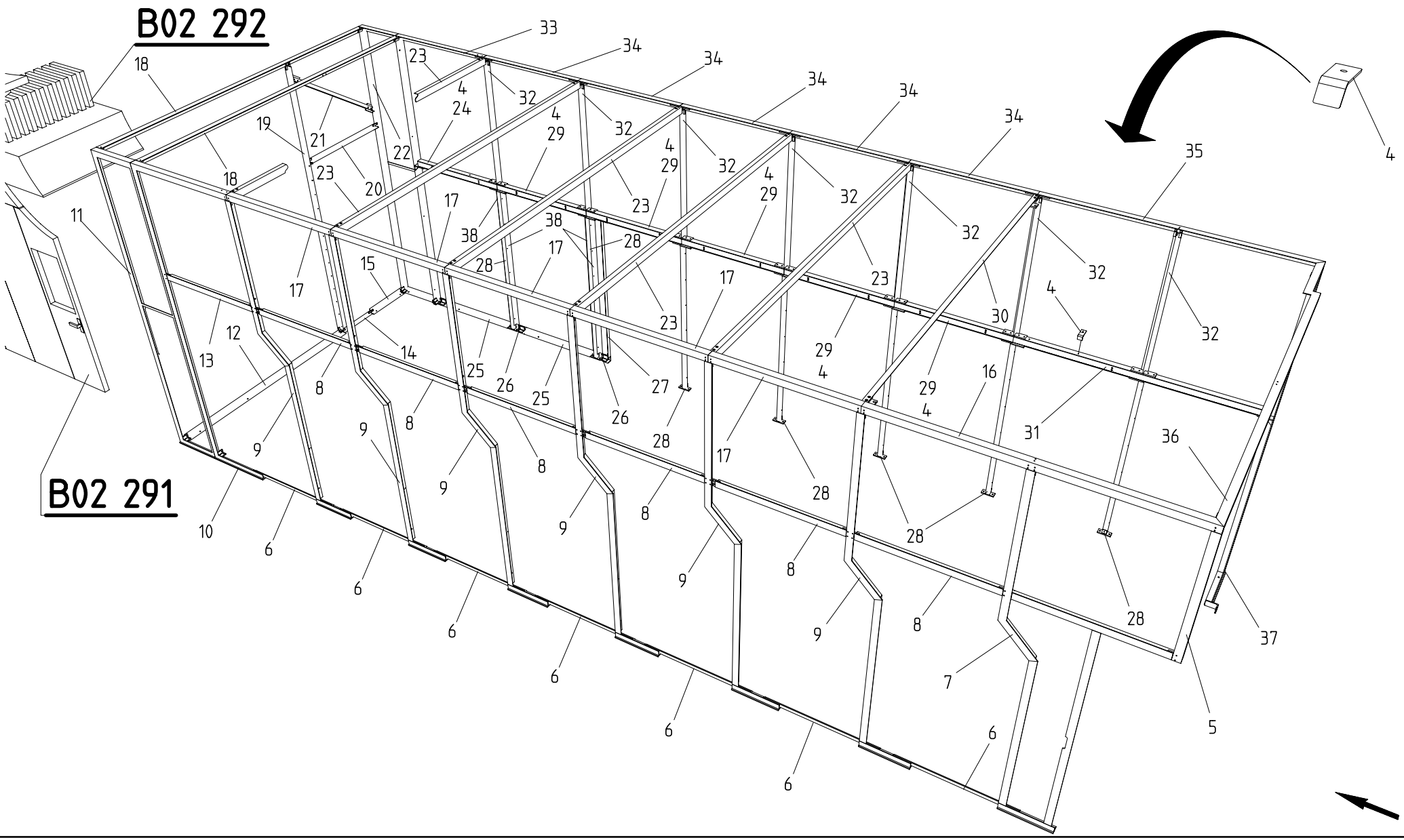

PROTECTIONS ANTI–BRUIT,7 GROUPES	NOISE ABSORBING PROTECTIONS,7 UNITS	LAERMSCHUTZVERSCHALUNGEN,7 GRUPPEN

© BOBST SA – All rights reserved 1998

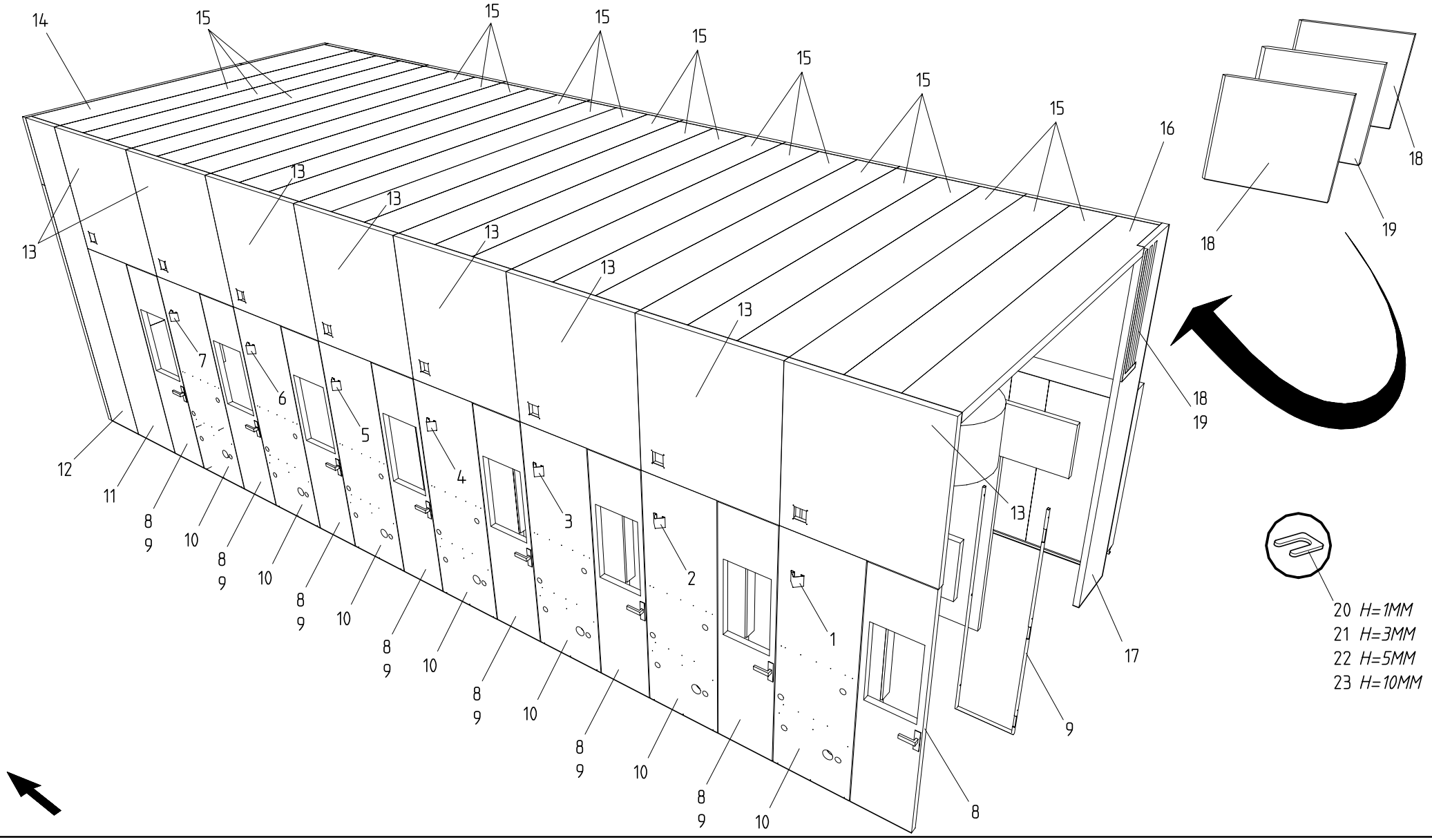

PROTECTIONS ANTI–BRUIT,7 GROUPES,CC | NOISE ABSORBING PROTECTIONS,7 UNITS,OS | LAERMSCHUTZVERSCHALUNGEN,7 GRUPPEN,BS.

BOBST DOCtech	022103 4301 0100 00056950 01.03.1999	

MASTERFLEX 203-A/A MATIC

=> 0010 / <=

B02 291

© BOBST SA – All rights reserved 1998

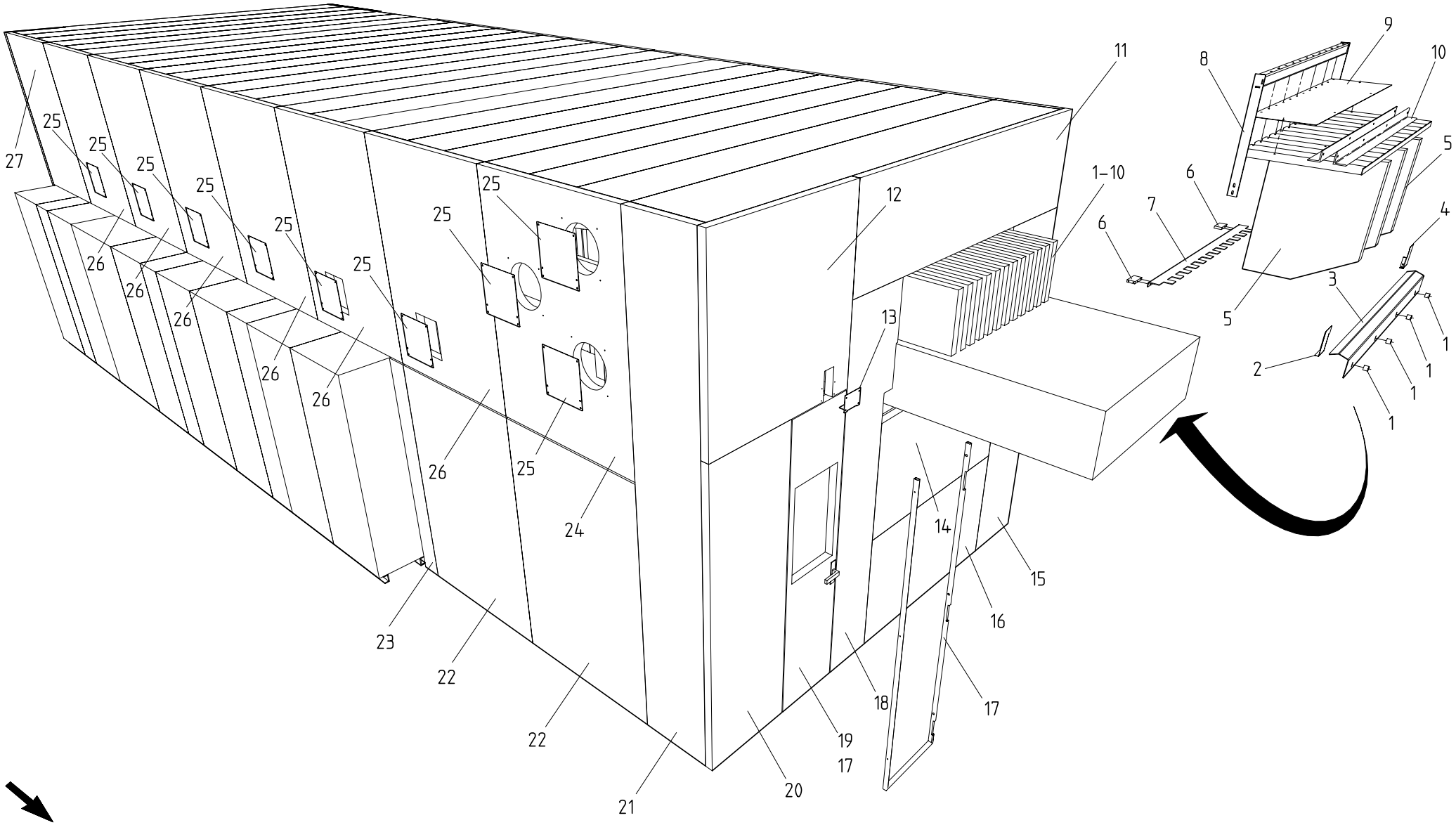

PROTECTIONS ANTI–BRUIT,7 GROUPES,COC | NOISE ABSORBING PROTECTIONS,7 UNITS,OOS | LAERMSCHUTZVERSCHALUNGEN,7 GRUPPEN,GBS.

BOBST DOCtech	022103 4301 0100 00056951 01.03.1999	

MASTERFLEX 203-A/A MATIC

=> 0010 / <=

B02 292

© BOBST SA – All rights reserved 1998

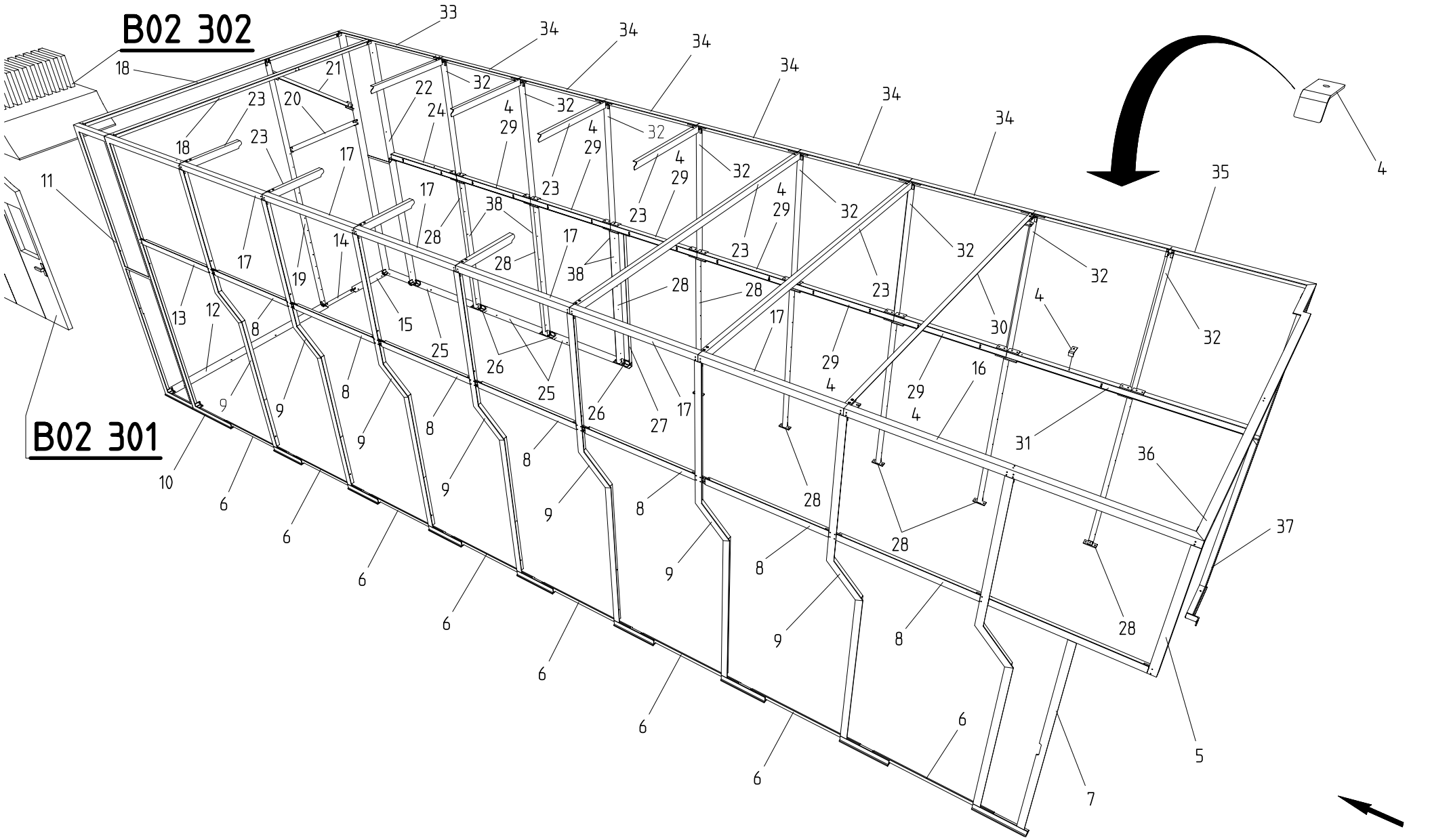

PROTECTIONS ANTI–BRUIT,8 GROUPES | NOISE ABSORBING PROTECTIONS,8 UNITS | LAERMSCHUTZVERSCHALUNGEN,8 GRUPPEN

© BOBST SA – All rights reserved 1998

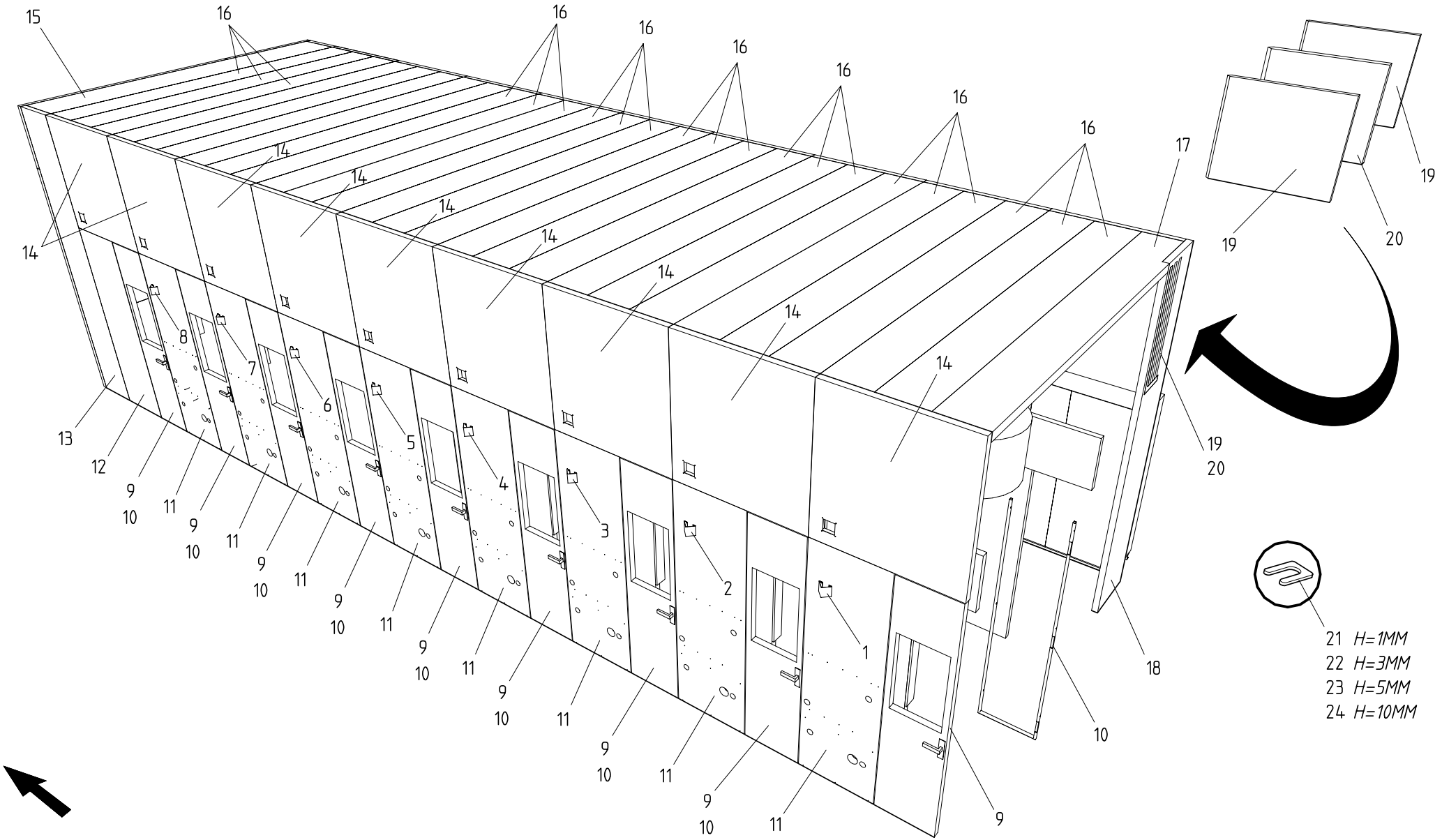

PROTECTIONS ANTI–BRUIT,8 GROUPES,CC | NOISE ABSORBING PROTECTIONS,8 UNITS,OS | LAERMSCHUTZVERSCHALUNGEN,8 GRUPPEN,BS.

BOBST DOCtech	022103 4301 0100 00056953 01.03.1999	

MASTERFLEX 203-A/A MATIC

=> 0010 / <=

B02 301

© BOBST SA – All rights reserved 1998

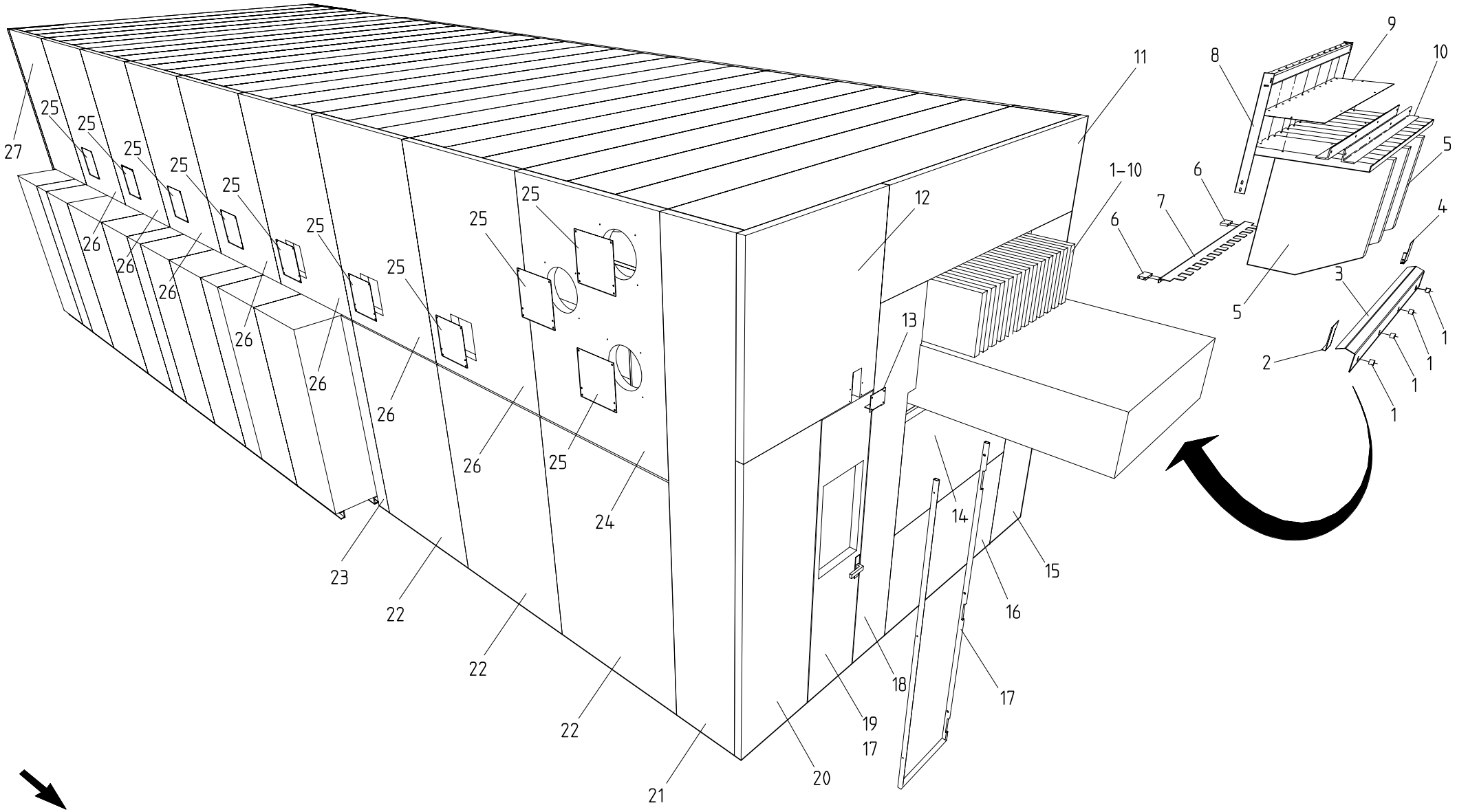

PROTECTIONS ANTI–BRUIT,8 GROUPES,COC | NOISE ABSORBING PROTECTIONS,8 UNITS,OOS | LAERMSCHUTZVERSCHALUNGEN,8 GRUPPEN,GBS.

BOBST DOCtech	022103 4301 0100 00056954 01.03.1999		**MASTERFLEX 203-A/A MATIC** **=> 0010 / <=**

B02 302

© BOBST SA – All rights reserved 1998

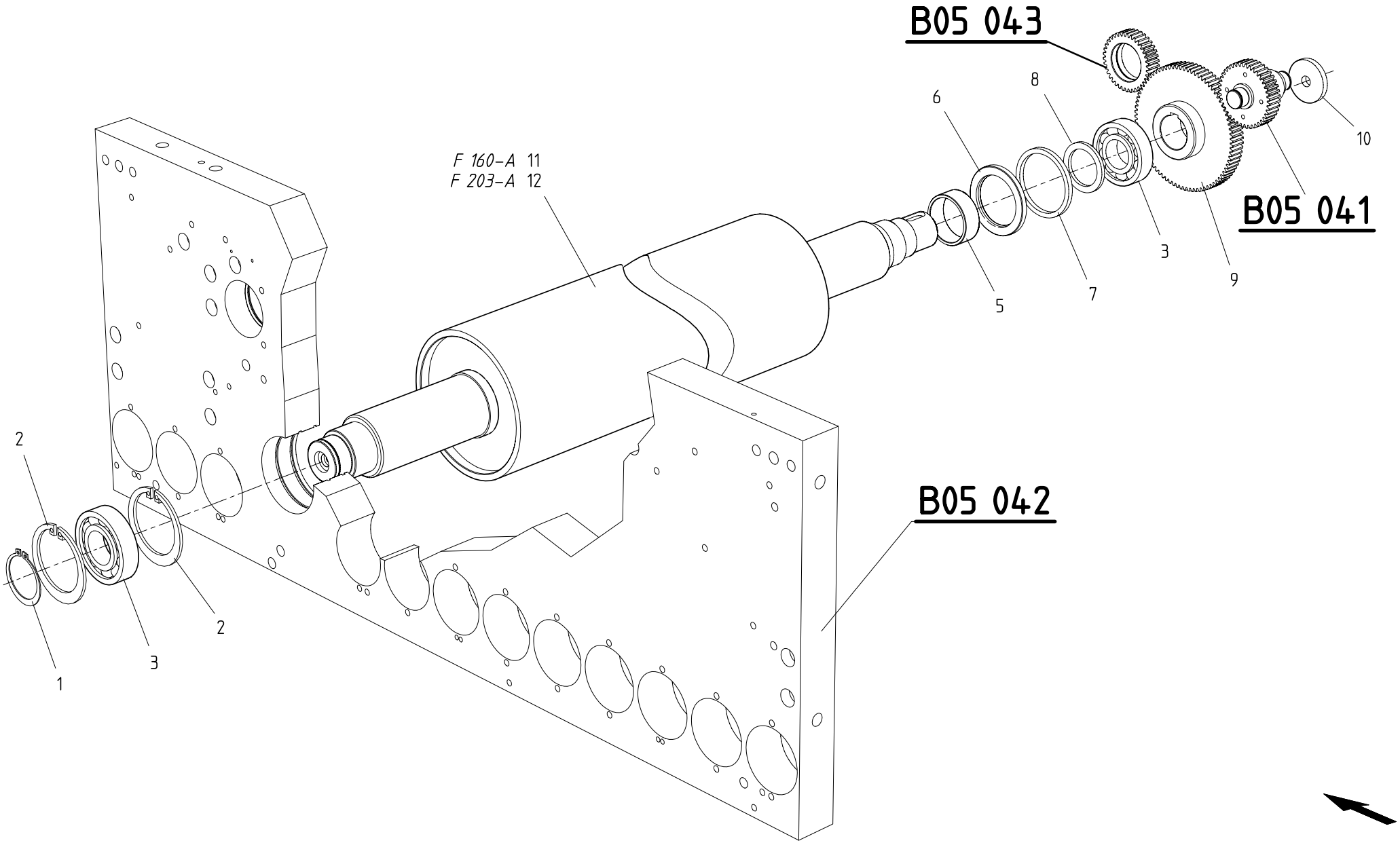

ROULEAU PRESSEUR	PRESSURE ROLLER	DRUCKWALZE

BOBST DOCtech	022103 4301 0100 00056955 01.03.1999		MASTERFLEX 160-A/203-A/A MATIC => 0010 / <=

B05 040

© BOBST SA – All rights reserved 1999

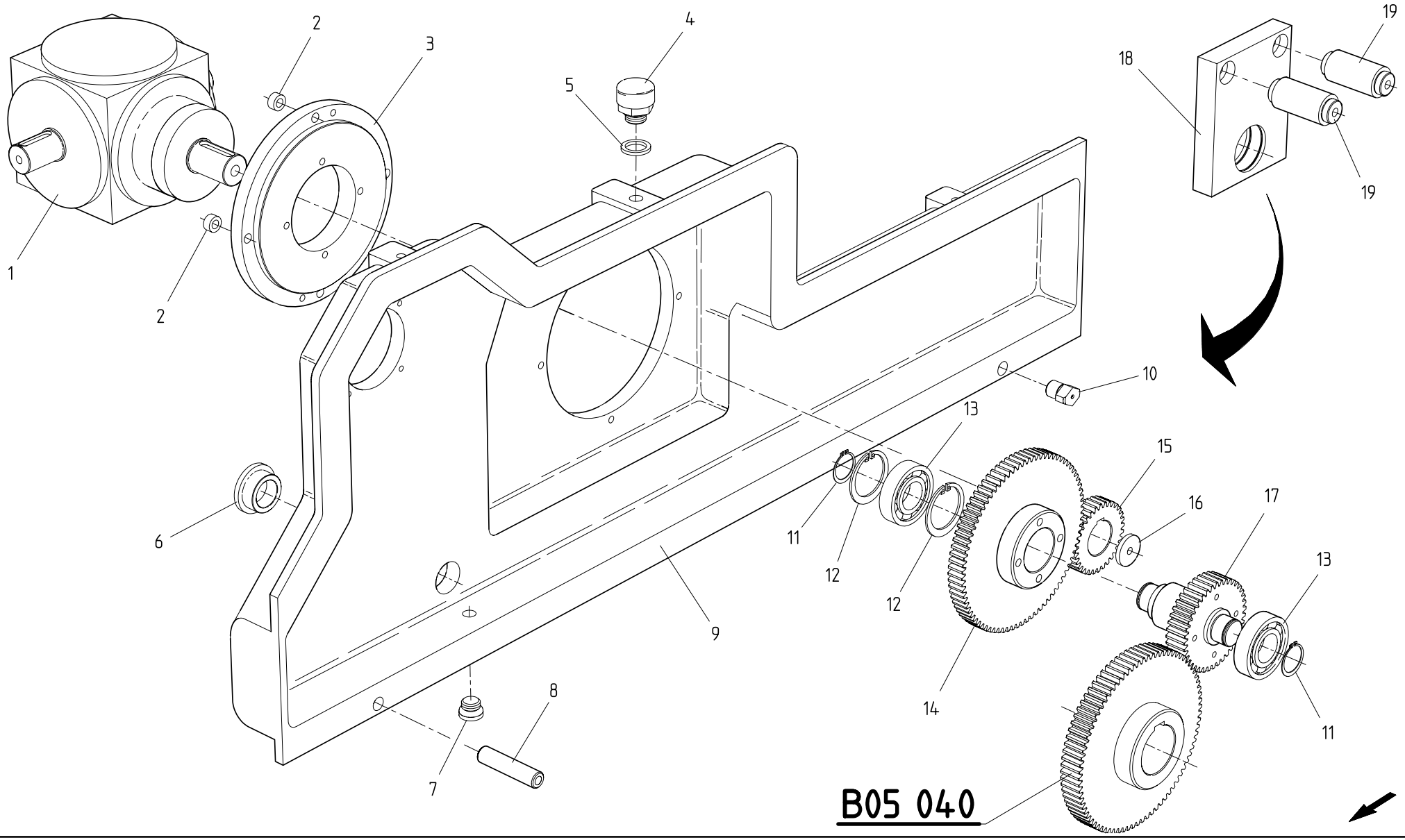

ENTRAINEMENT ROULEAUX DE TRANSPORT COC | CONVEYOR ROLLER DRIVE OOS | ANTRIEB DER TRANSPORTROLLEN GBS

BOBST DOCtech	022103 4301 0100 00056956 01.03.1999	

MASTERFLEX 160-A/203-A/A MATIC

=> 0010 / <=

B05 041

© BOBST SA – All rights reserved 1999

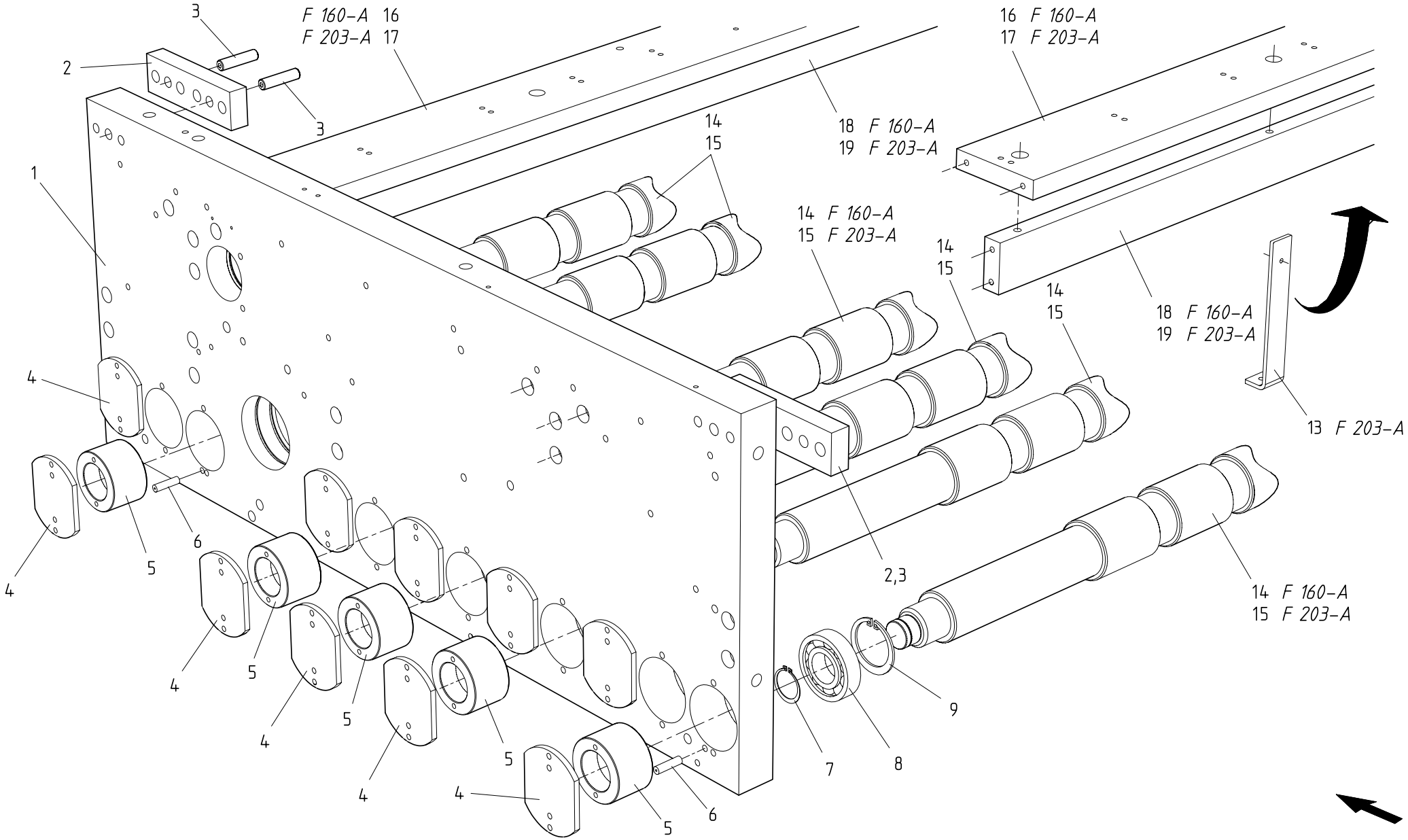

BATIS SUPERIEURS,ROULEAUX TRANSPORT CC | UPPER FRAMES AND CONVEYOR ROLLERS OS | OBERES GESTELL UND TRANSPORTROLLEN BS.

BOBST DOCtech	022103 4301 0100 00056957 01.03.1999	

MASTERFLEX 160-A/203-A/A MATIC

=> 0010 / <=

B05 042

© BOBST SA – All rights reserved 1999

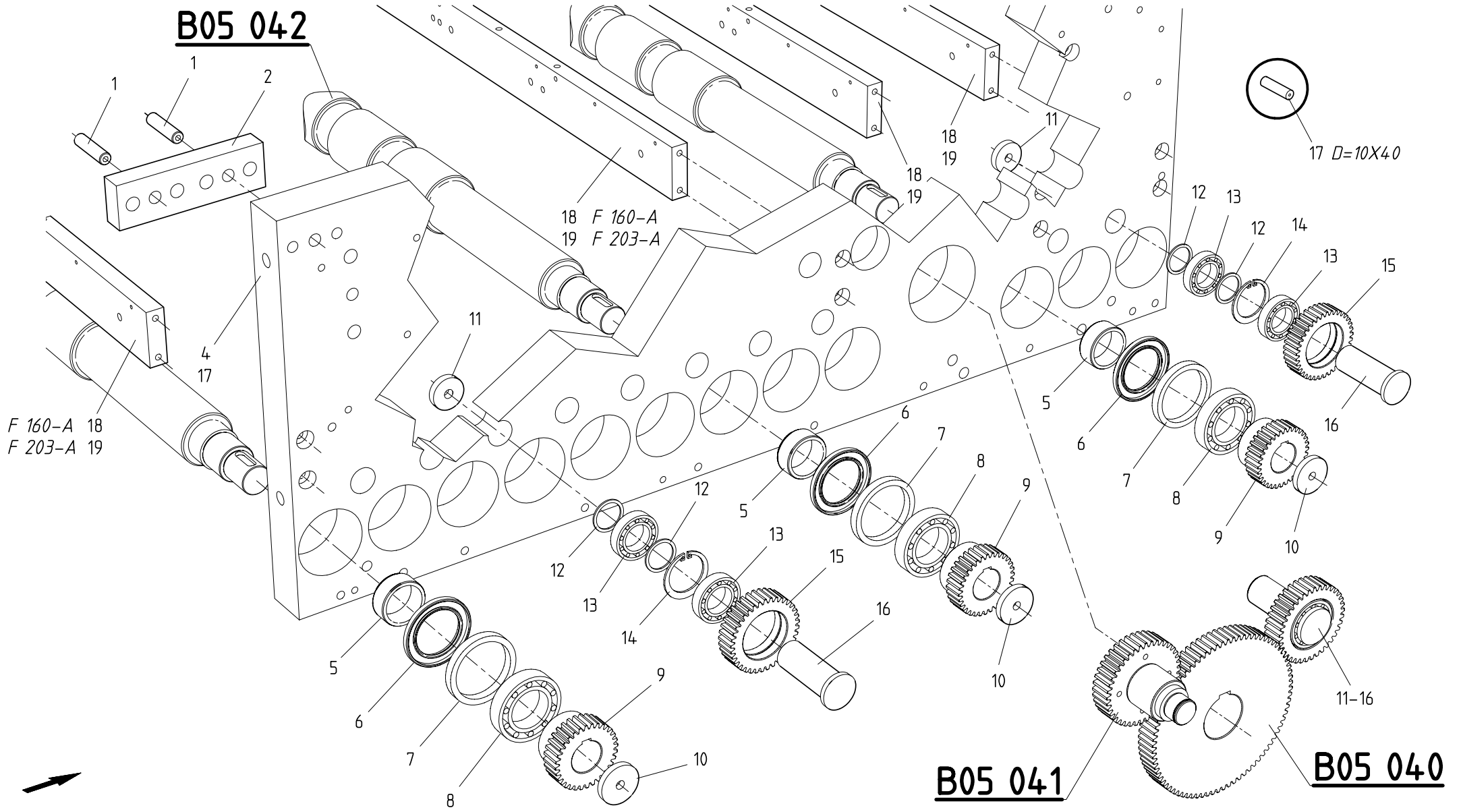

BATIS SUPERIEURS,ROULEAUX TRANSPORT COC UPPER FRAMES AND CONVEYOR ROLLERS OOS OBERES GESTELL UND TRANSPORTROLLEN GBS.

© BOBST SA – All rights reserved 1999

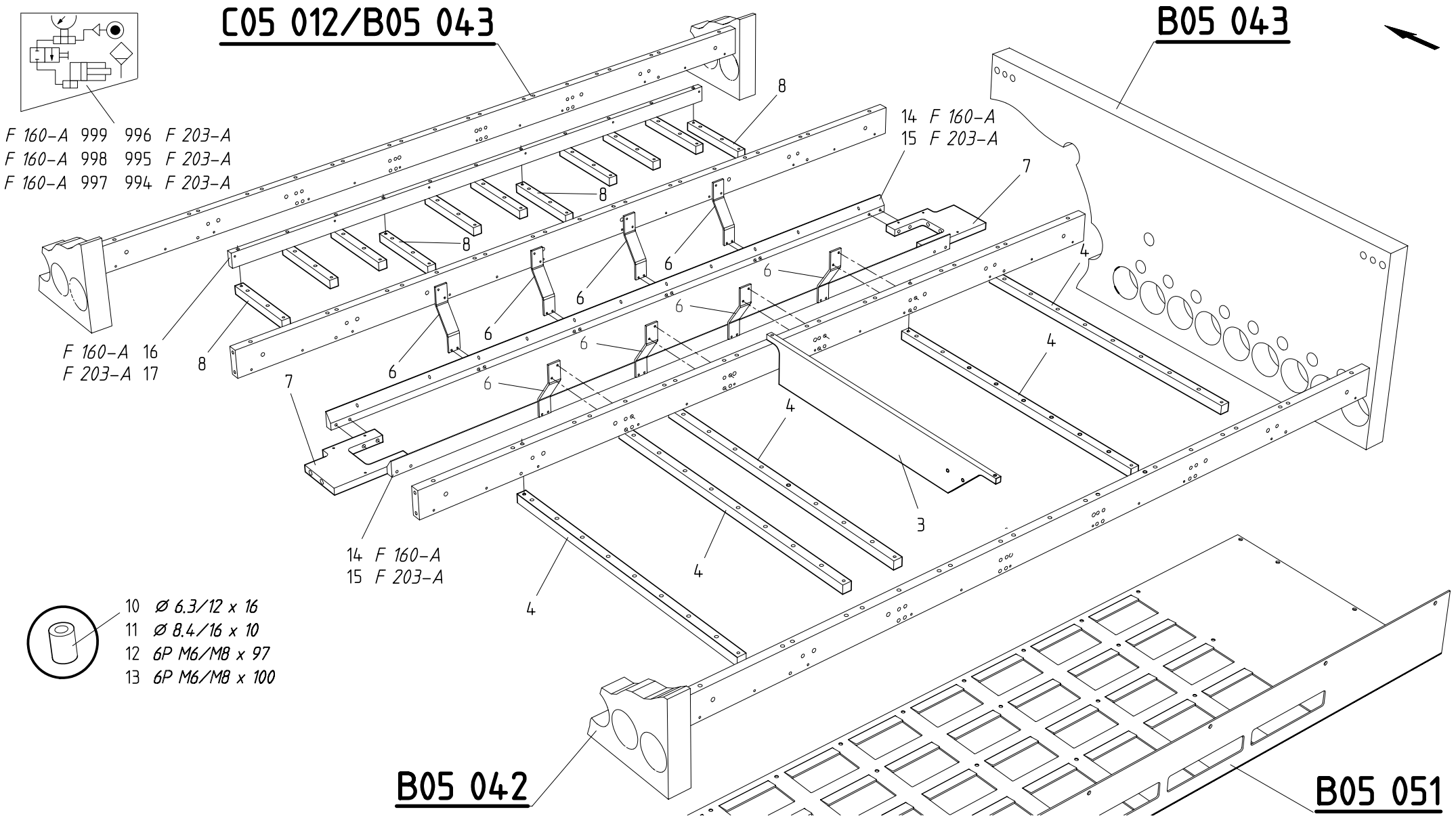

TRANSPORT VACUUM,PARTIE INFERIEURE | VACUUM CONVEYOR,LOWER PART | VAKUUMFOERDERVORRICHTUNG,UNTERTEIL

BOBST DOCtech	022103 4301 0100 00056959 01.03.1999	

MASTERFLEX 160-A/203-A/A MATIC

=> 0010 / <=

B05 050

© BOBST SA – All rights reserved 1999

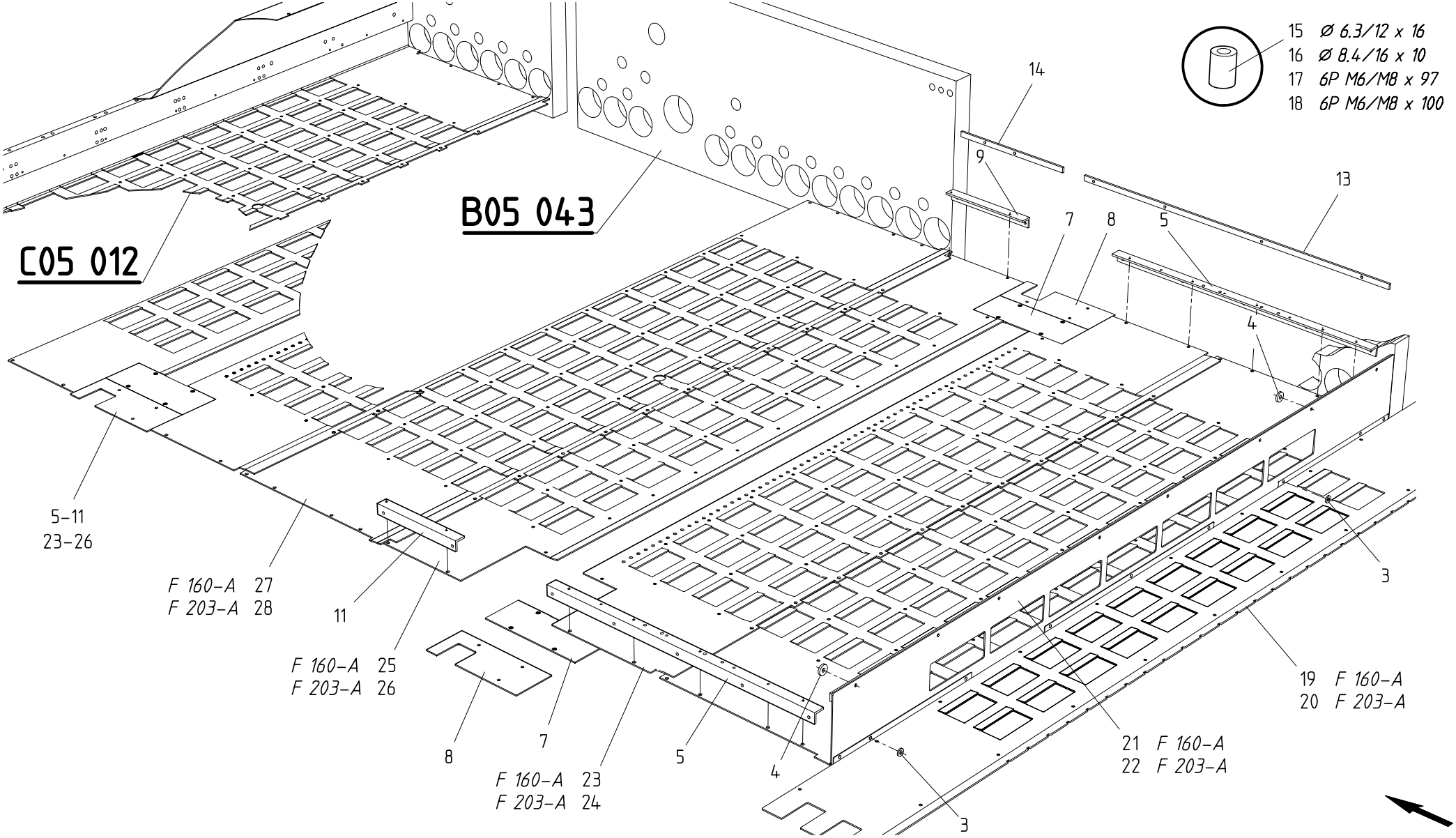

TRANSPORT VACUUM,PARTIE INFERIEURE | VACUUM CONVEYOR,LOWER PART | VAKUUMFOERDERVORRICHTUNG,UNTERTEIL

BOBST DOCtech	022103 4301 0100 00056960 01.03.1999	

MASTERFLEX 160-A/203-A/A MATIC

=> 0010 / <=

B05 051

© BOBST SA – All rights reserved 1999

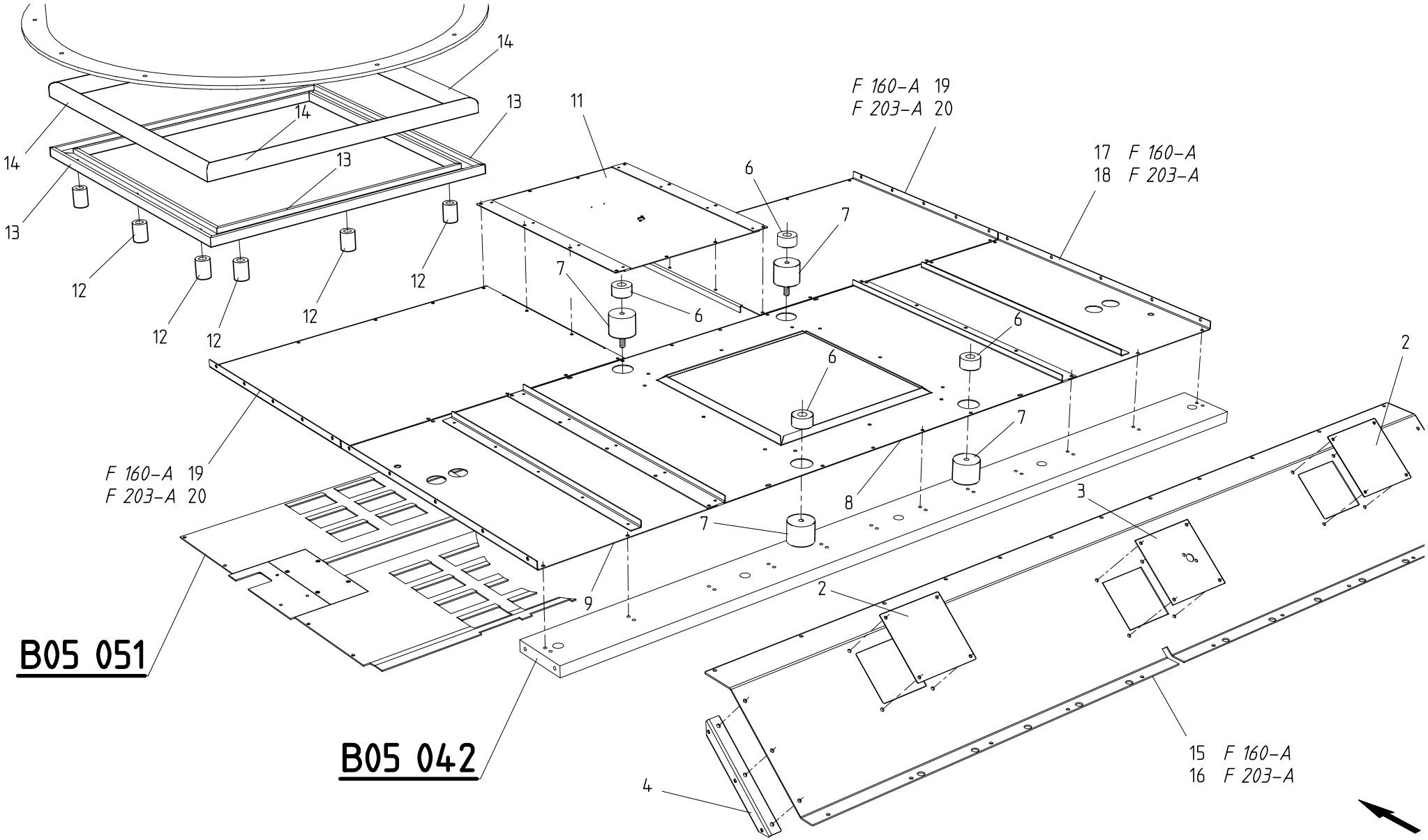

TRANSPORT VACUUM,PARTIE SUPERIEURE | VACUUM CONVEYOR,UPPER PART | VAKUUMFOERDERVORRICHTUNG,OBERTEIL

© BOBST SA – All rights reserved 1999

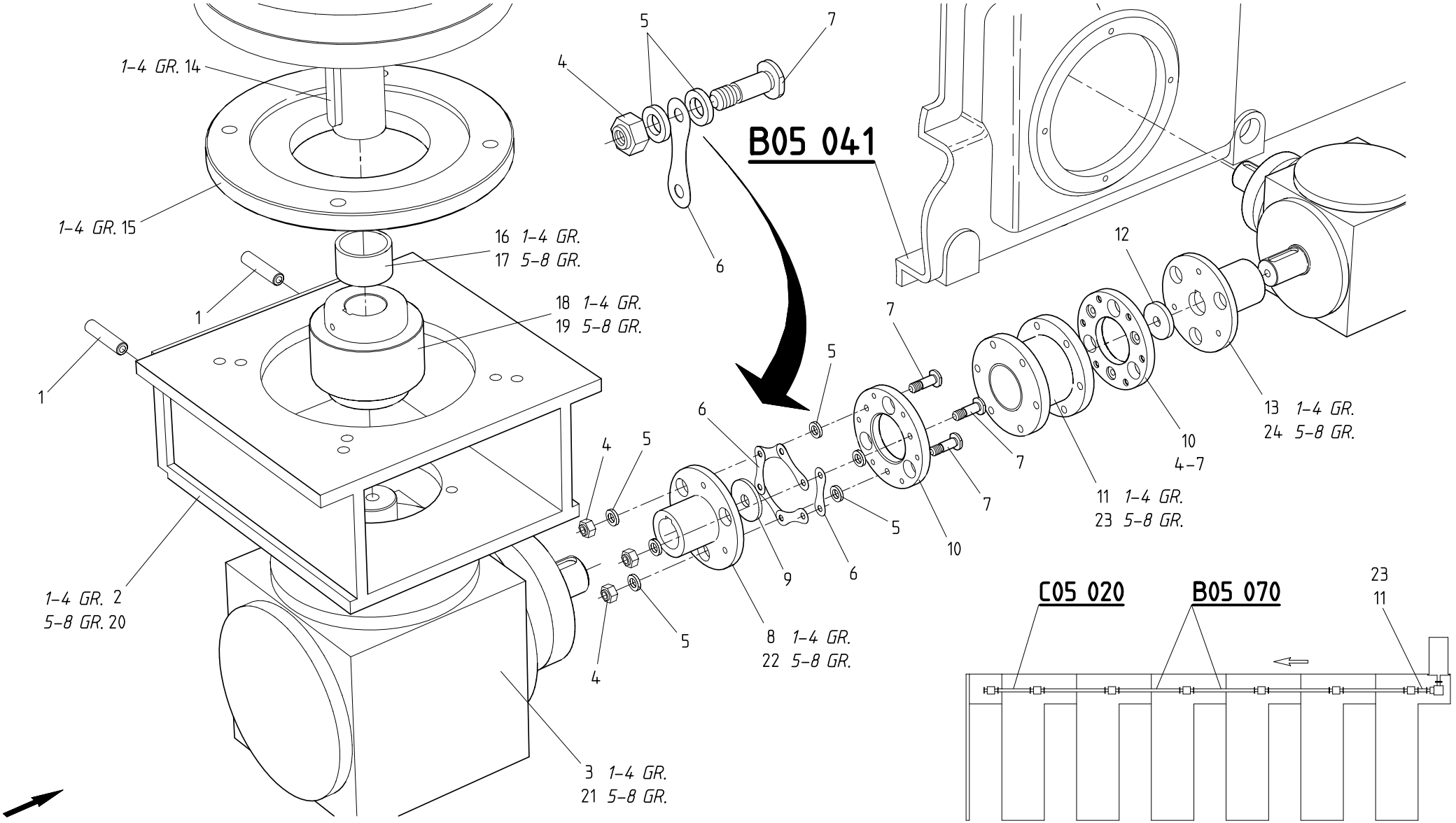

ARBRE D'ENTRAINEMENT DU PREMIER GROUPE | DRIVE SHAFT OF FIRST PRINTING UNIT | ANTRIEBSWELLE DES ERSTEN DRUCKWERKS

© BOBST SA – All rights reserved 1999

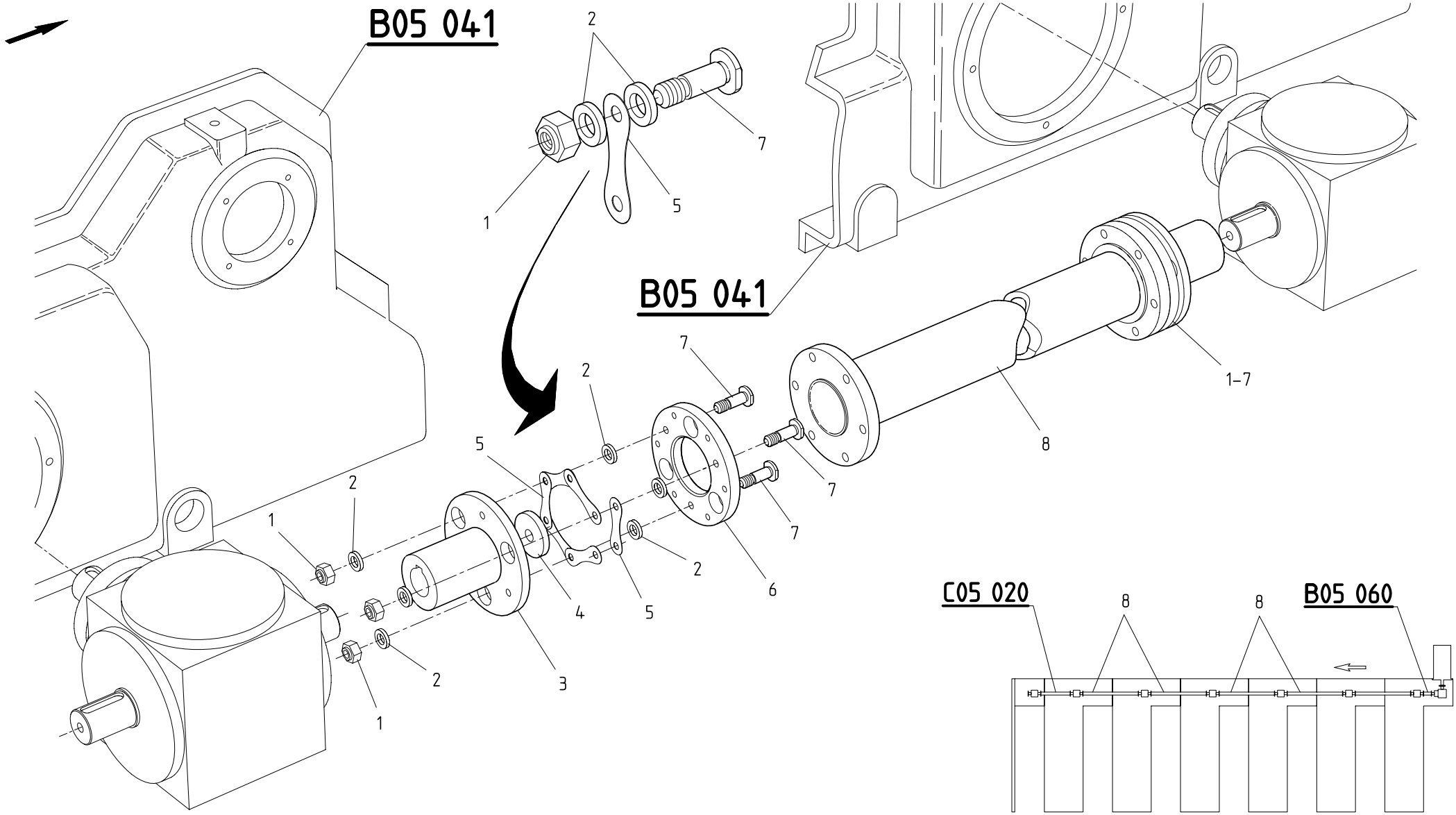

ARBRE D'ENTRAINEMENT 2EME GR.ET SUIVANTS | DRIVE SHAFT OF SECOND PRINTING UNIT | ANTRIEBSWELLE DES ZWEITEN DRUCKWERKS

© BOBST SA – All rights reserved 1999

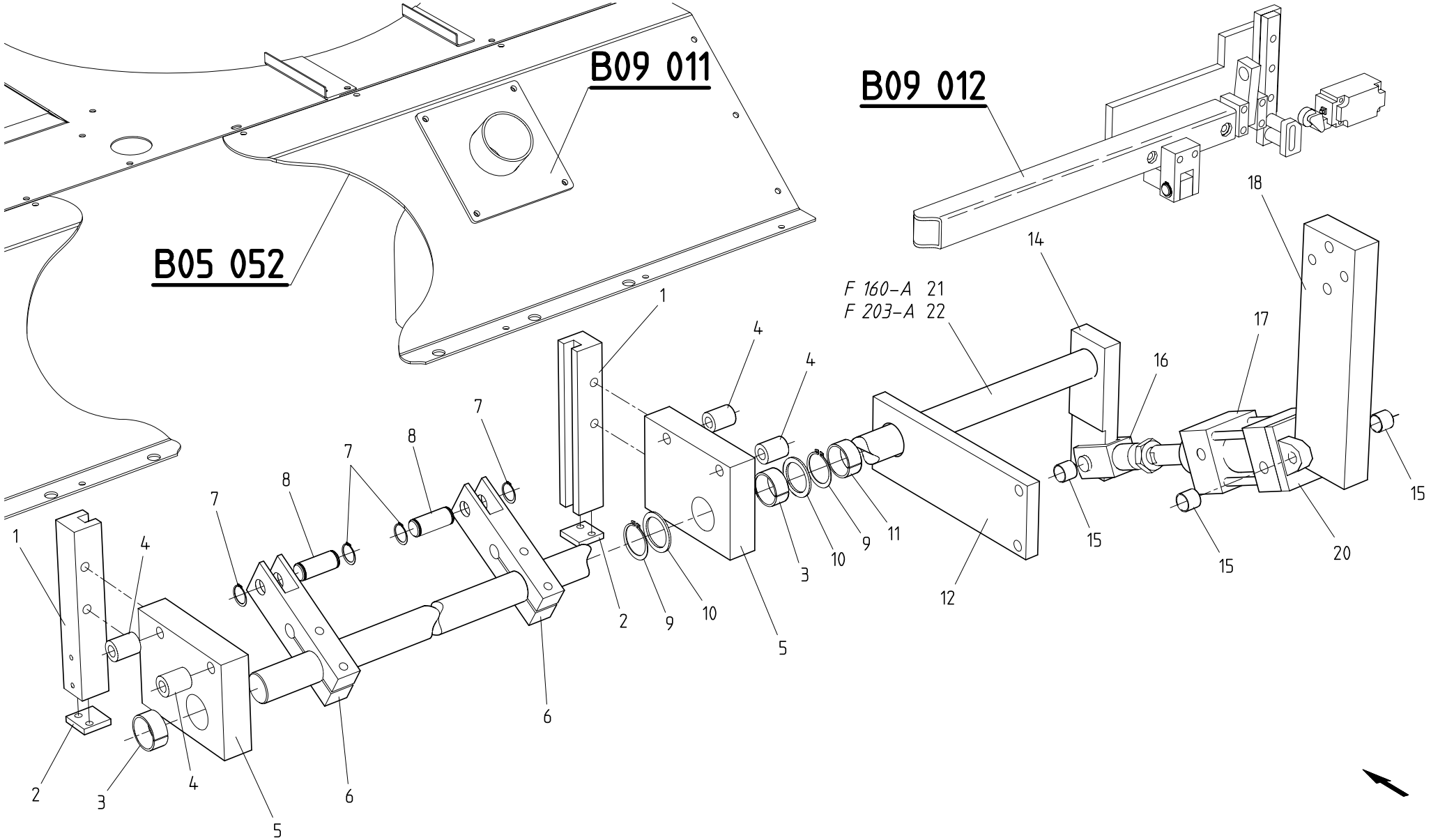

NETTOYEUR DE FEUILLES,ADAPTATION | SHEET CLEANER,ADAPTATION | BLAETTLERREINIGER,ANPASSUNG

BOBST DOCtech	022103 4301 0100 00056964 01.03.1999	

MASTERFLEX 160-A/203-A/A MATIC

=> 0010 / <=

B09 010

© BOBST SA – All rights reserved 1999

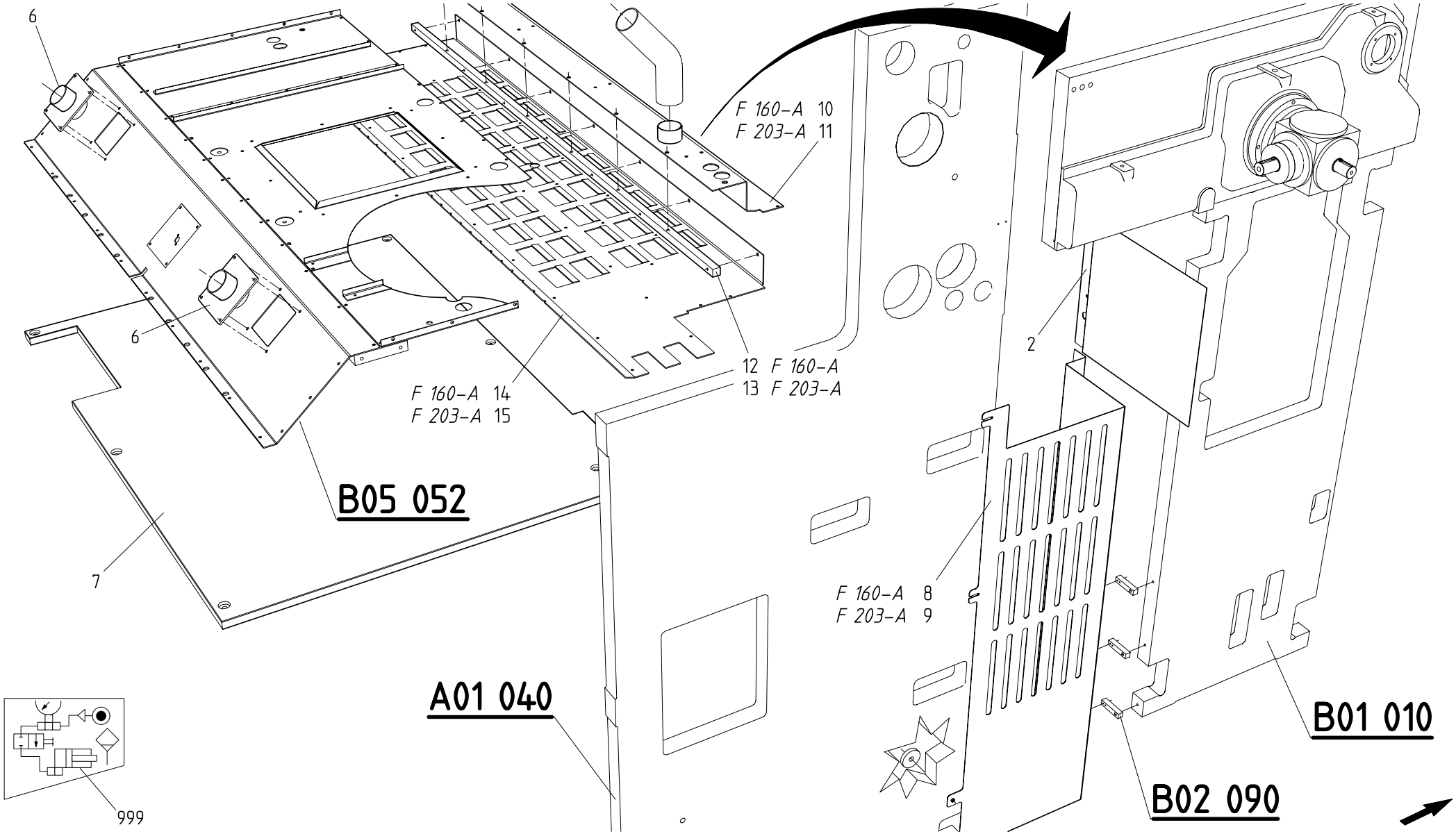

NETTOYEUR DE FEUILLES,ADAPTATION | SHEET CLEANER,ADAPTATION | BLAETTLERREINIGER,ANPASSUNG

BOBST DOCtech	022103 4301 0100 00056965 01.03.1999	

MASTERFLEX 160-A/203-A/A MATIC

=> 0010 / <=

B09 011

© BOBST SA – All rights reserved 1999

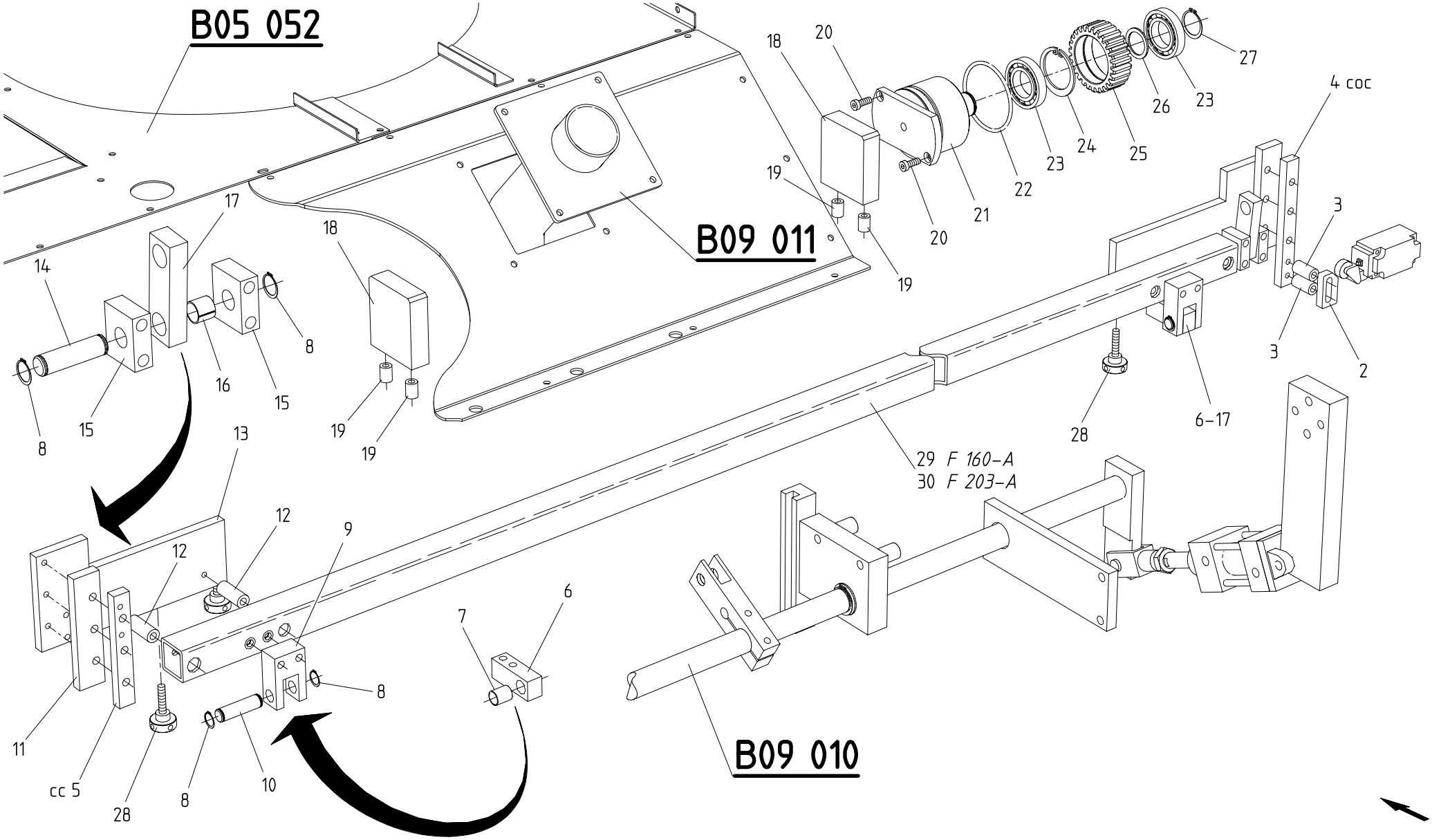

NETTOYEUR DE FEUILLES,ADAPTATION | SHEET CLEANER,ADAPTATION | BLAETTLERREINIGER,ANPASSUNG

© BOBST SA – All rights reserved 1999

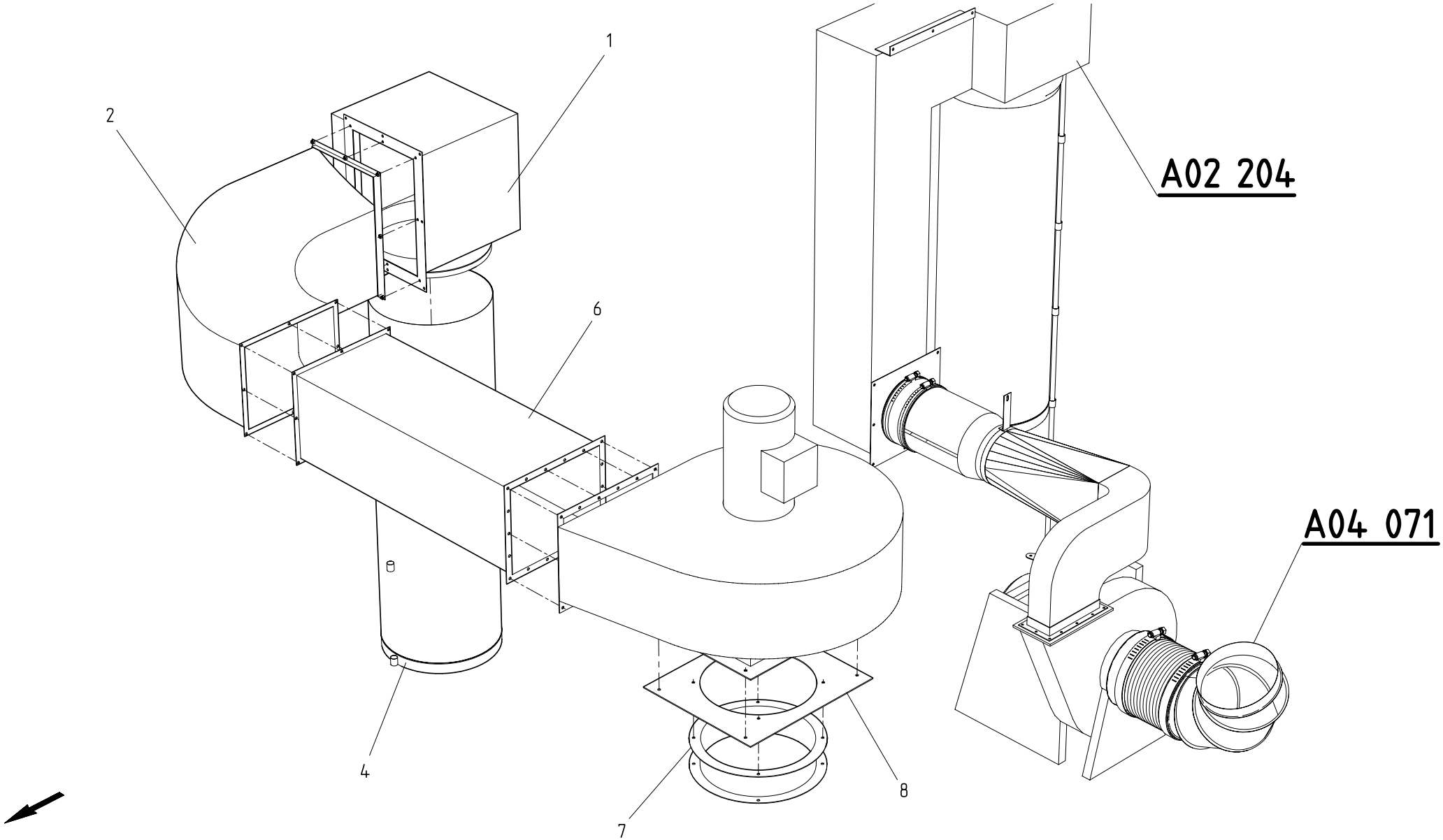

EVACUATION DE LA POUSSIERE | DUST ELIMINATION | STAUB ENTSORGUNG

BOBST DOCtech	022103 4301 0100 00056967 01.03.1999	

MASTERFLEX 160-A/203-A/A MATIC

=> 0010 / <=

B09 020

© BOBST SA – All rights reserved 1999

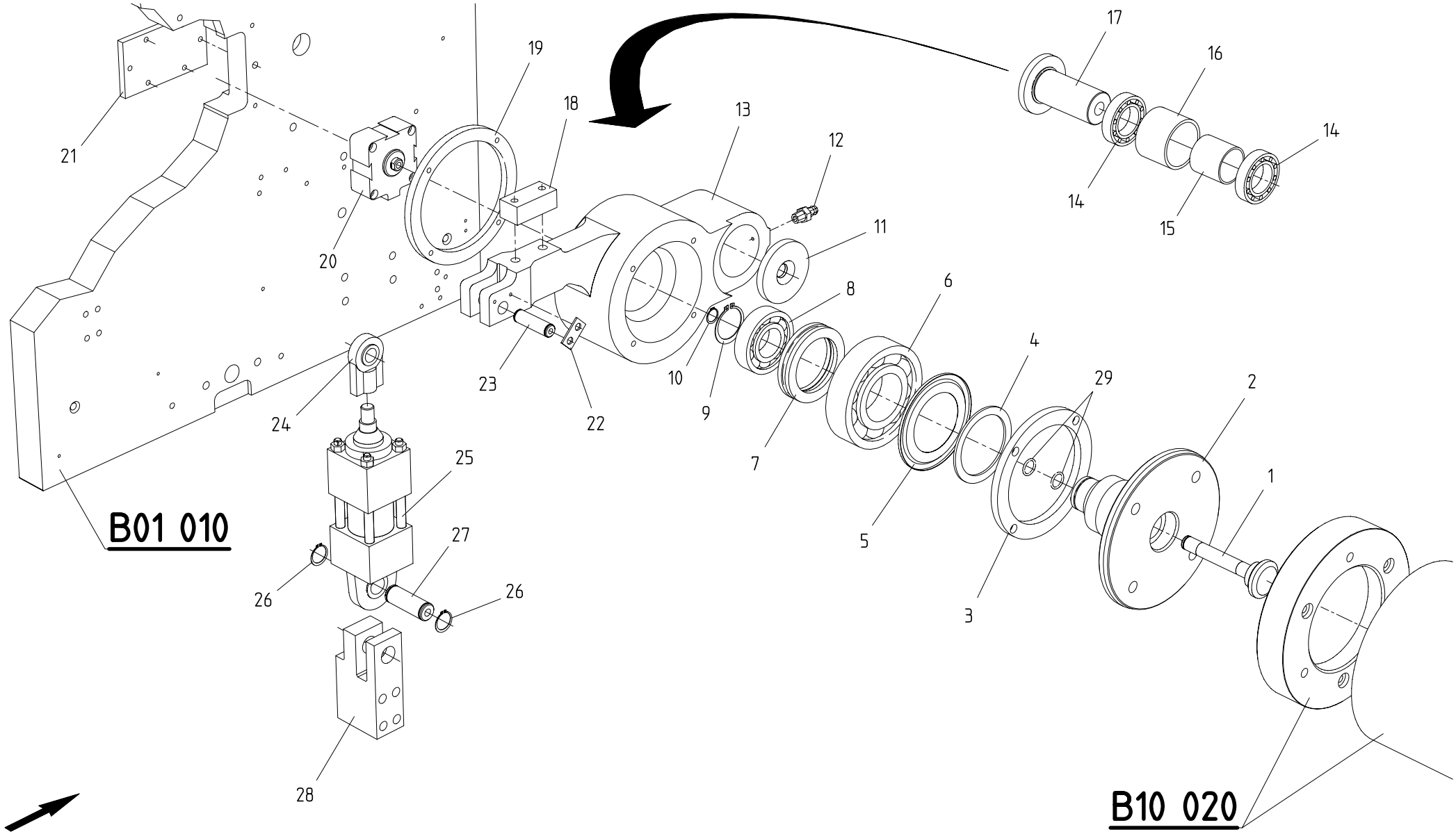

ENCRAGE,LEVIERS CC | INKING DEVICE,LEVERS OS | EINFAERBE VORRICHTUNG,HEBEL BS.

BOBST DOCtech	022103 4301 0100 00056968 01.03.1999	

MASTERFLEX 160-A/203-A/A MATIC

=> 0010 / <=

B10 010

© BOBST SA – All rights reserved 1999

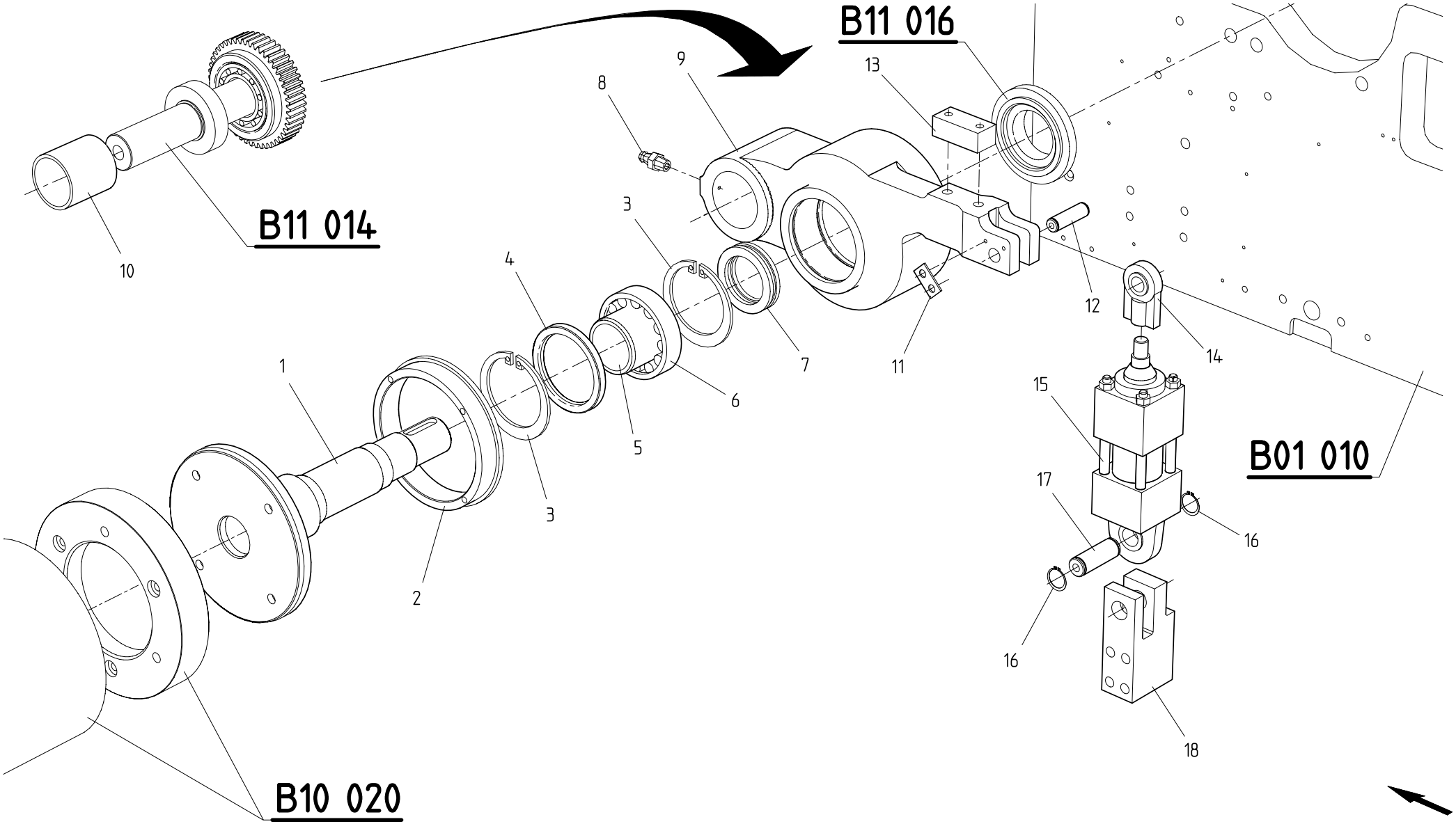

ENCRAGE,LEVIERS COC | INKING DEVICE,LEVERS OOS | EINFAERBE VORRICHTUNG,HEBEL GBS.

BOBST DOCtech

022103 4301 0100
00056969
01.03.1999

MASTERFLEX 160-A/203-A/A MATIC

=> 0010 / <=

B10 011

© BOBST SA – All rights reserved 1999

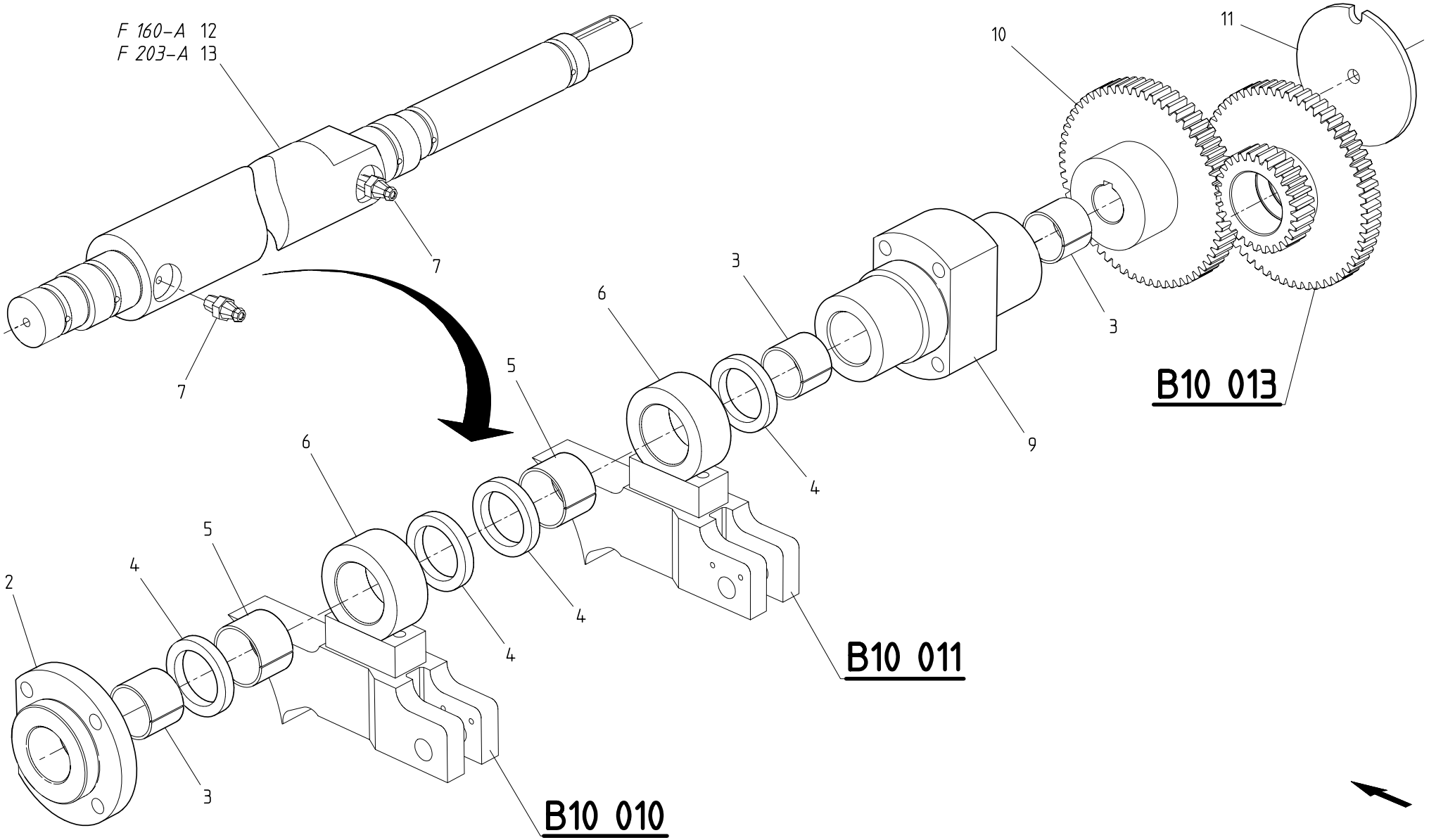

ENCRAGE,CYLINDRE TRAME	INKING DEVICE,SCREENED INK CYLINDER	EINFAERBE VORRICHTUNG,GERASTERTE WALZE

BOBST DOCtech	022103 4301 0100 00056970 01.03.1999		MASTERFLEX 160-A/203-A/A MATIC => 0010 / <=	B10 012

© BOBST SA – All rights reserved 1999

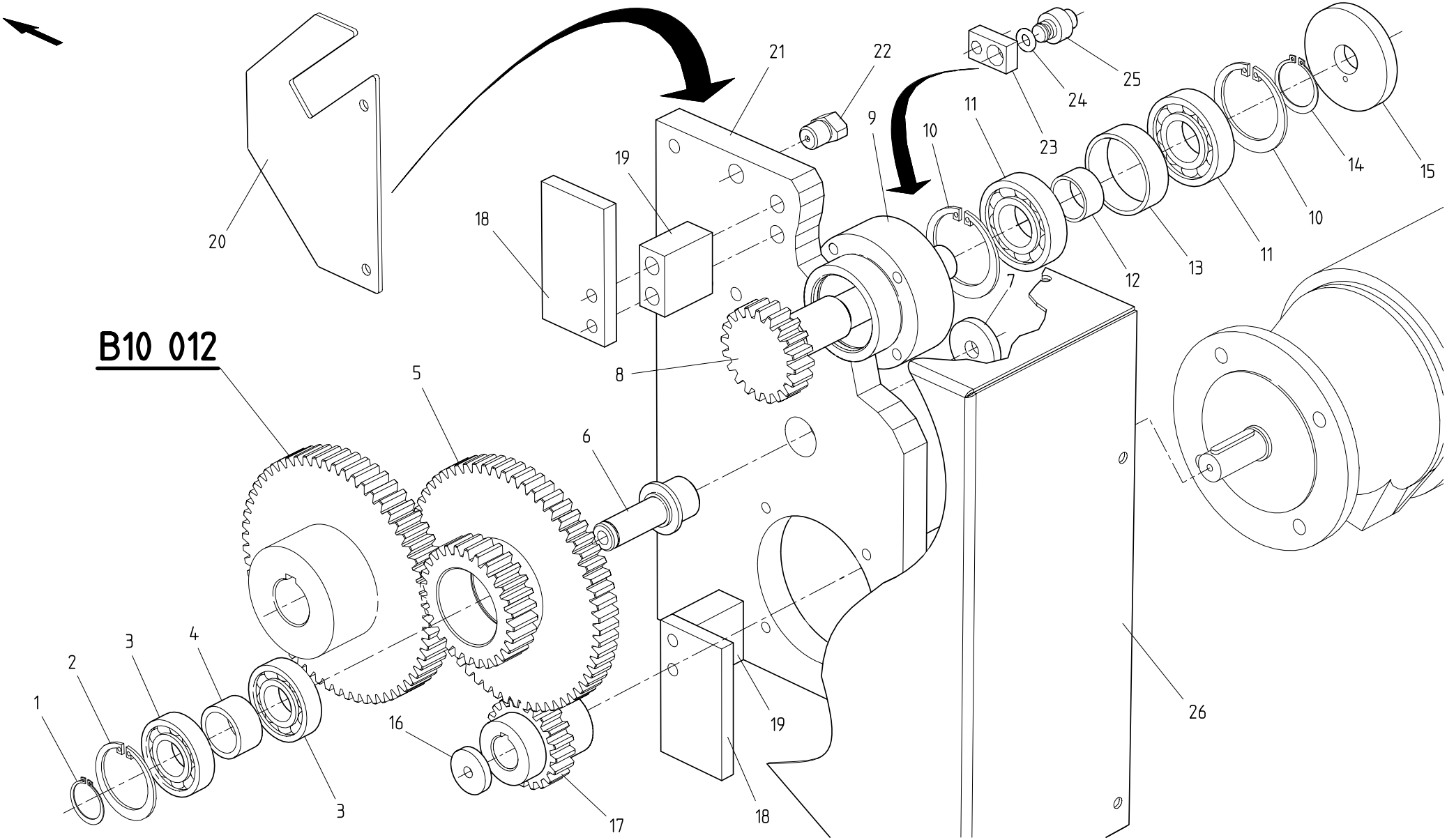

ENCRAGE,CYLINDRE TRAME COC	INKING DEVICE,SCREENED INK CYLINDER OOS	EINFAERBE VORRICHT.,GERASTERTE WALZE GBS

BOBST DOCtech	022103 4301 0100 00056971 01.03.1999	

MASTERFLEX 160-A/203-A/A MATIC

=> 0010 / <=

B10 013

© BOBST SA – All rights reserved 1999

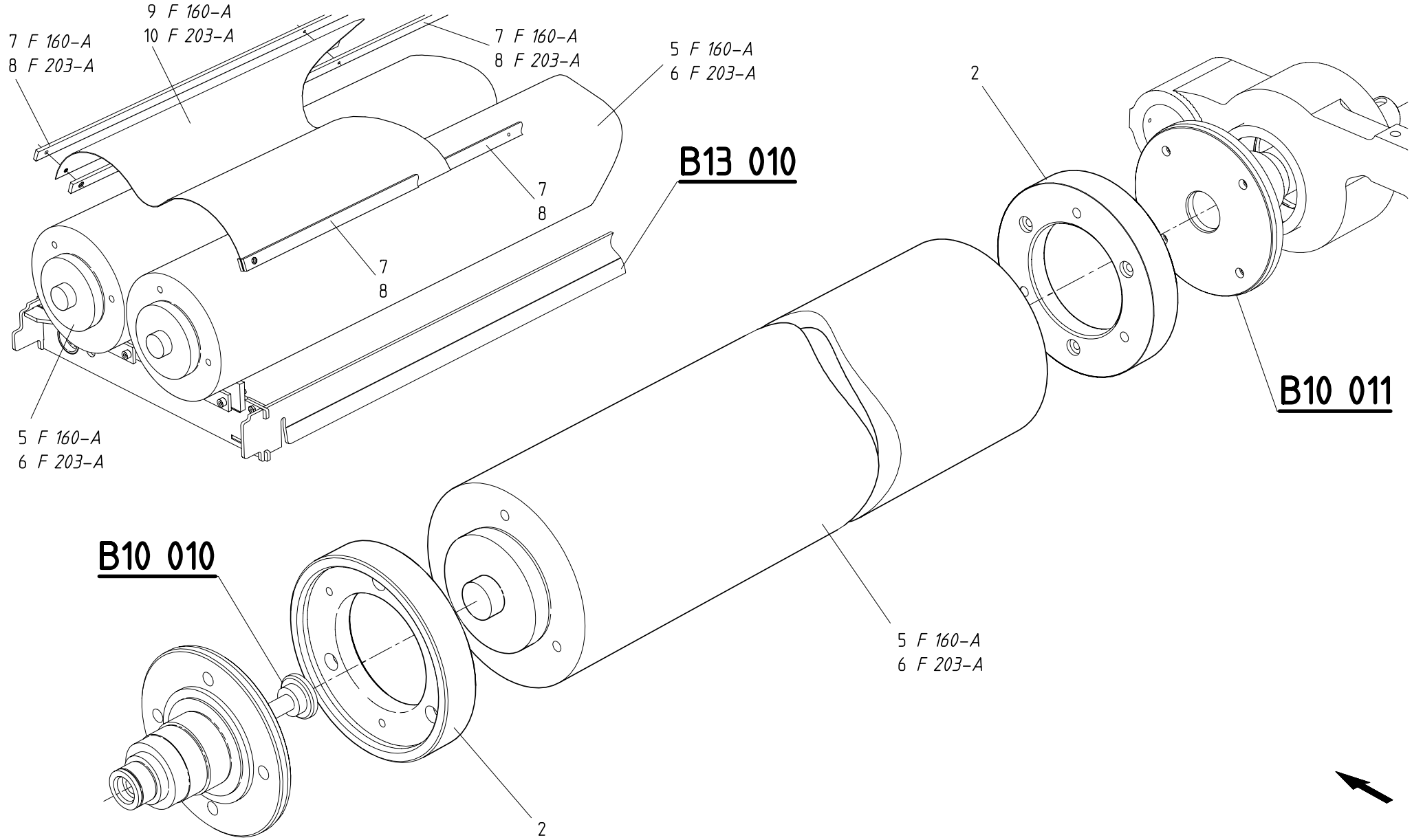

ENCRAGE,CYLINDRE TRAME | INKING DEVICE,SCREENED INK CYLINDER | EINFAERBE VORRICHTUNG,GERASTERTE WALZE

BOBST DOCtech	022103 4301 0100 00056972 01.03.1999	

MASTERFLEX 160-A/203-A/A MATIC

=> 0010 / <=

B10 020

© BOBST SA – All rights reserved 1999

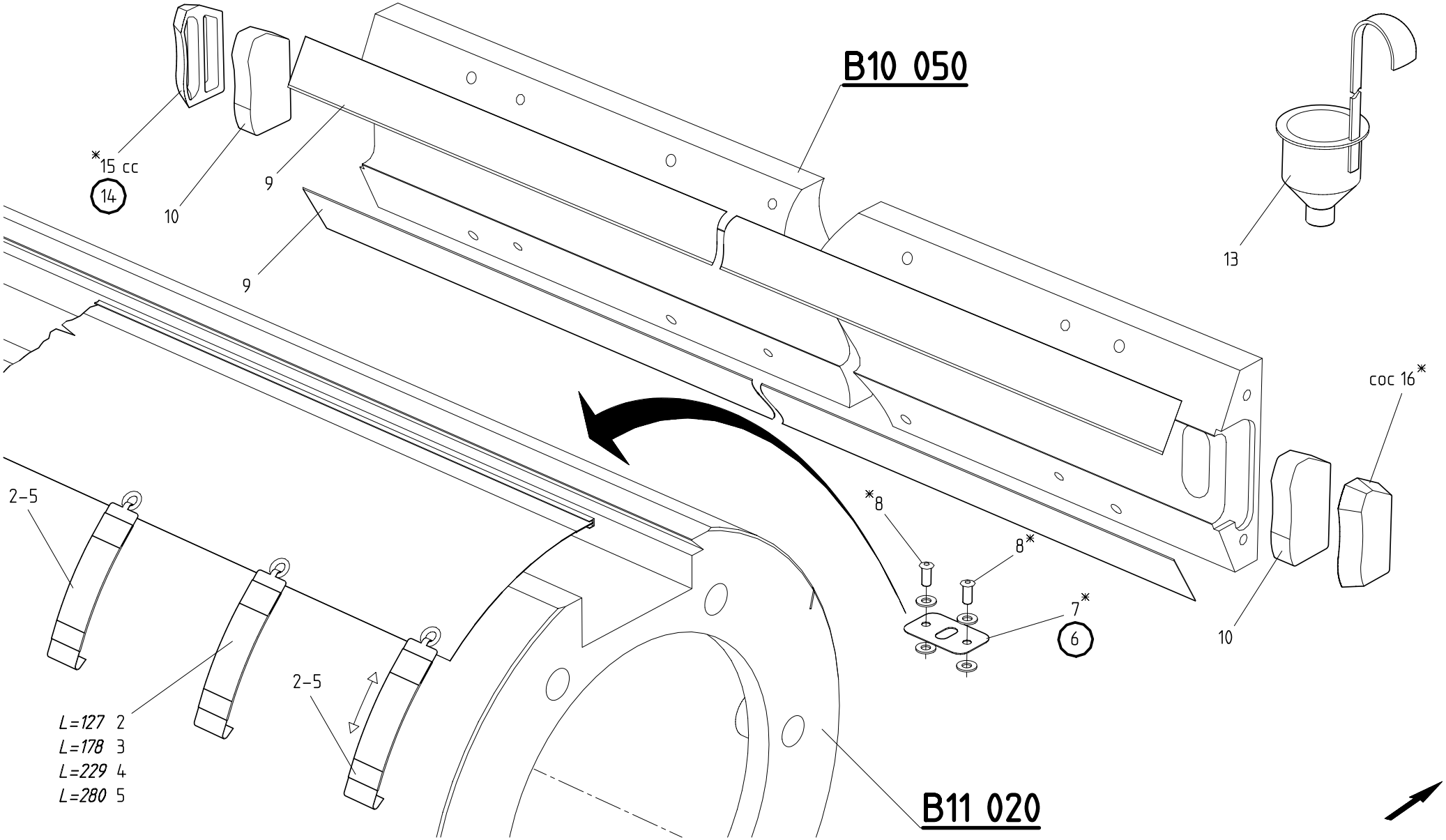

RACLE ET FIXATION DES CLICHES | DOCTOR BLADE,FITTING OF PRINTING PLATES | RAKEL UND KLISCHEEBEFESTIGUNG

© BOBST SA – All rights reserved 1999

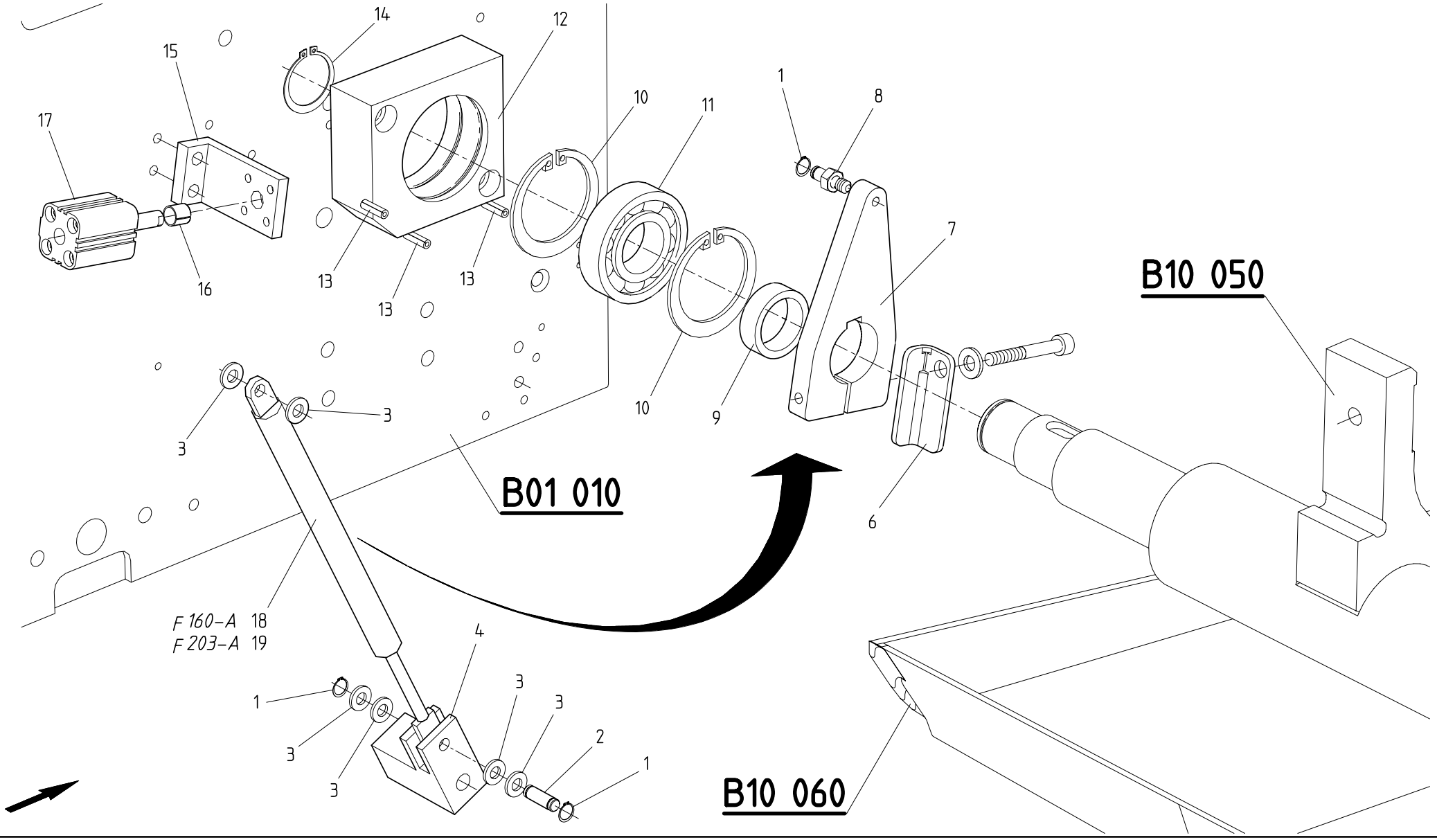

REGLAGE DE LA CHAMBRE A RACLE CC | SETTING OF CHAMBERED DOCTOR BLADE OS | EINSTELLUNG KAMMERRAKEL BS.

© BOBST SA – All rights reserved 1999

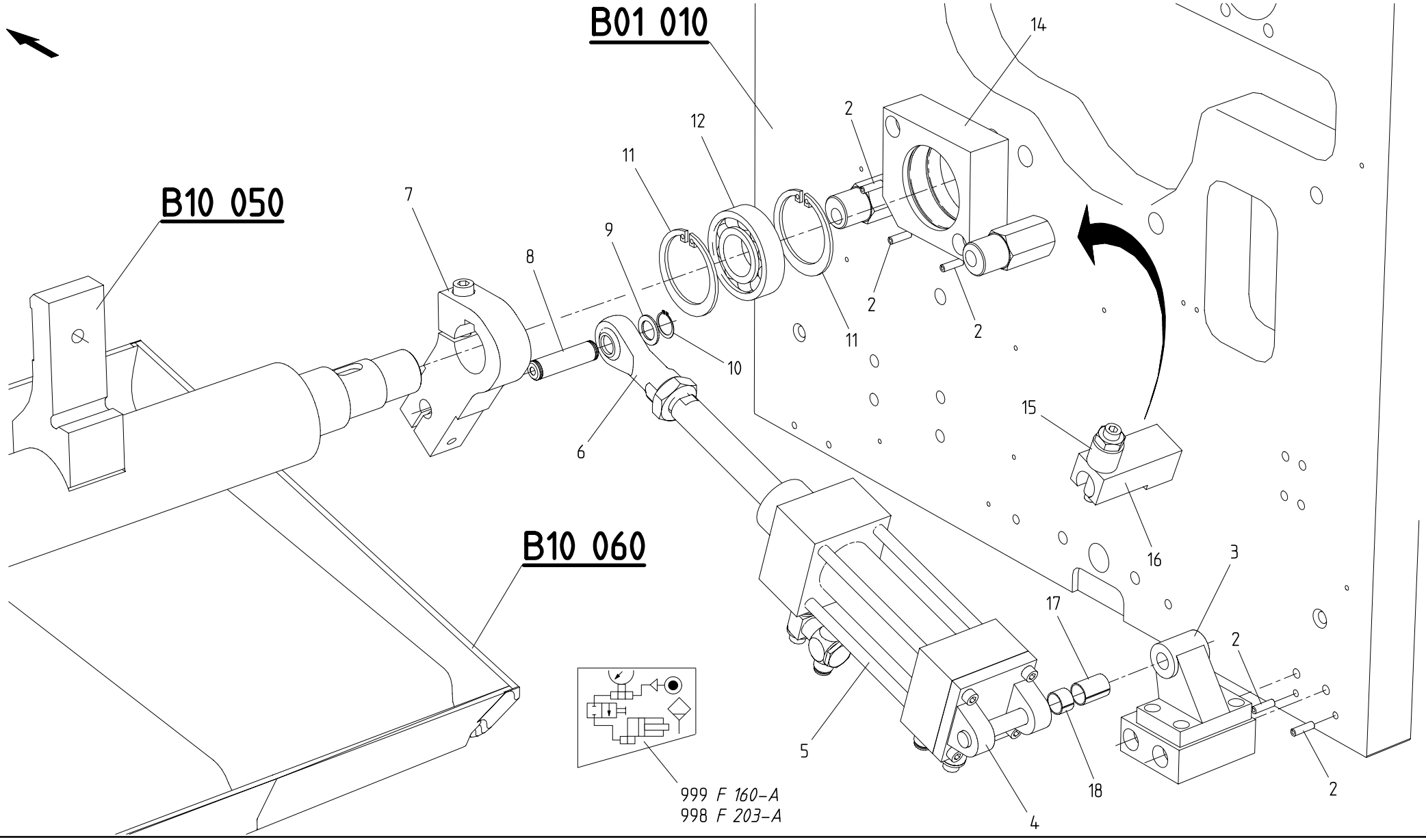

REGLAGE DE LA CHAMBRE A RACLE COC | SETTING OF CHAMBERED DOCTOR BLADE OOS | EINSTELLUNG KAMMERRAKEL GBS.

© BOBST SA – All rights reserved 1999

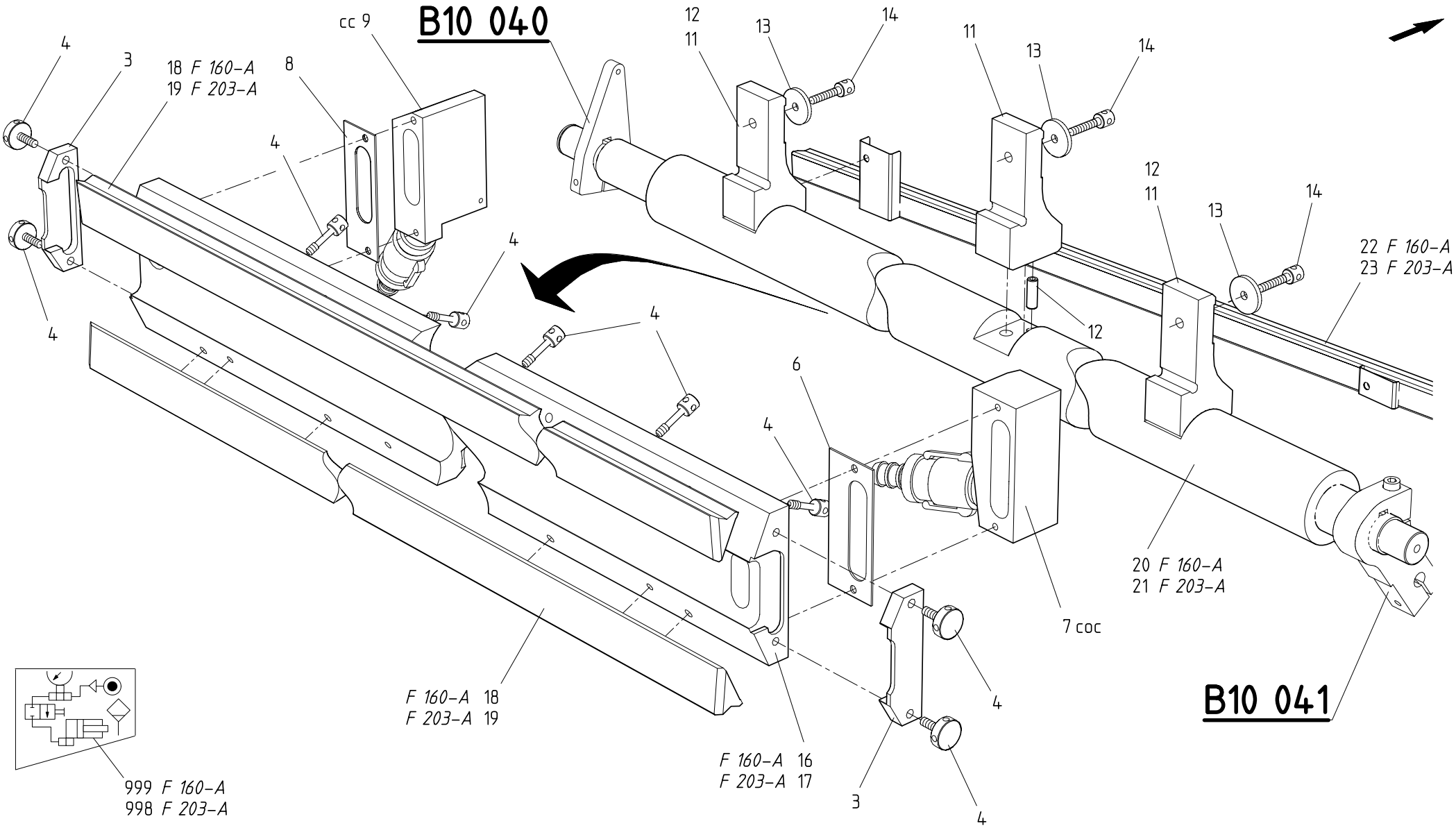

CHAMBRE A RACLE	CHAMBERED DOCTOR BLADE	KAMMERRAKEL

BOBST DOCtech	022103 4301 0100 00056976 01.03.1999		MASTERFLEX 160-A/203-A/A MATIC => 0010 / <=

B10 050

© BOBST SA – All rights reserved 1999

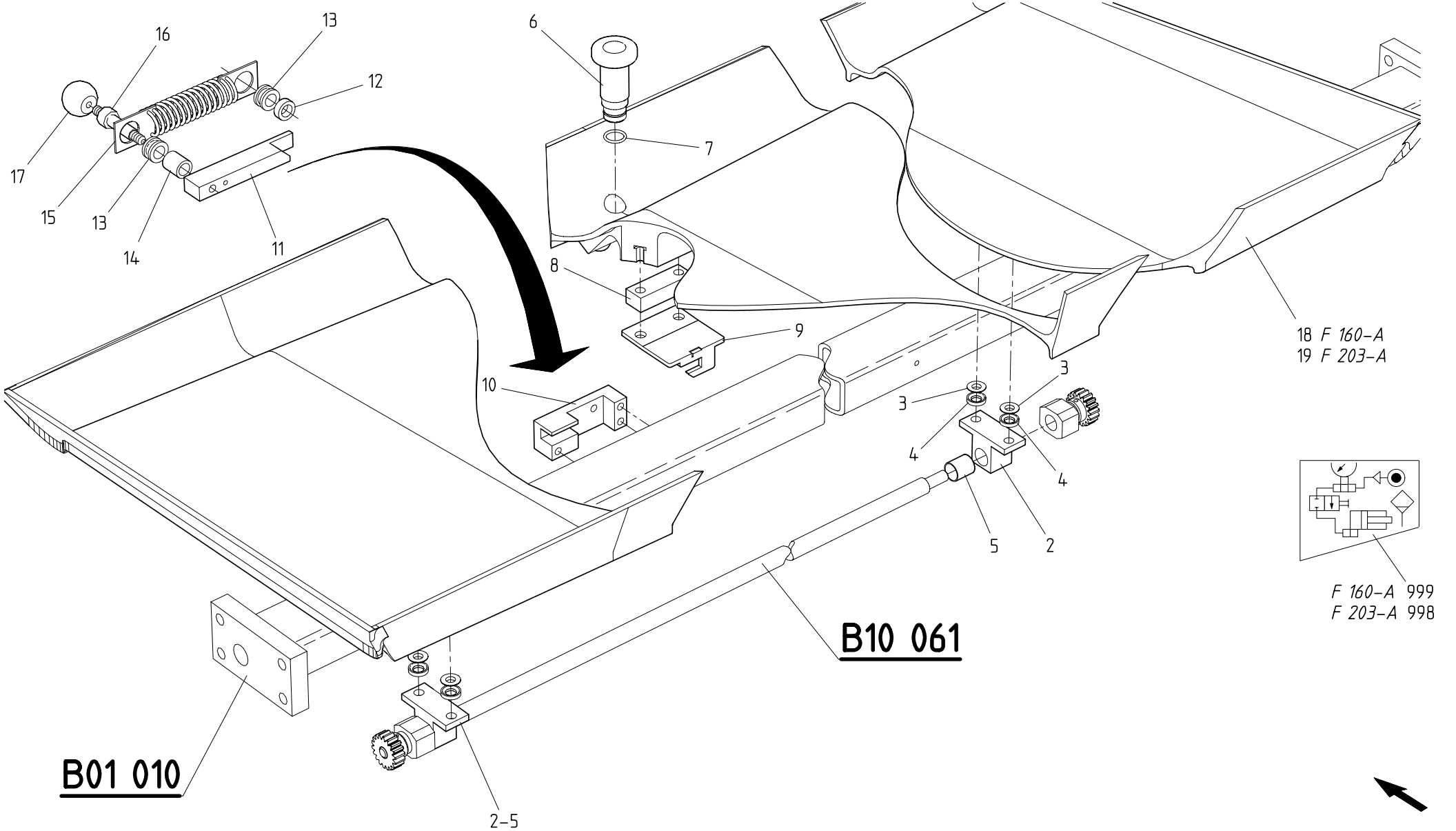

BAC DE RECUPERATION	COLLECTING BASIN	SAMMELBEHAELTER

BOBST DOCtech	022103 4301 0100 00056977 01.03.1999		MASTERFLEX 160-A/203-A/A MATIC => 0010 / <=

B10 060

© BOBST SA – All rights reserved 1999

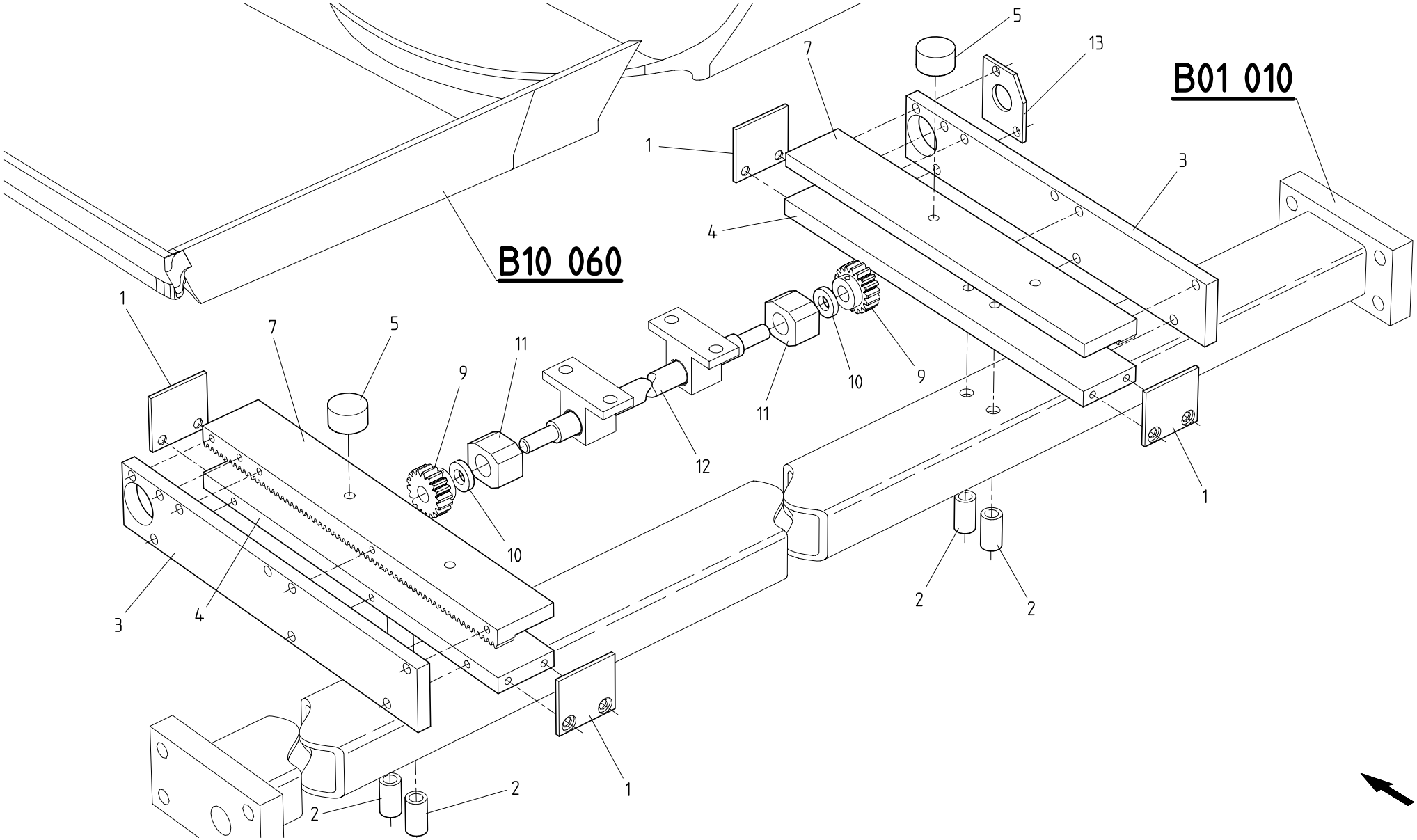

BAC DE RECUPERATION	COLLECTING BASIN	SAMMELBEHAELTER

BOBST DOCtech	022103 4301 0100 00056978 01.03.1999		MASTERFLEX 160-A/203-A/A MATIC => 0010 / <=

B10 061

43

© BOBST SA – All rights reserved 1999

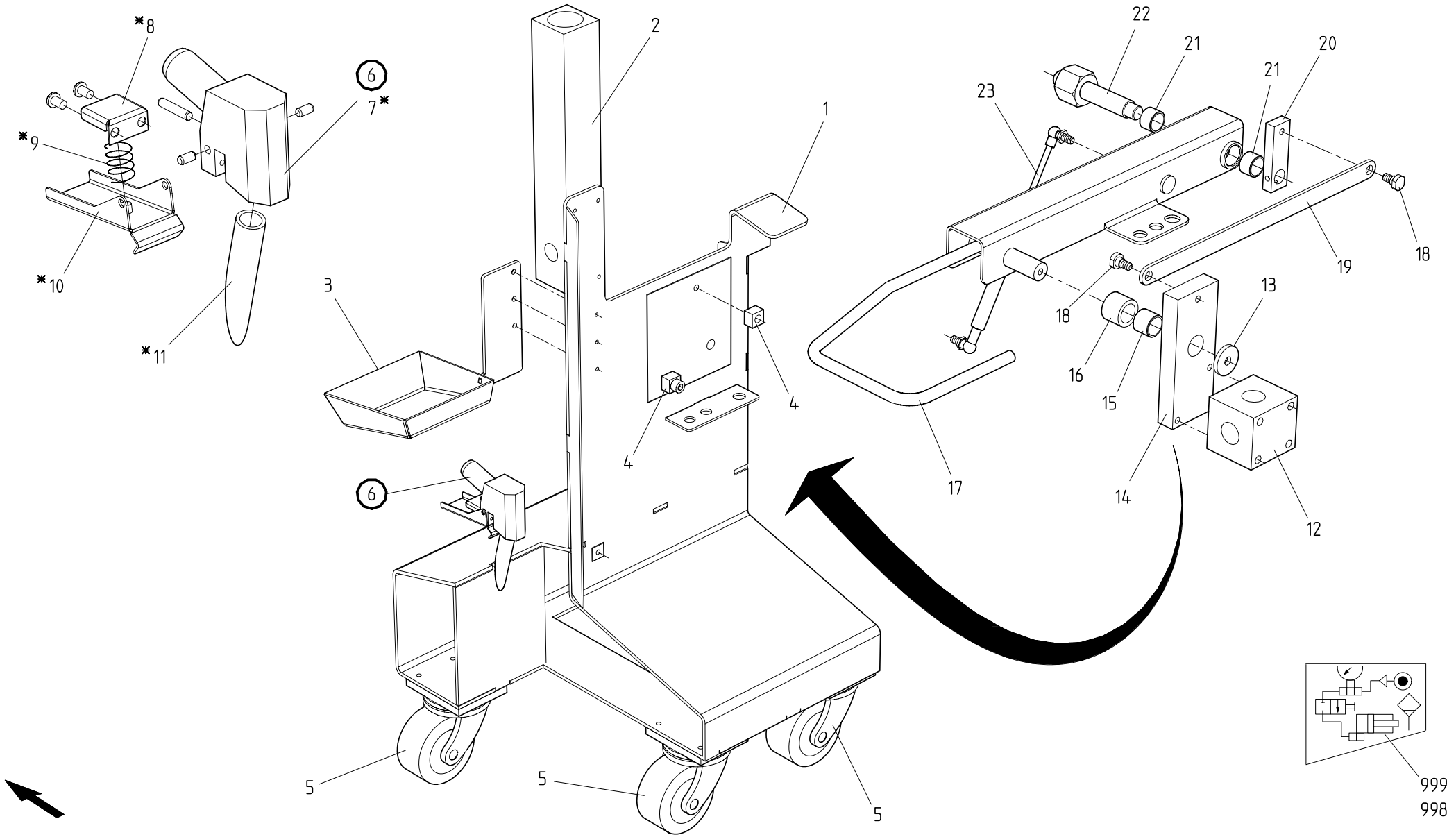

CHARIOT D'ENCRAGE	INKING CARRIAGE	FARBWERKGESTELL

BOBST DOCtech	022103 4301 0100 00056979 01.03.1999	

MASTERFLEX 160-A/203-A/A MATIC

=> 0010 / <=

B10 100

43

© BOBST SA – All rights reserved 1999

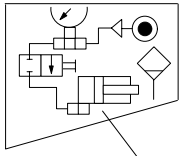

999
998
997

B10 100

3
3
3
3
3
3
3
3
9

PROTECTION DU CHARIOT D'ENCRAGE	INKING CARRIAGE SAFETY GUARD	SCHUTZVORRICHTUNG ZU FARBWERKGESTELL

BOBST DOCtech	022103 4301 0100 00056980 01.03.1999		MASTERFLEX 160-A/203-A/A MATIC => 0010 / <=

B10 120

43

© BOBST SA – All rights reserved 1999

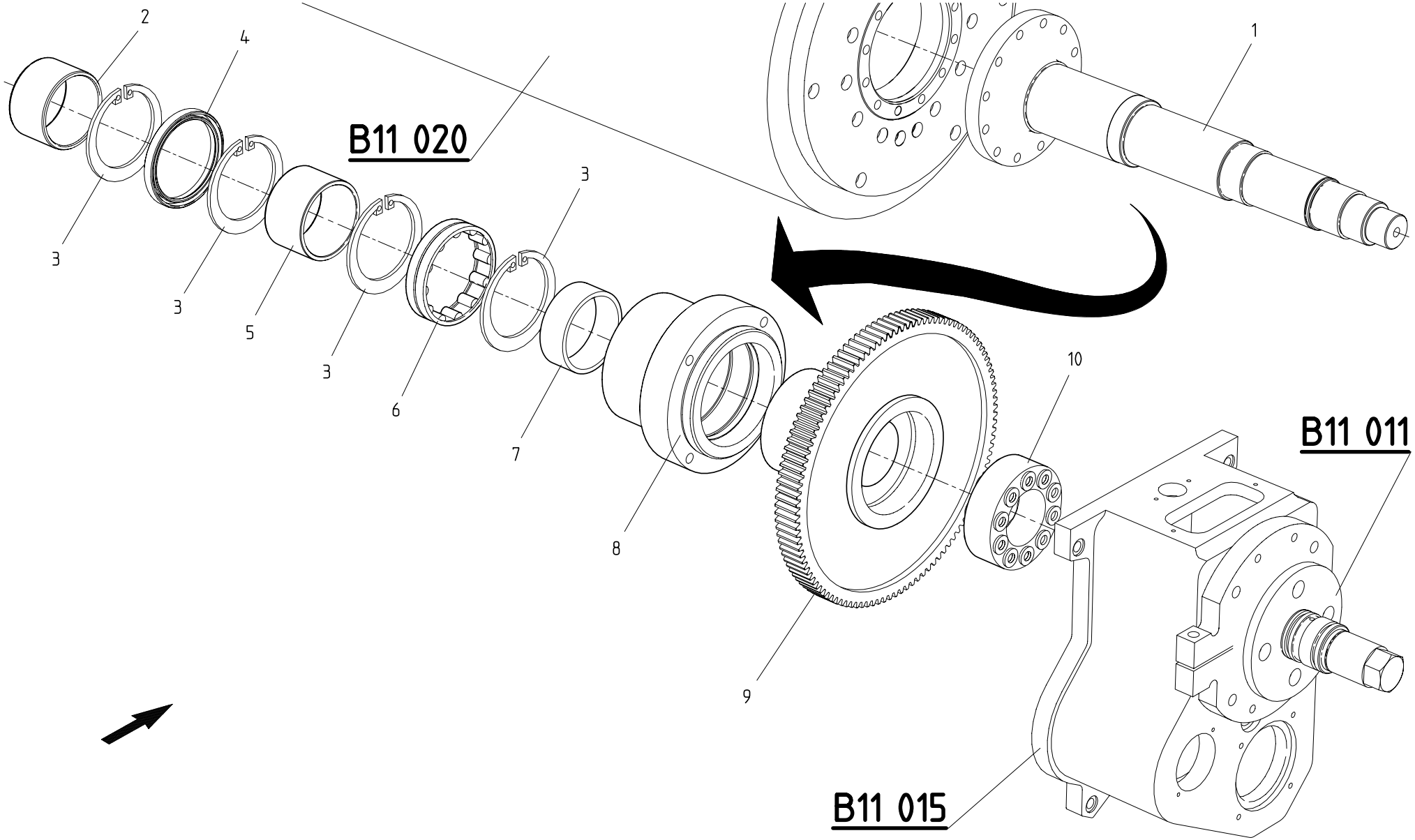

ENTRAINEMENT DU CYLINDRE PORTE–CLICHE	DRIVE OF PLATE CYLINDER	ANTRIEB DES PLATTENZYLINDERS

BOBST DOCtech	022103 4301 0100 00056981 01.03.1999		MASTERFLEX 160-A/203-A/A MATIC => 0010 / <=

B11 010

© BOBST SA – All rights reserved 1999

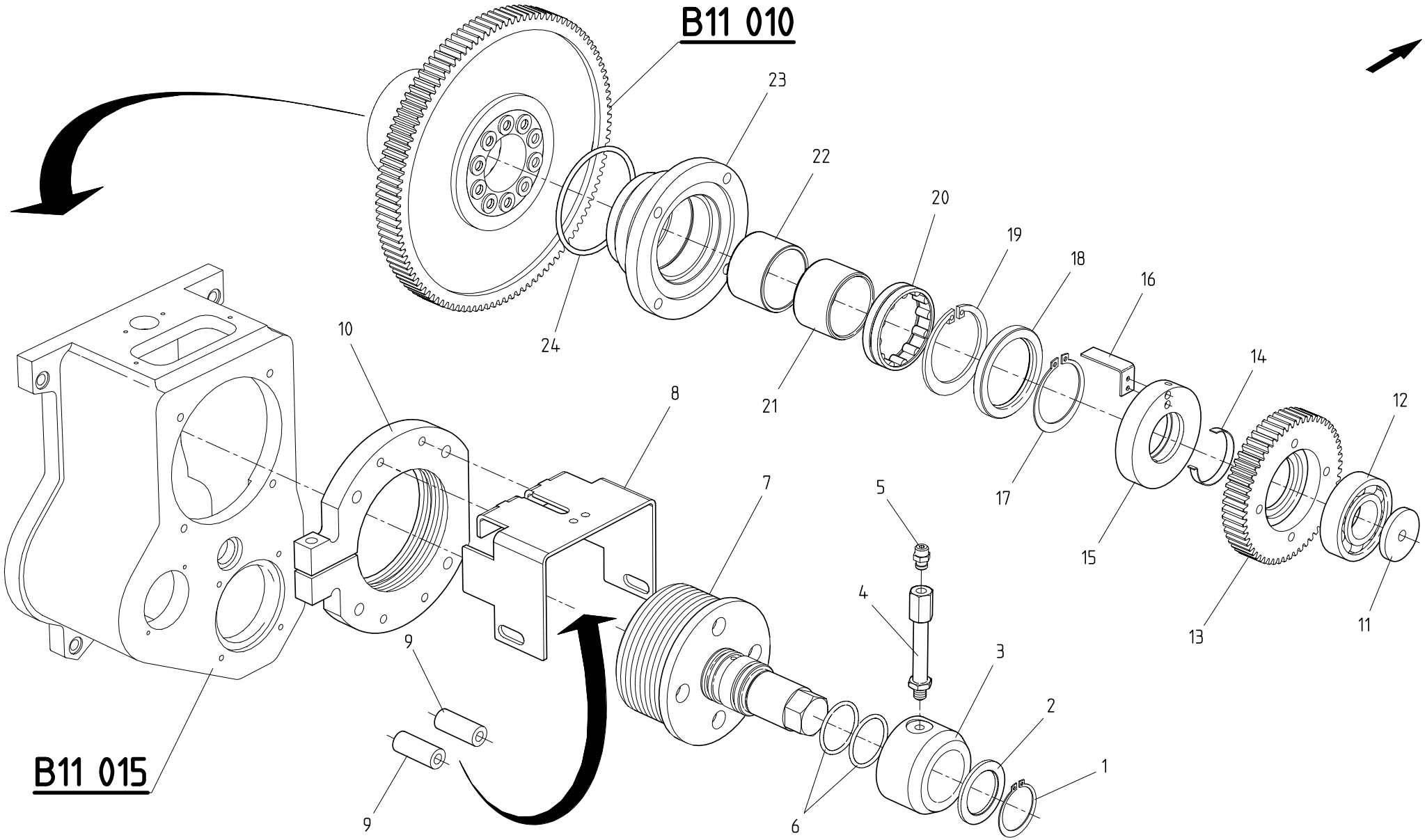

ENTRAINEMENT DU CYLINDRE PORTE–CLICHE	DRIVE OF PLATE CYLINDER	ANTRIEB DES PLATTENZYLINDERS

BOBST DOCtech	022103 4301 0100 00056982 01.03.1999	

MASTERFLEX 160-A/203-A/A MATIC

=> 0010 / <=

B11 011

© BOBST SA – All rights reserved 1999

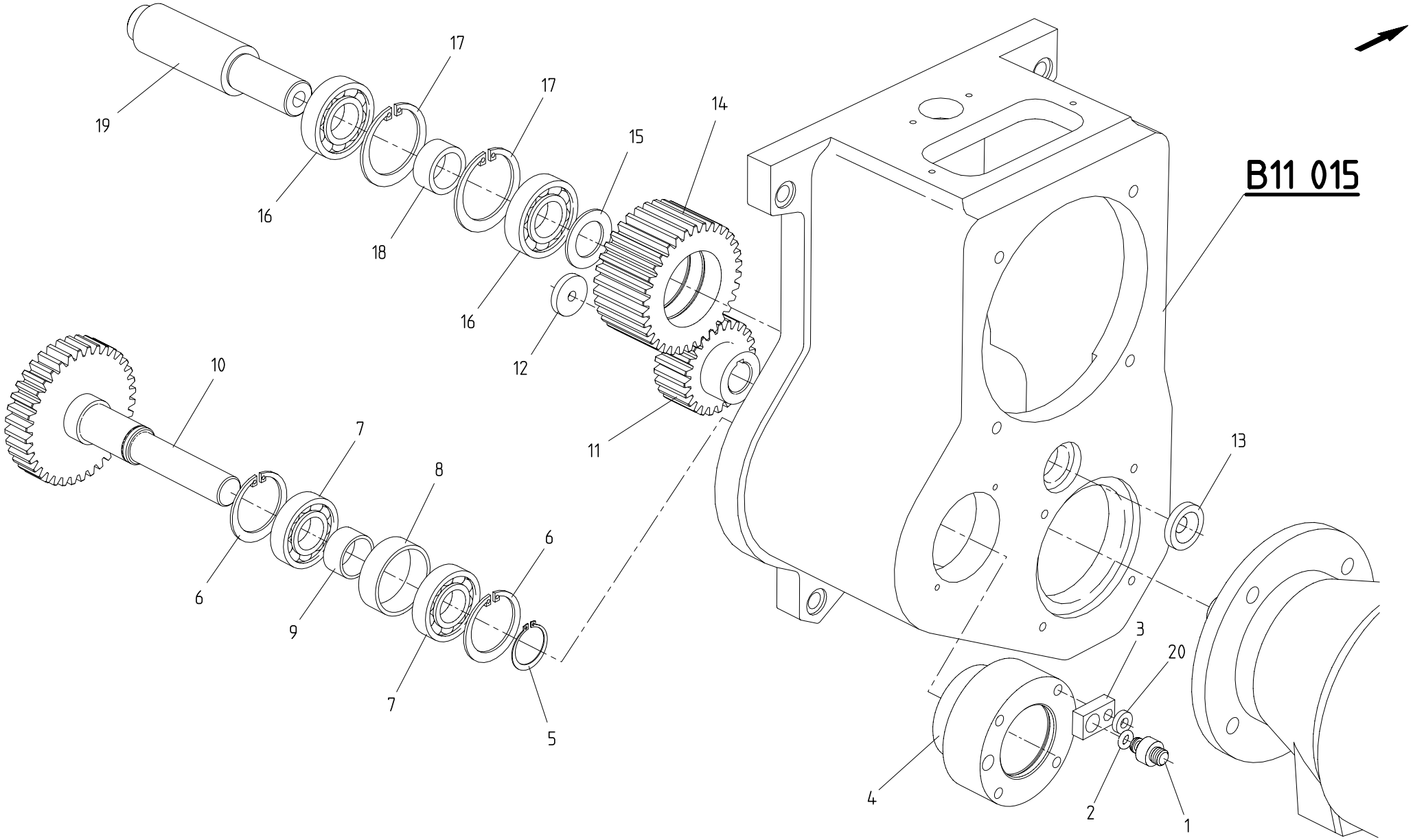

DEPLACEMENT LAT.DU CYLINDRE PORTE–CLICHE | LATERAL SHIFTING OF PLATE CYLINDER | SEITL.VERSCHIEBUNG DES DRUCKPLATTENZYL.

© BOBST SA – All rights reserved 1999

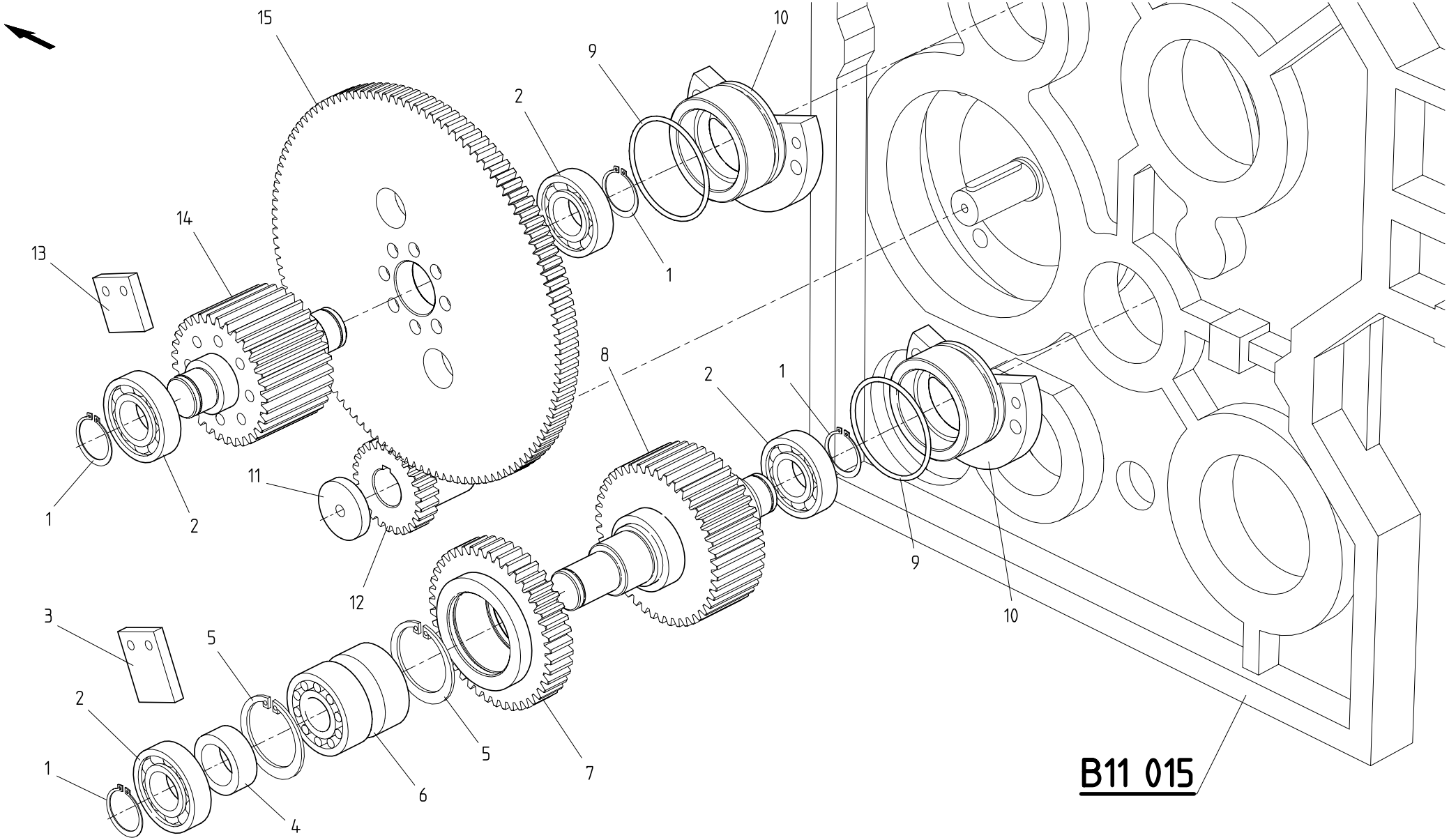

BOITE DE COMMANDE COC	DRIVE CASE OOS	ANTRIEBSGEHAEUSE GBS.

BOBST DOCtech	022103 4301 0100 00056984 01.03.1999	

MASTERFLEX 160-A/203-A/A MATIC

=> 0010 / <=

B11 013

© BOBST SA – All rights reserved 1999

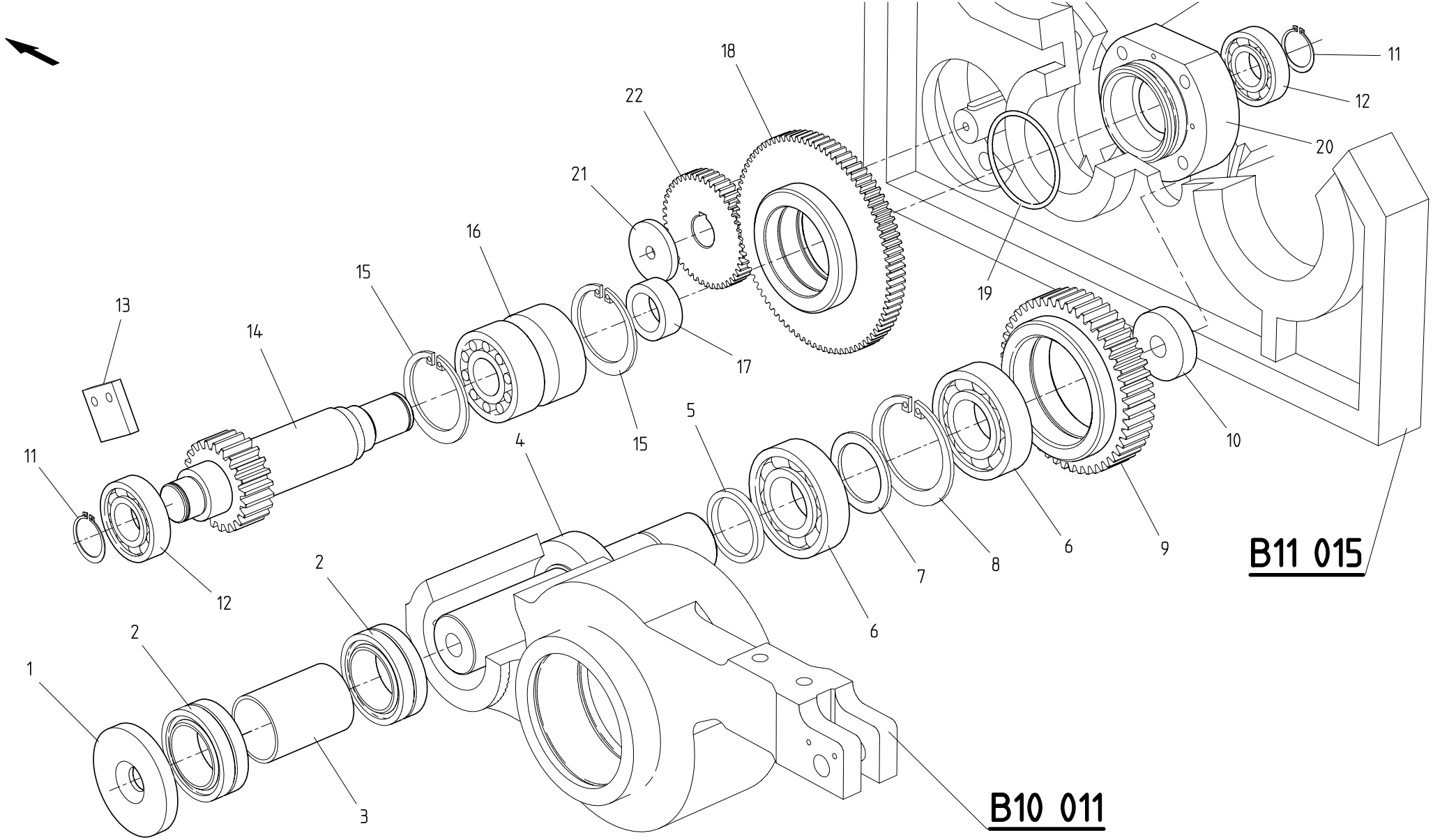

BOITE DE COMMANDE COC	DRIVE CASE OOS	ANTRIEBSGEHAEUSE GBS.

BOBST DOCtech	022103 4301 0100 00056985 01.03.1999	

MASTERFLEX 160-A/203-A/A MATIC

=> 0010 / <=

B11 014

© BOBST SA – All rights reserved 1999

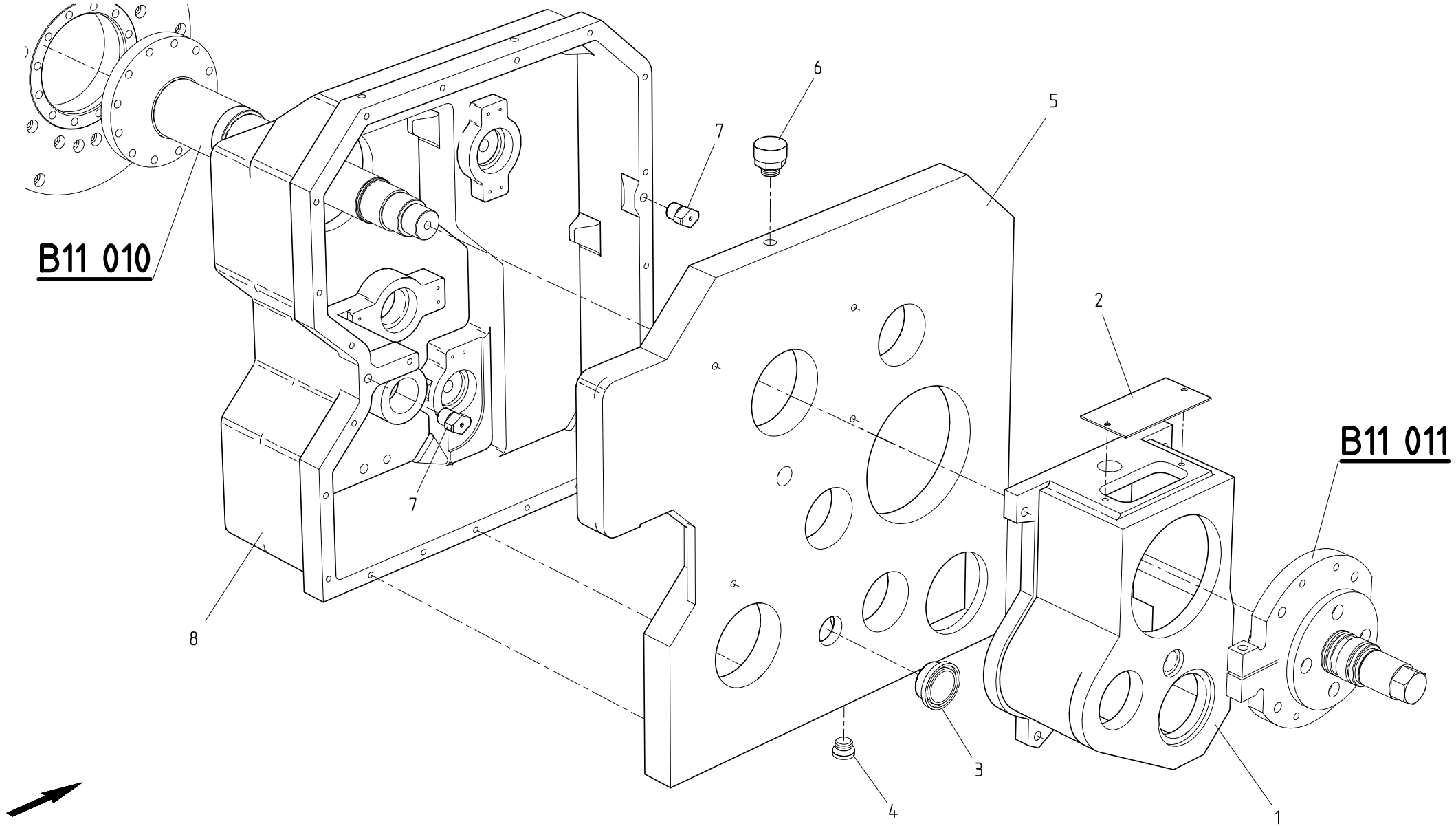

BOITE DE COMMANDE ET COUVERCLE COC	DRIVE CASE AND COVER OOS	ANTRIEBSGEHAEUSE UND DECKEL GBS.

BOBST DOCtech	022103 4301 0100 00056986 01.03.1999	

MASTERFLEX 160-A/203-A/A MATIC

=> 0010 / <=

B11 015

© BOBST SA – All rights reserved 1999

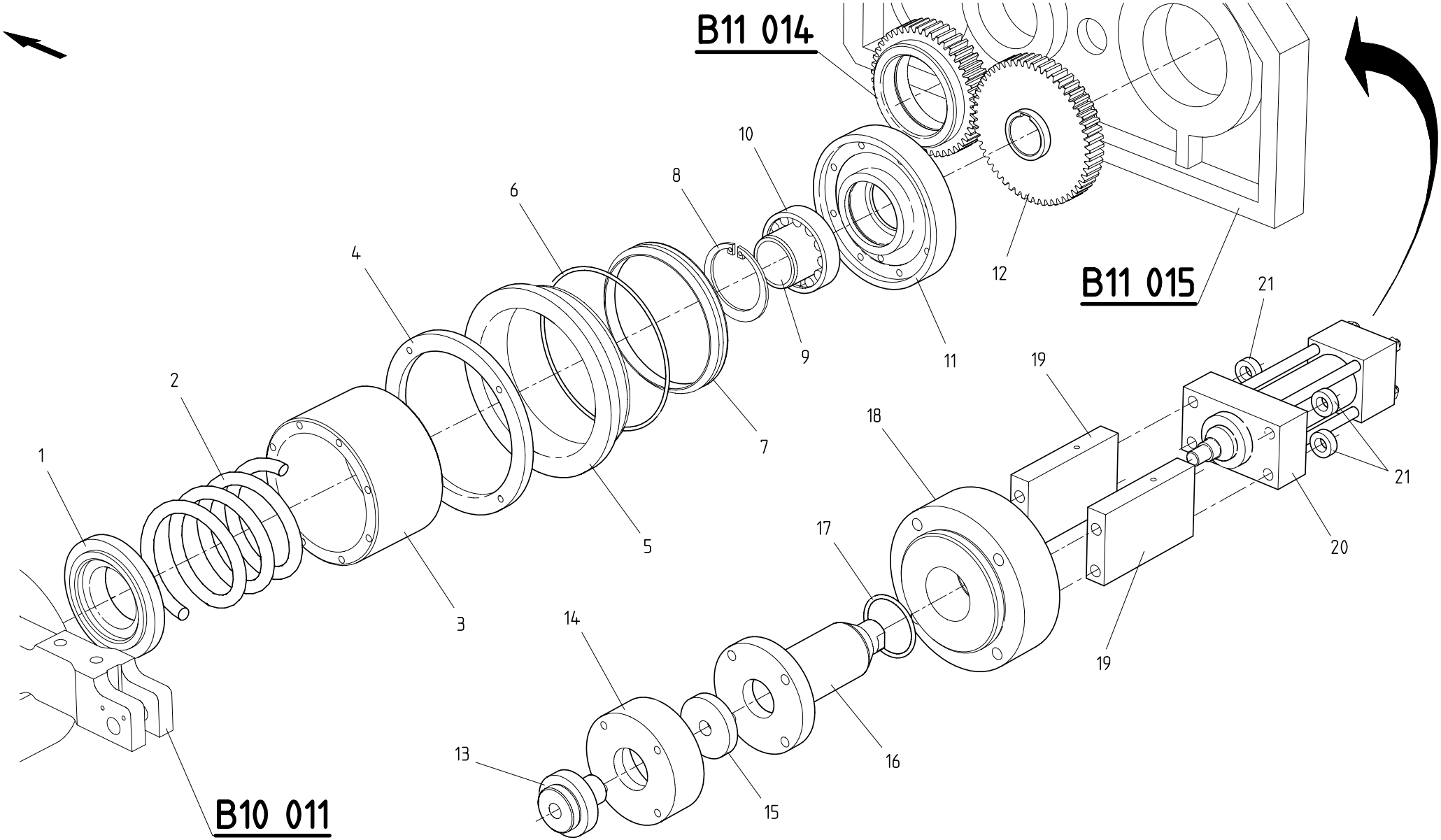

BOITE DE COMMANDE,LEVIERS COC	DRIVE CASE,LEVERS OOS	ANTRIEBSGEHAEUSE,HEBEL GBS.

BOBST DOCtech	022103 4301 0100 00056987 01.03.1999	

MASTERFLEX 160-A/203-A/A MATIC

=> 0010 / <=

B11 016

© BOBST SA – All rights reserved 1999

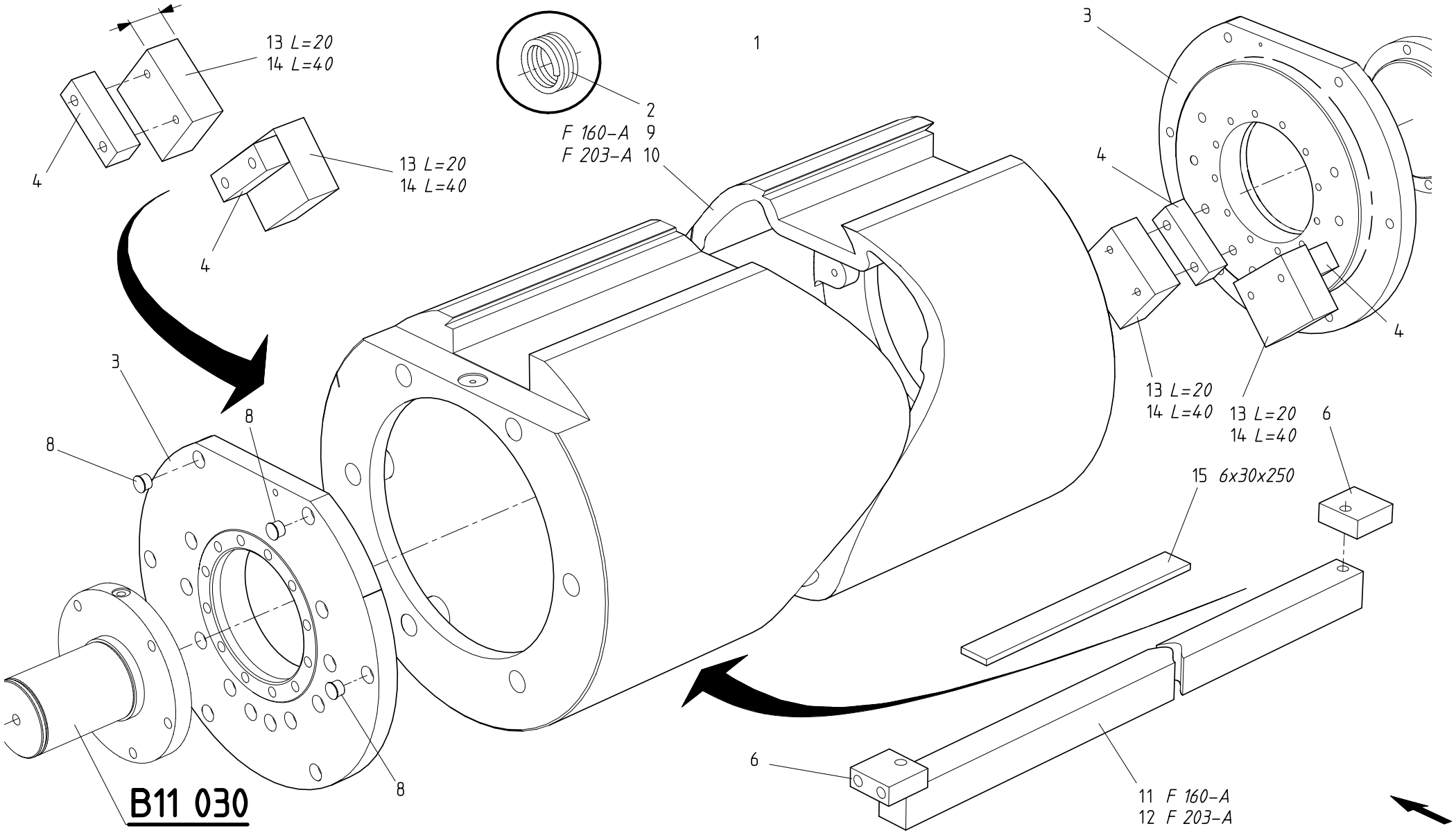

CYLINDRE PORTE–CLICHE	PLATE CYLINDER	KLISCHEEZYLINDER

BOBST DOCtech	022103 4301 0100 00056988 01.03.1999		MASTERFLEX 160-A/203-A/A MATIC => 0010 / <=

B11 020

© BOBST SA – All rights reserved 1999

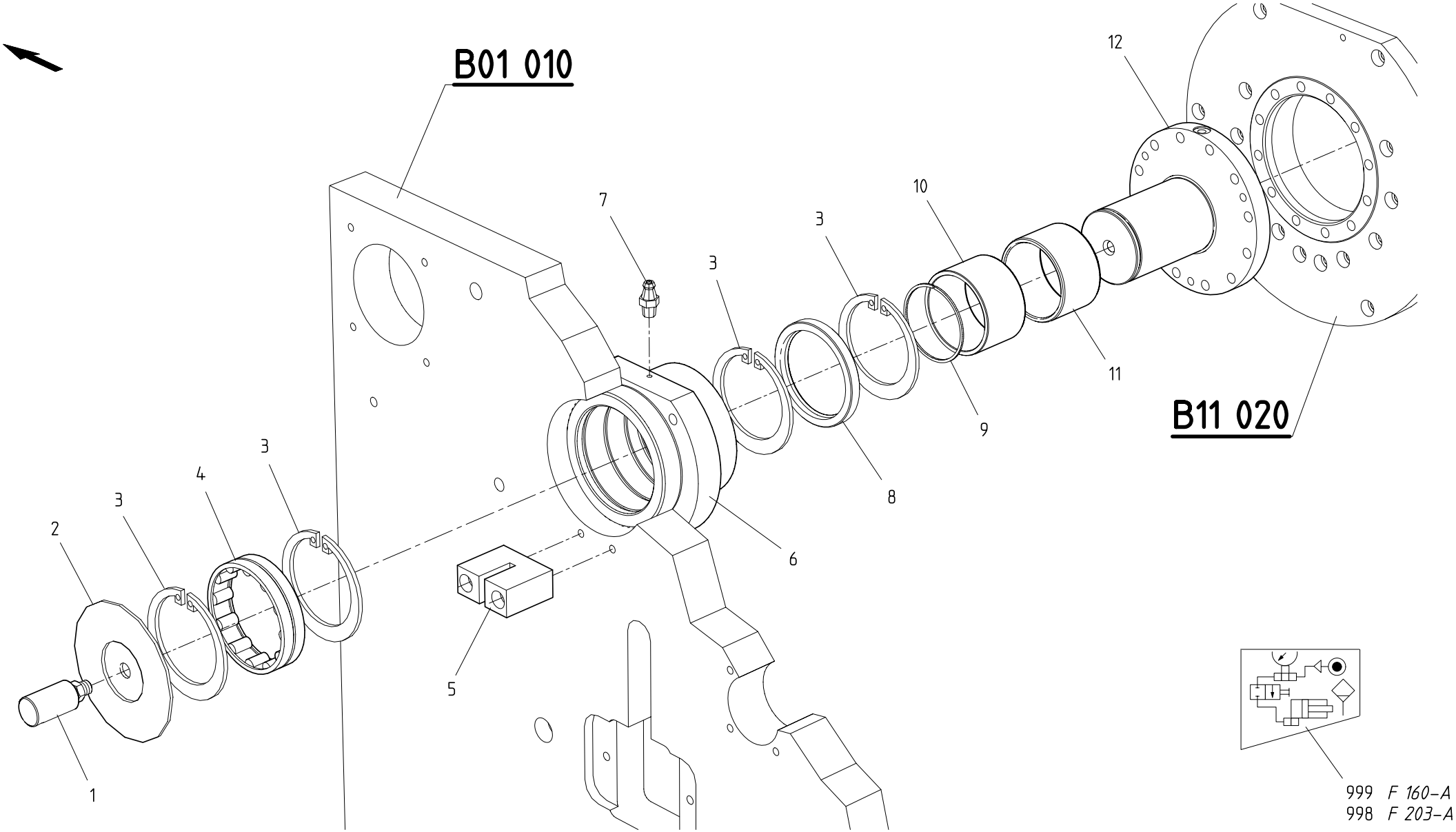

PALIER,CYLINDRE PORTE–CLICHE CC	PILLOW–BLOCK,PLATE CYLINDER OS	LAGER,KLISCHEEZYLINDER BS.

© BOBST SA – All rights reserved 1999

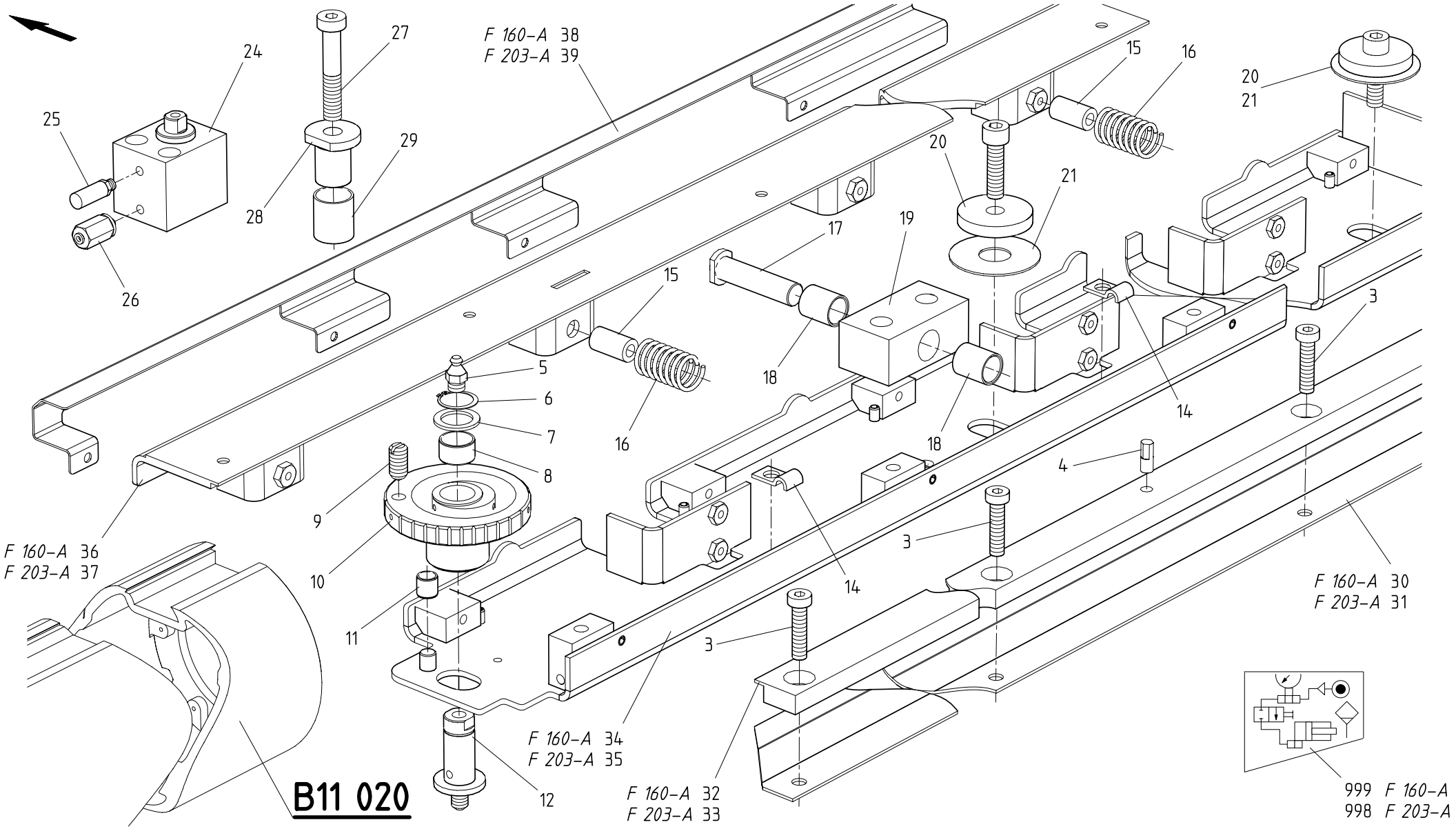

FIXATION DES CLICHES | FITTING OF PRINTING PLATES | KLISCHEEBEFESTIGUNG

© BOBST SA – All rights reserved 1999

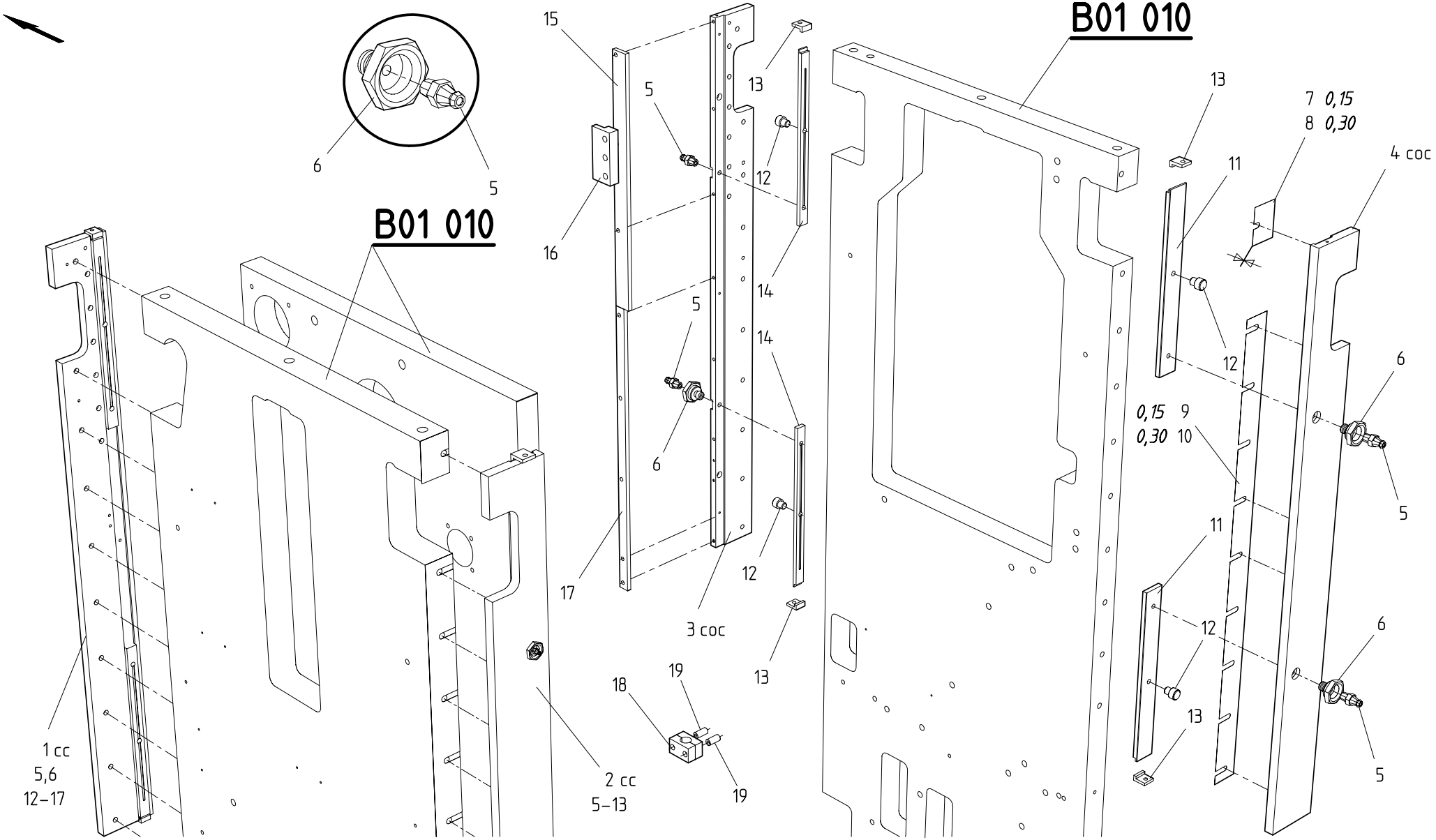

LEVAGE DE LA CASSETTE	CASSETTE LIFTING	HEBEN DER KASSETTE

© BOBST SA – All rights reserved 1999

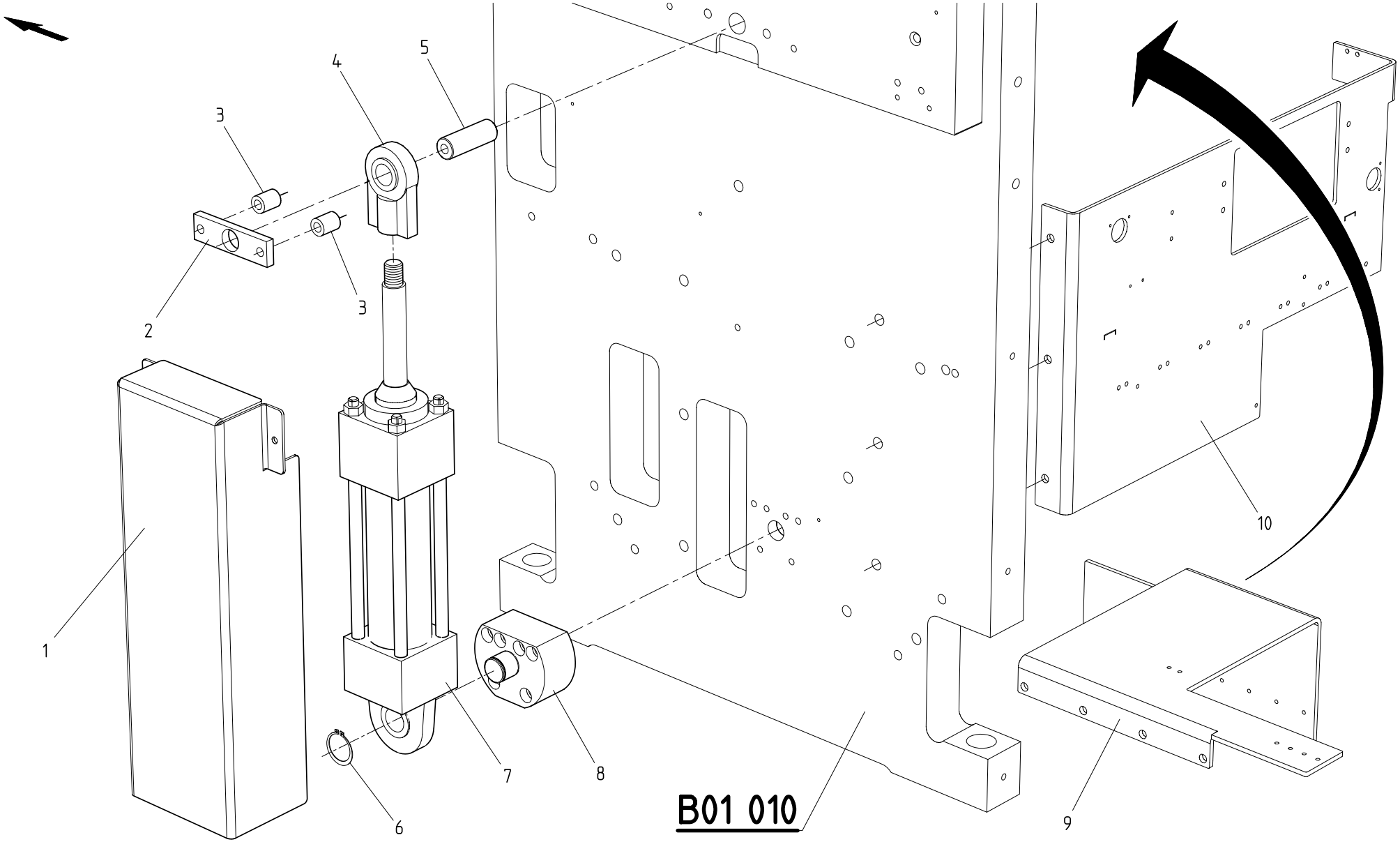

LEVAGE DE LA CASSETTE COC	CASSETTE LIFTING OOS	HEBEN DER KASSETTE GBS.

BOBST DOCtech	022103 4301 0100 00056992 01.03.1999		**MASTERFLEX 160-A/203-A/A MATIC** **=> 0010 / <=**	**B11 061**

© BOBST SA – All rights reserved 1999

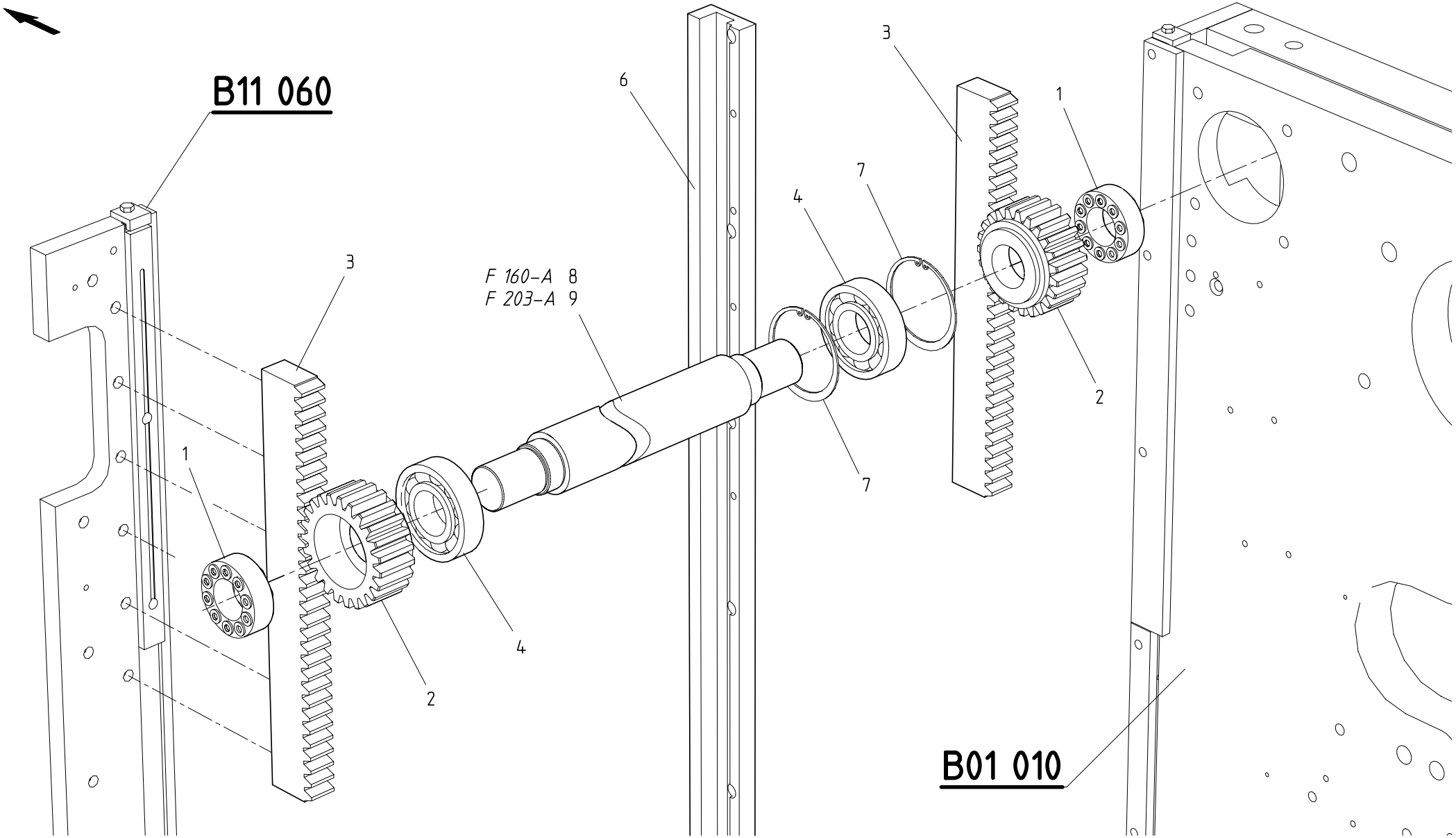

LEVAGE DE LA CASSETTE	CASSETTE LIFTING	HEBEN DER KASSETTE

BOBST DOCtech	022103 4301 0100 00056993 01.03.1999		MASTERFLEX 160-A/203-A/A MATIC => 0010 / <=

B11 062

© BOBST SA – All rights reserved 1999

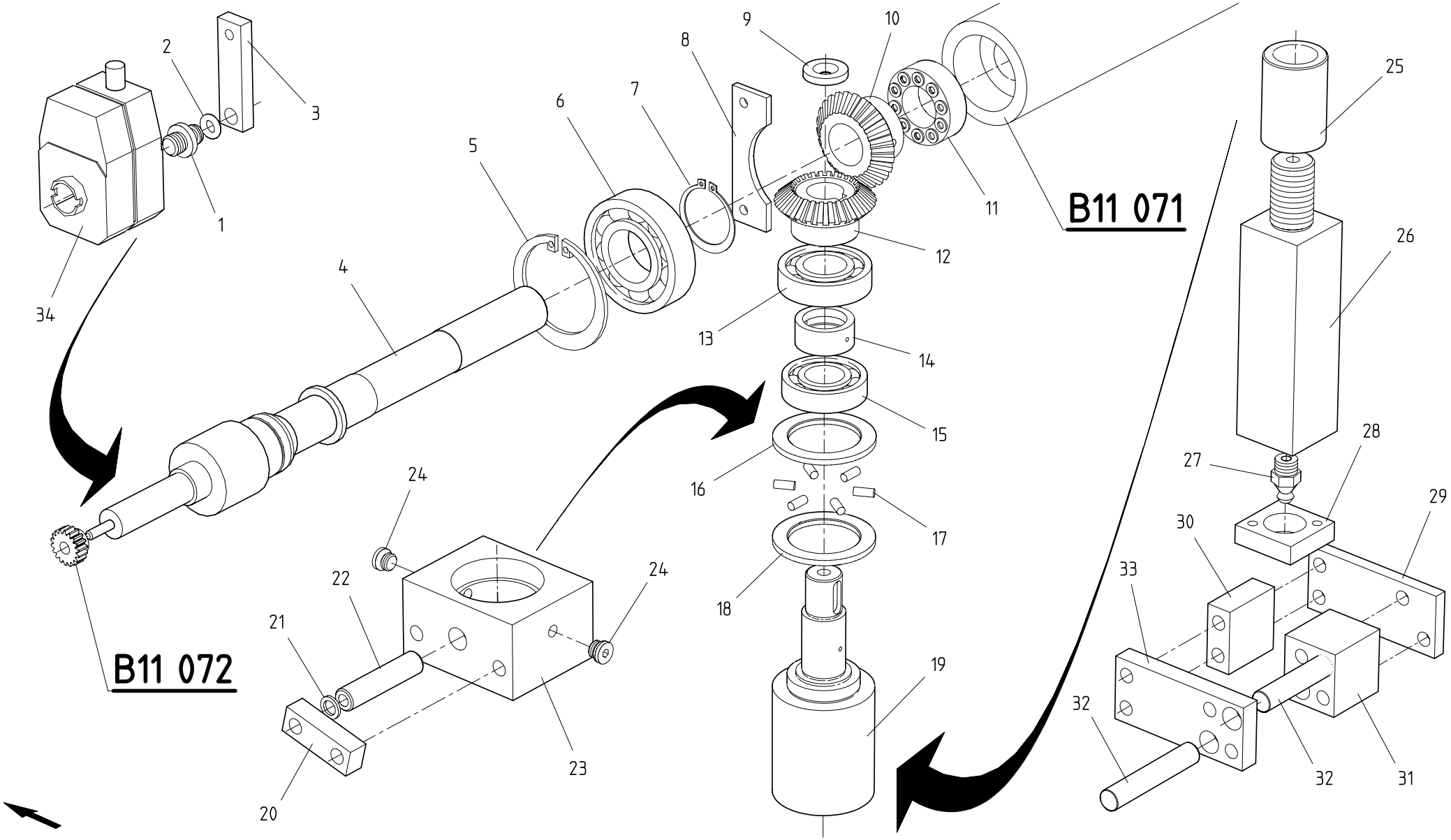

REGLAGE EPAISSEUR DU CARTON,CC | BOARD THICKNESS SETTING,OS | EINSTELLUNG DER KARTONSTAERKE,BS.

© BOBST SA – All rights reserved 1999

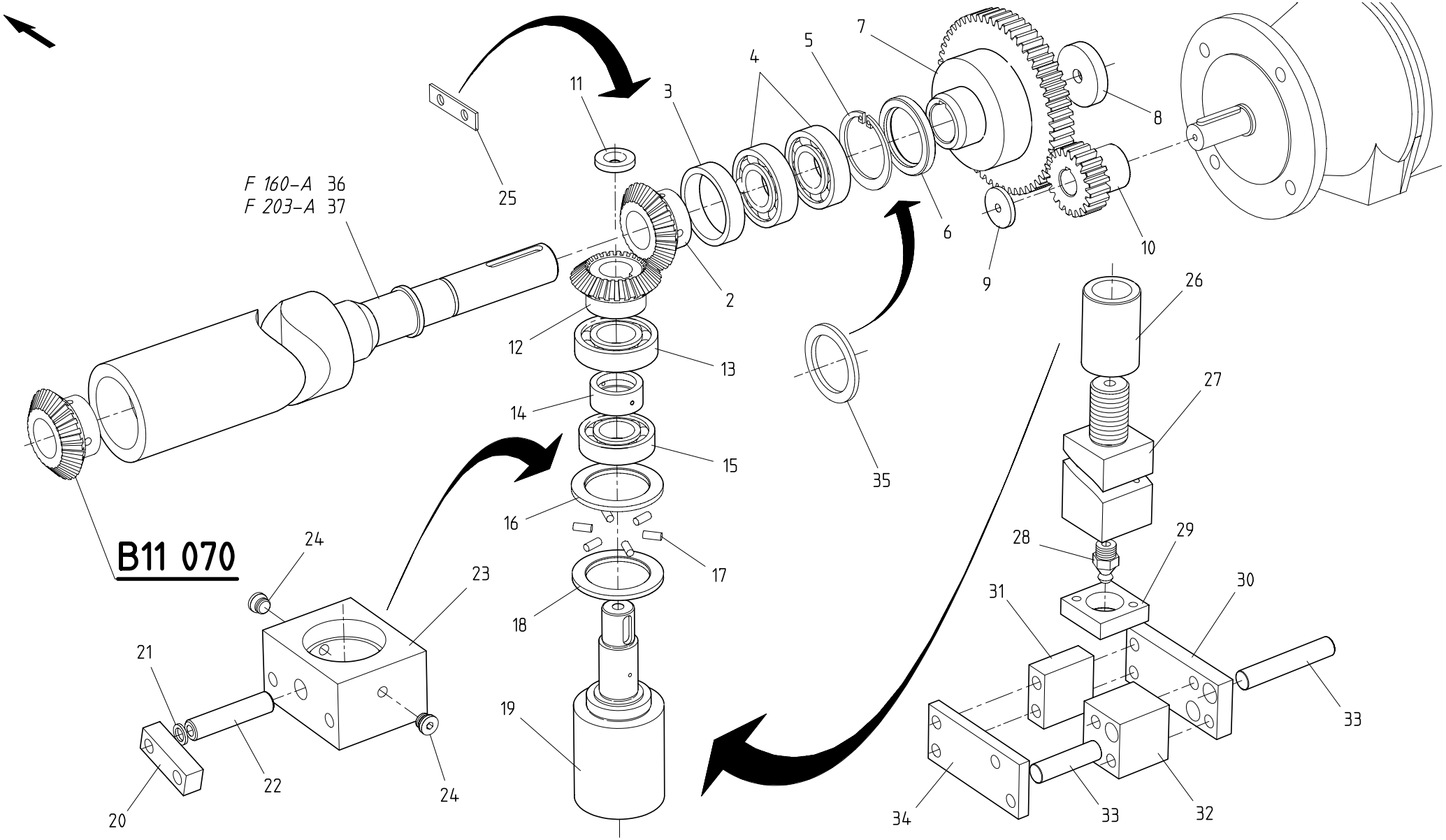

REGLAGE EPAISSEUR DU CARTON,COC | BOARD THICKNESS SETTING,OOS | EINSTELLUNG DER KARTONSTAERKE,GBS.

BOBST DOCtech	022103 4301 0100 00056995 01.03.1999	

MASTERFLEX 160-A/203-A/A MATIC

=> 0010 / <=

B11 071

© BOBST SA – All rights reserved 1999

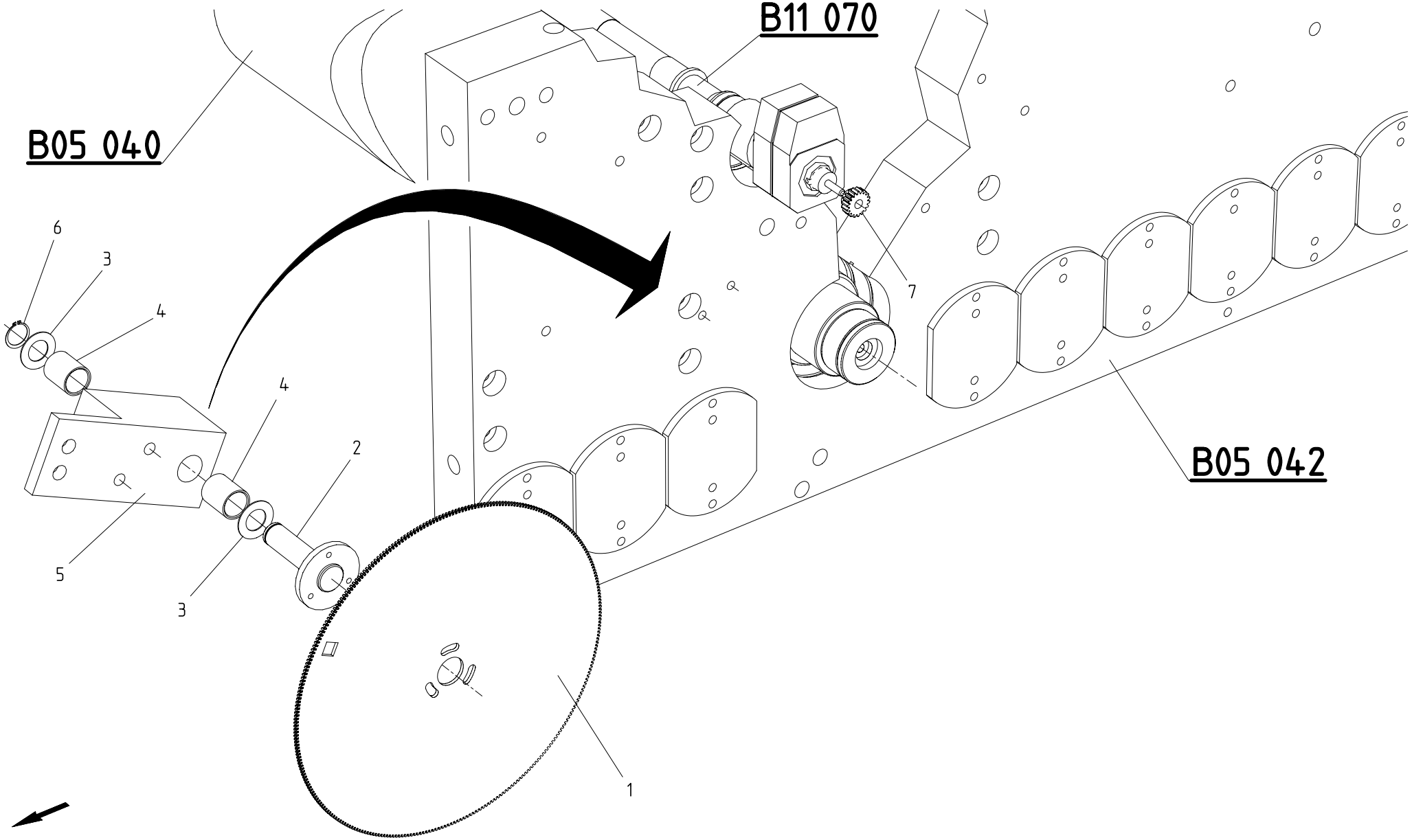

REGLAGE EPAISSEUR DU CARTON,CC | BOARD THICKNESS SETTING,OS | EINSTELLUNG DER KARTONSTAERKE,BS.

© BOBST SA – All rights reserved 1999

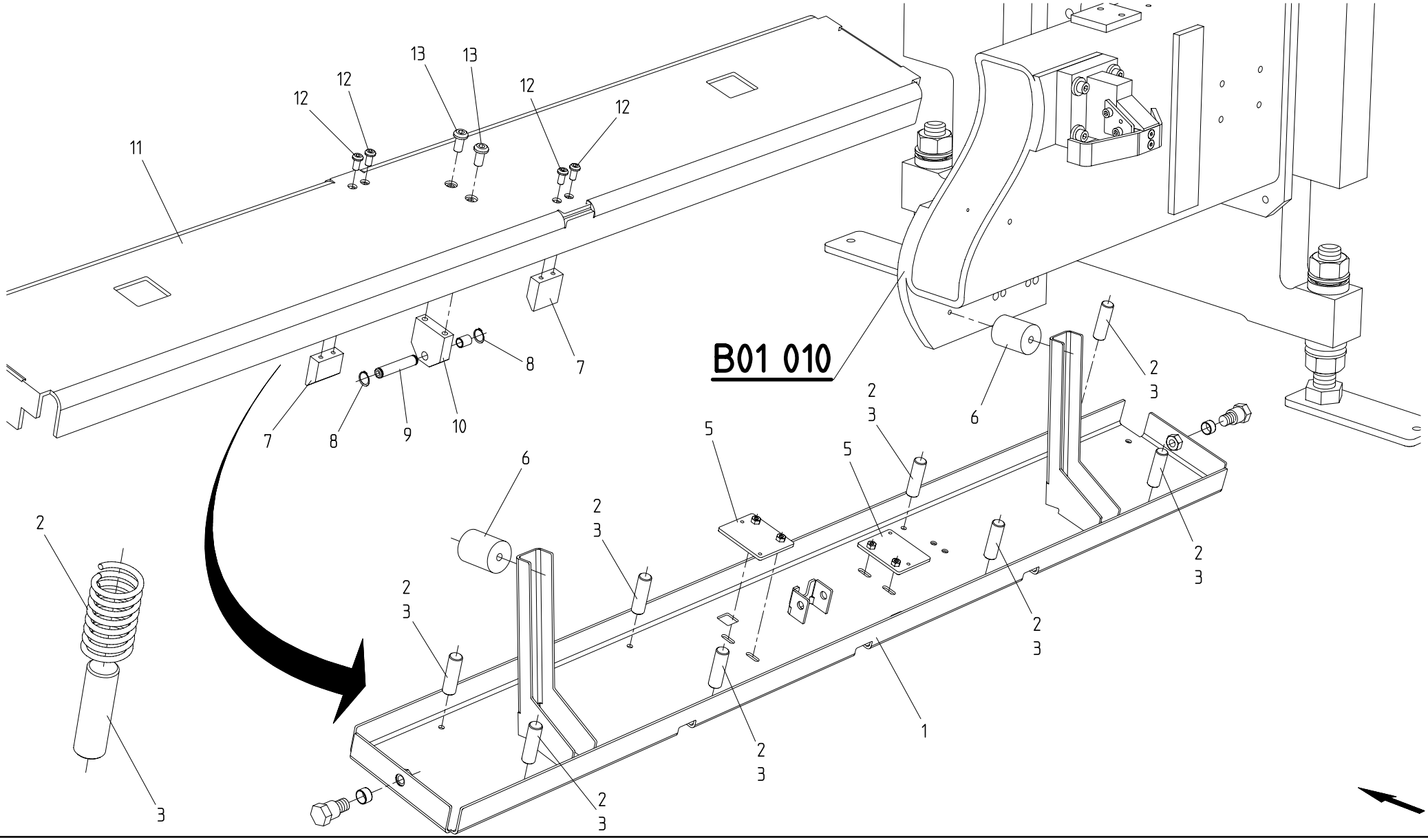

COMMANDE DU CYLINDRE PORTE–CLICHE	DRIVE OF PLATE CYLINDER	ANTRIEB DES PLATTENZYLINDERS

BOBST DOCtech	022103 4301 0100 00056997 01.03.1999		MASTERFLEX 160-A/203-A/A MATIC => 0010 / <=

B11 100

© BOBST SA – All rights reserved 1999

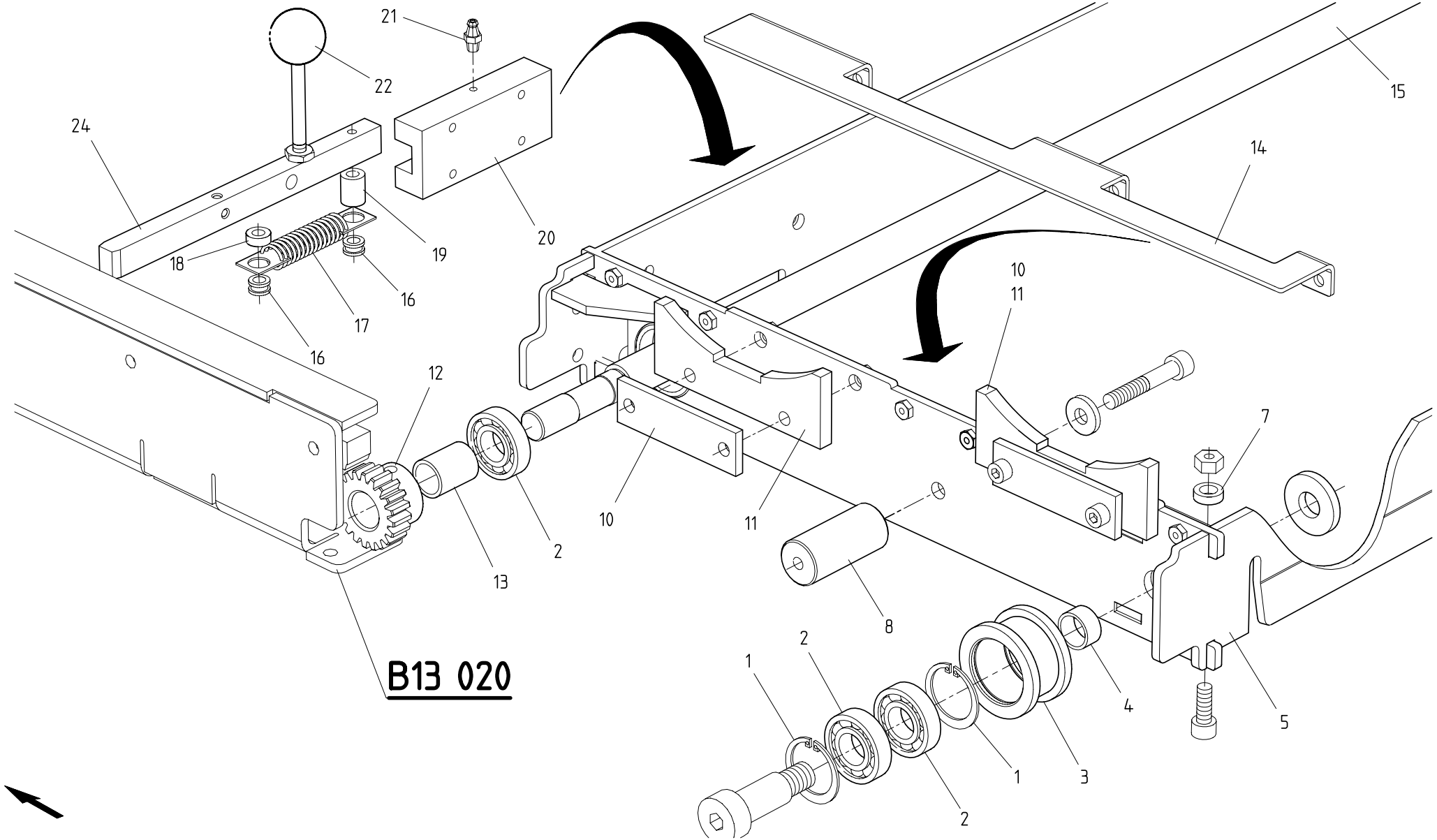

CHARIOT VA–ET–VIENT DU CYLINDRE TRAME CC SHUTTLE CARRIAGE OF SCREENED CYLINDER OS RASTERWALZEN–PENDELWAGEN BS.

© BOBST SA – All rights reserved 1999

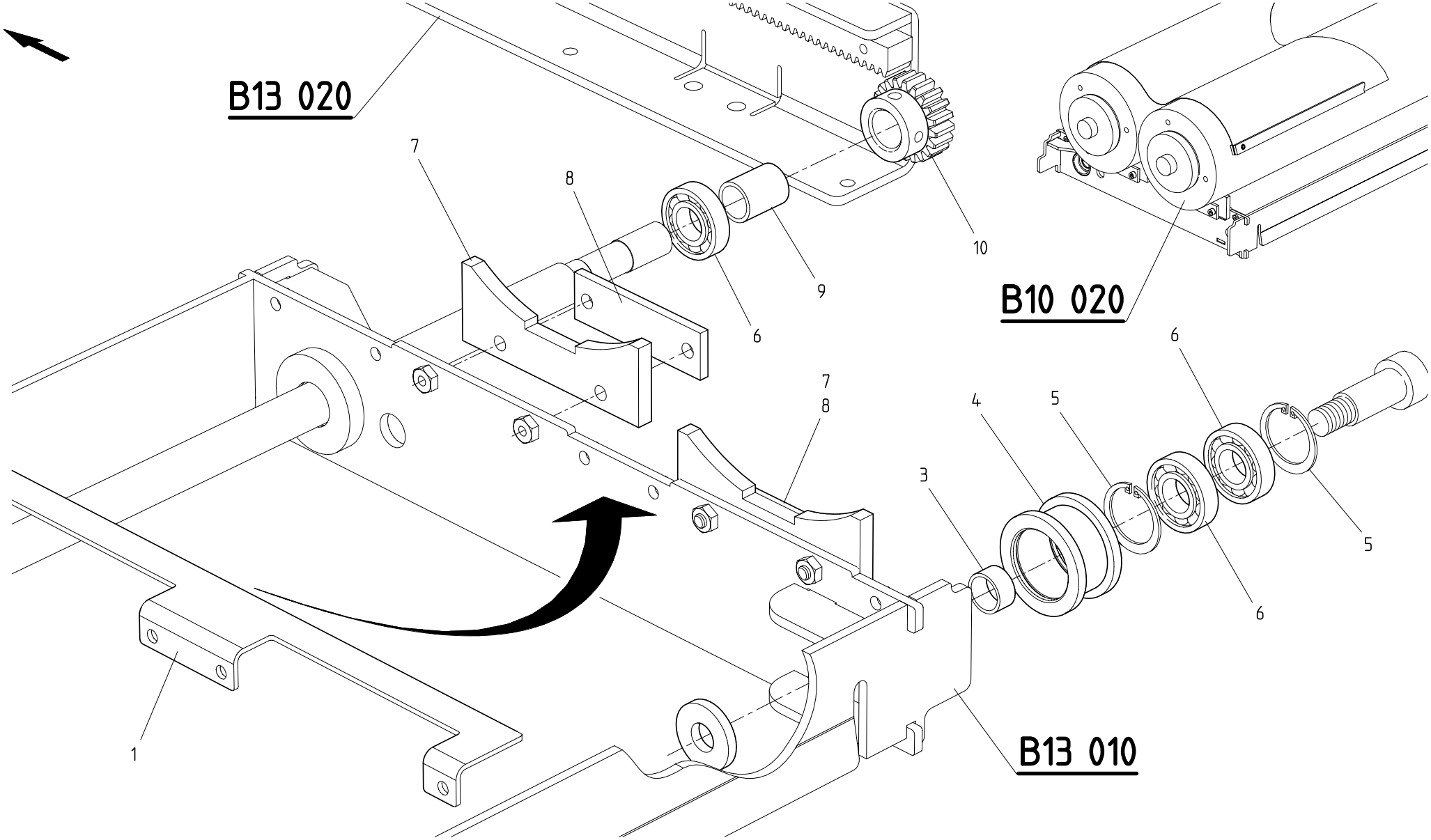

CHARIOT VA–ET–VIENT CYLINDRE TRAME COC | SHUTTLE CARRIAGE OF SCREENED CYL. OOS | RASTERWALZEN–PENDELWAGEN GBS.

© BOBST SA – All rights reserved 1999

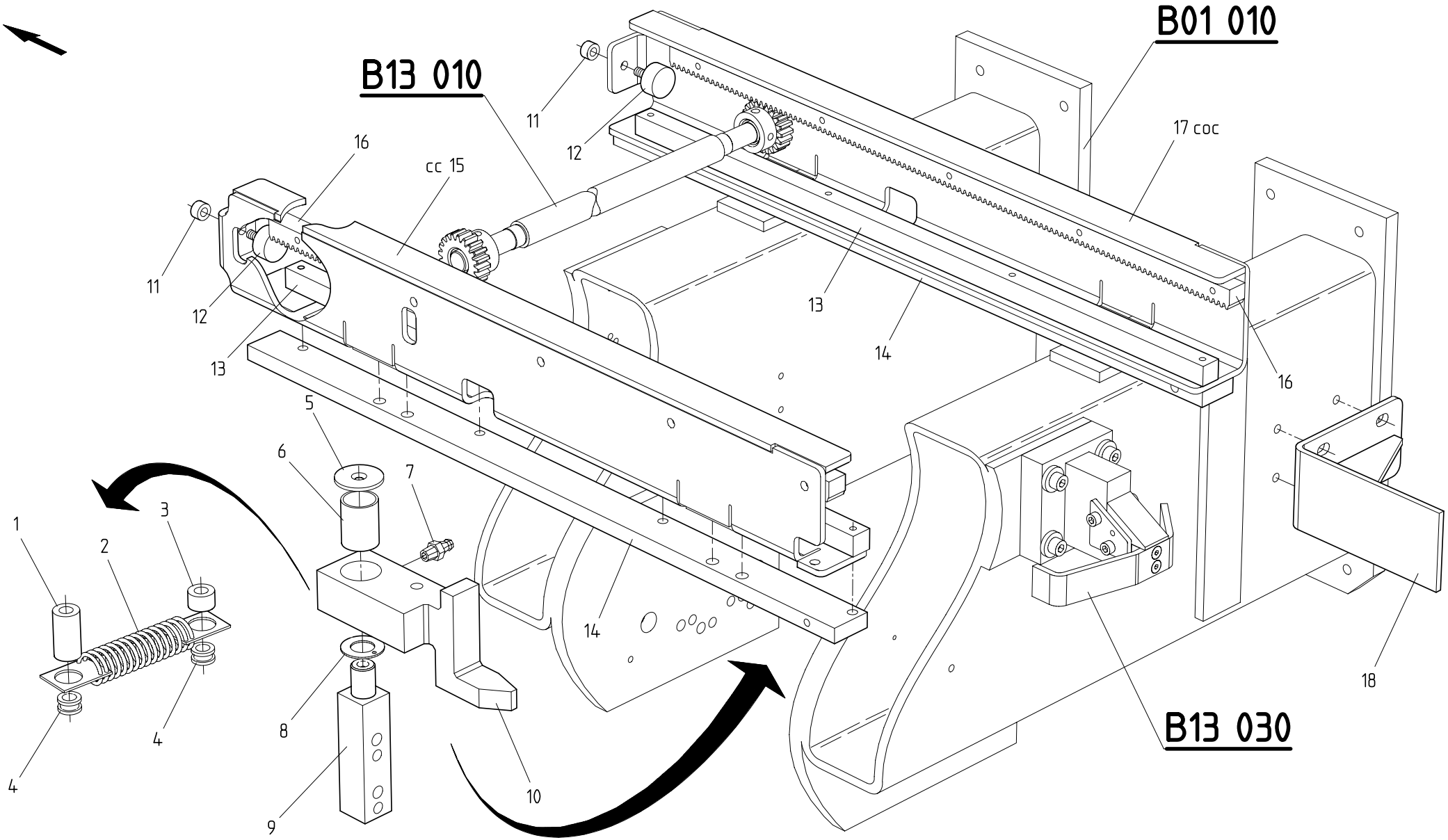

GUIDAGE DU CHARIOT VA–ET–VIENT	SHUTTLE CARRIAGE GUIDING	PENDELWAGENFUEHRUNG

BOBST DOCtech	022103 4301 0100 00057000 01.03.1999		MASTERFLEX 160-A/203-A/A MATIC => 0010 / <=

B13 020

© BOBST SA – All rights reserved 1999

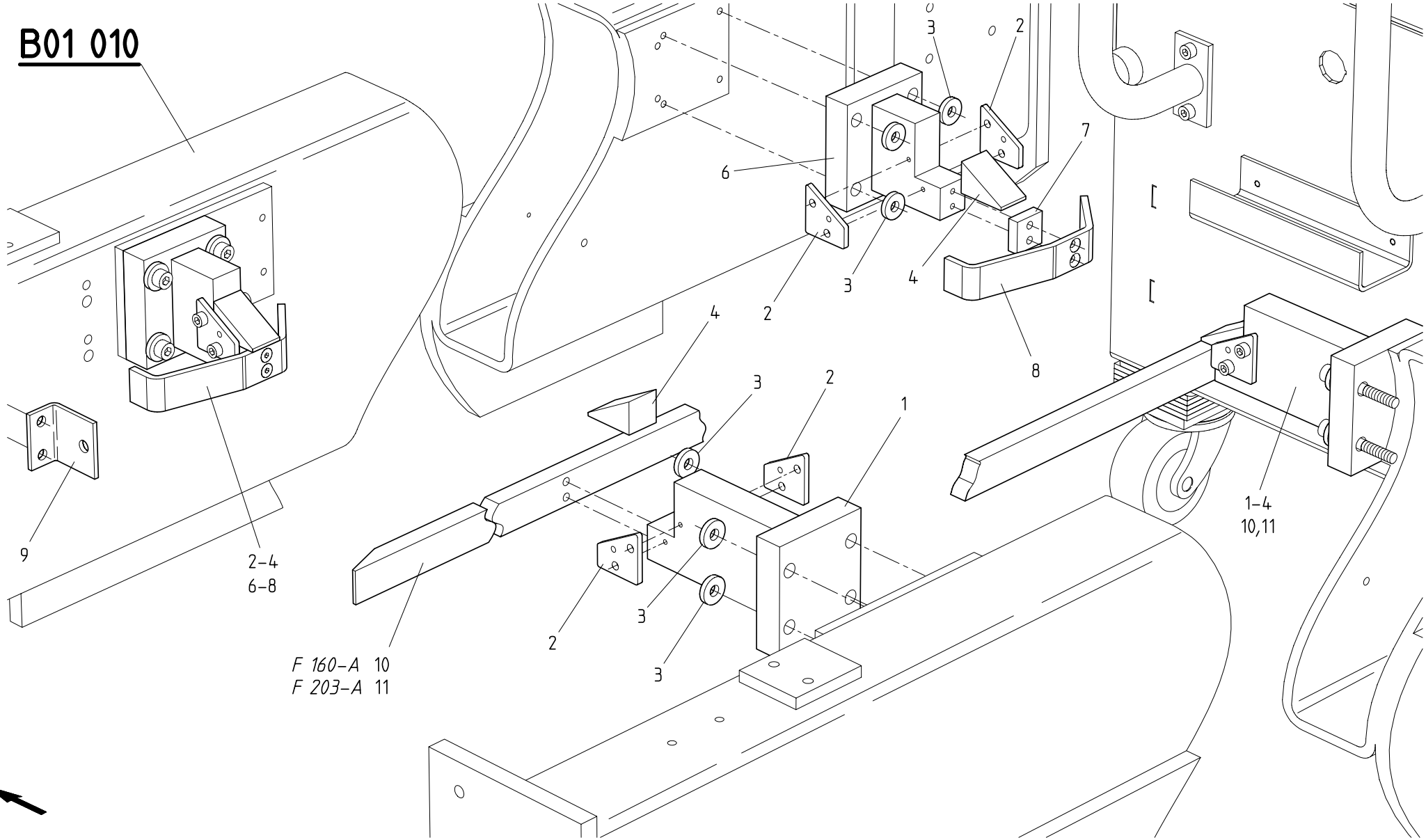

CENTRAGE CHARIOT TRANSP. CYLINDRE TRAME | CENTERING OF SCEENED CYLINDER | ZENTRIERUNG DES RASTERWALZEN–TRANSP.WAG.

© BOBST SA – All rights reserved 1999

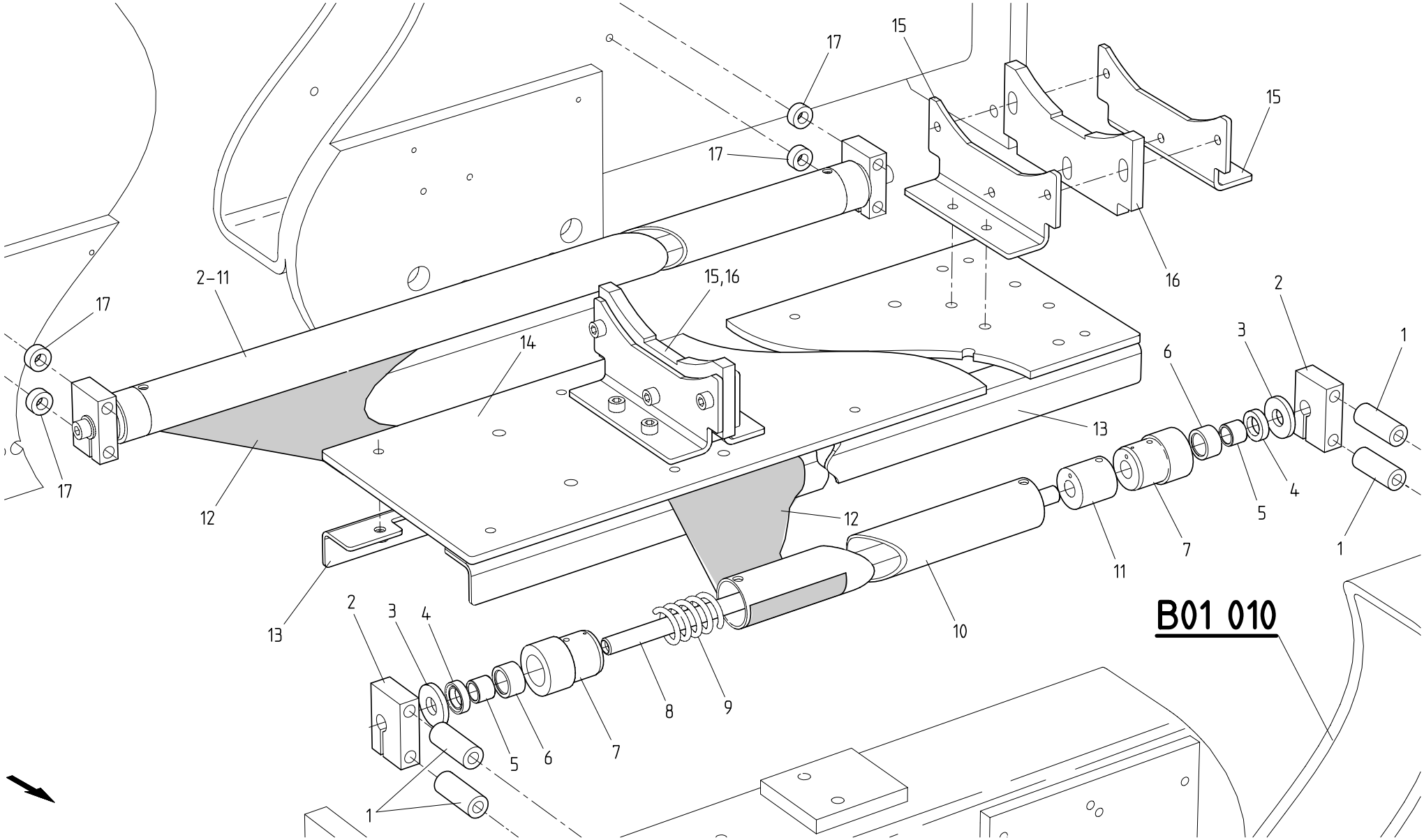

ELEVATEUR DU CYLINDRE TRAME	SCREENED CYLINDER ELEVATOR	RASTERWALZENHEBER

BOBST DOCtech	022103 4301 0100 00057002 01.03.1999		MASTERFLEX 160-A/203-A/A MATIC => 0010 / <=	B13 040

© BOBST SA – All rights reserved 1999

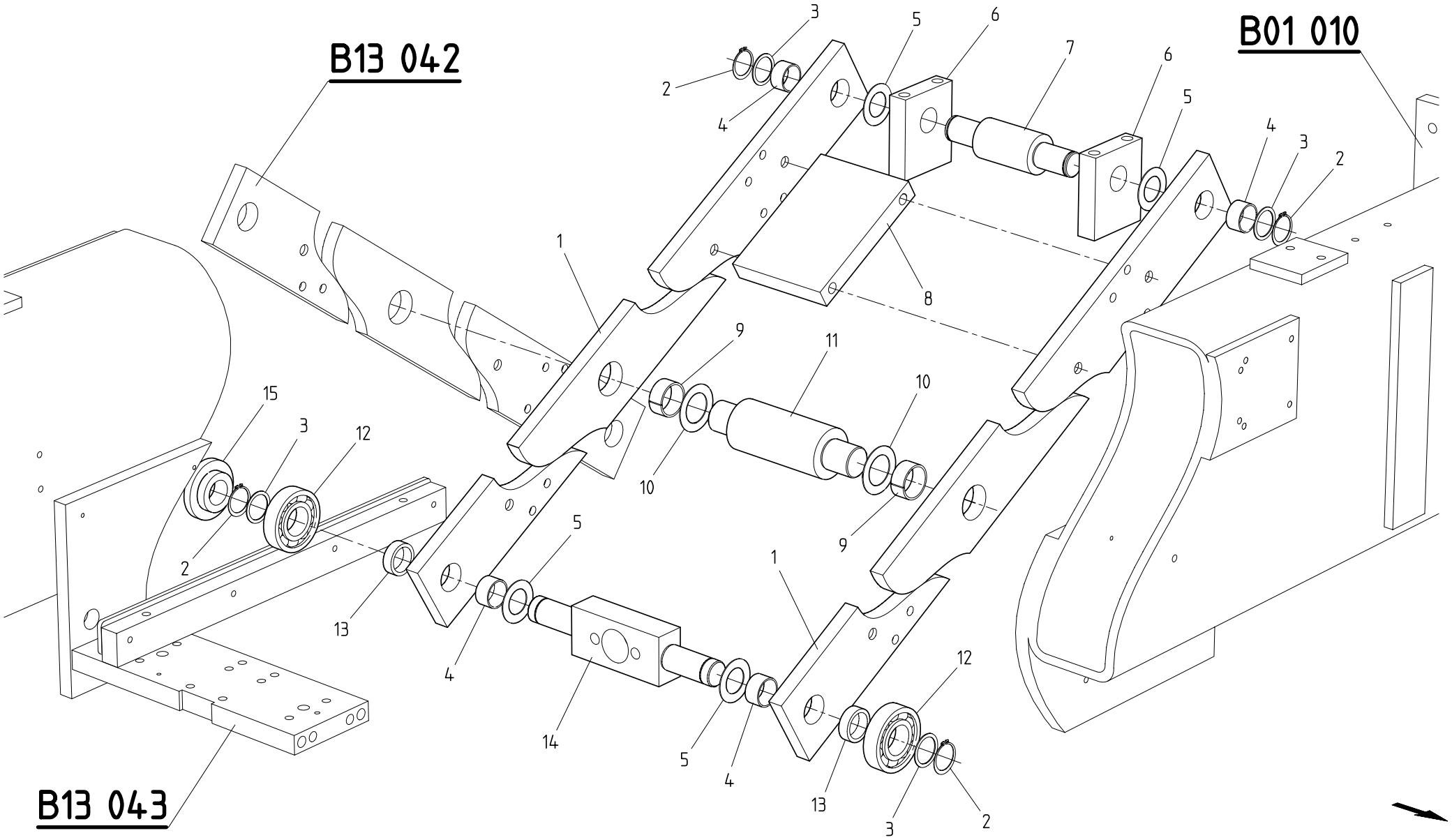

ELEVATEUR DU CYLINDRE TRAME	SCREENED CYLINDER ELEVATOR	RASTERWALZENHEBER

© BOBST SA – All rights reserved 1999

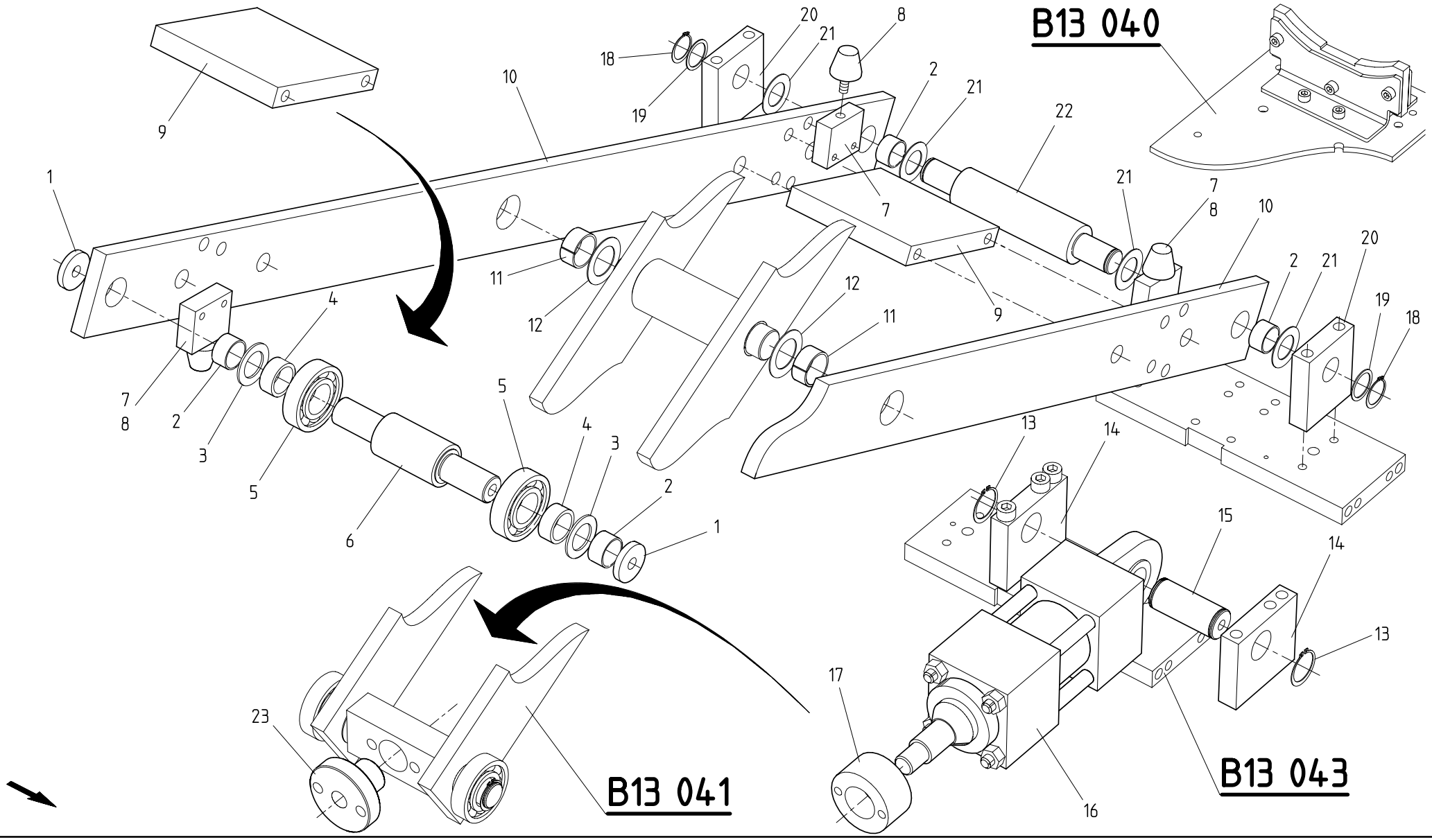

ELEVATEUR DU CYLINDRE TRAME	SCREENED CYLINDER ELEVATOR	RASTERWALZENHEBER

BOBST DOCtech	022103 4301 0100 00057004 01.03.1999	

MASTERFLEX 160-A/203-A/A MATIC

=> 0010 / <=

B13 042

© BOBST SA – All rights reserved 1999

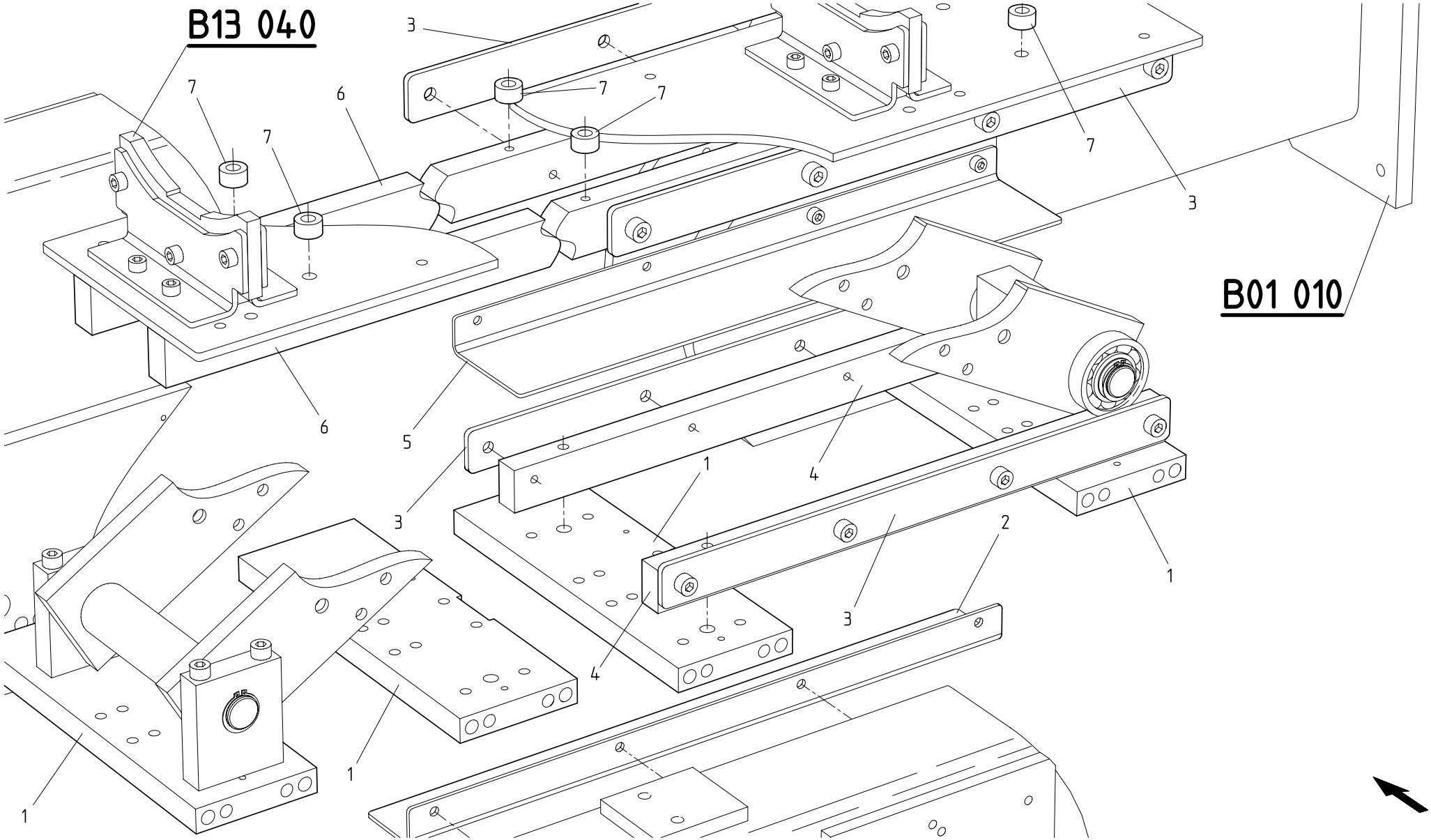

ELEVATEUR DU CYLINDRE TRAME | SCREENED CYLINDER ELEVATOR | RASTERWALZENHEBER

© BOBST SA – All rights reserved 1999

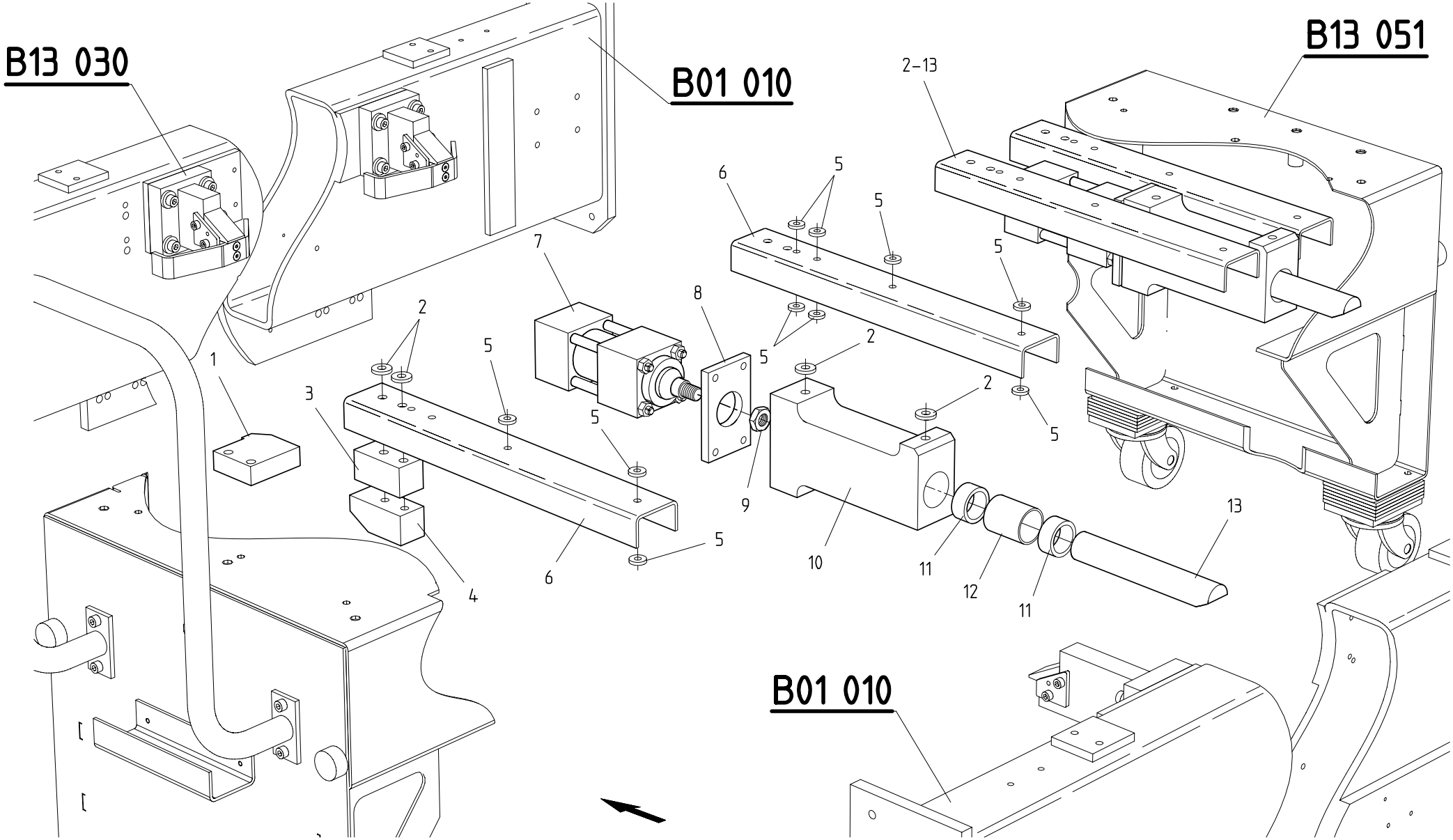

CHARIOT DE TRANSPORT DU CYLINDRE TRAME | SCREENED CYLINDER TROLLEY | RASTERWALZEN–TRANSPORTWAGEN

© BOBST SA – All rights reserved 1999

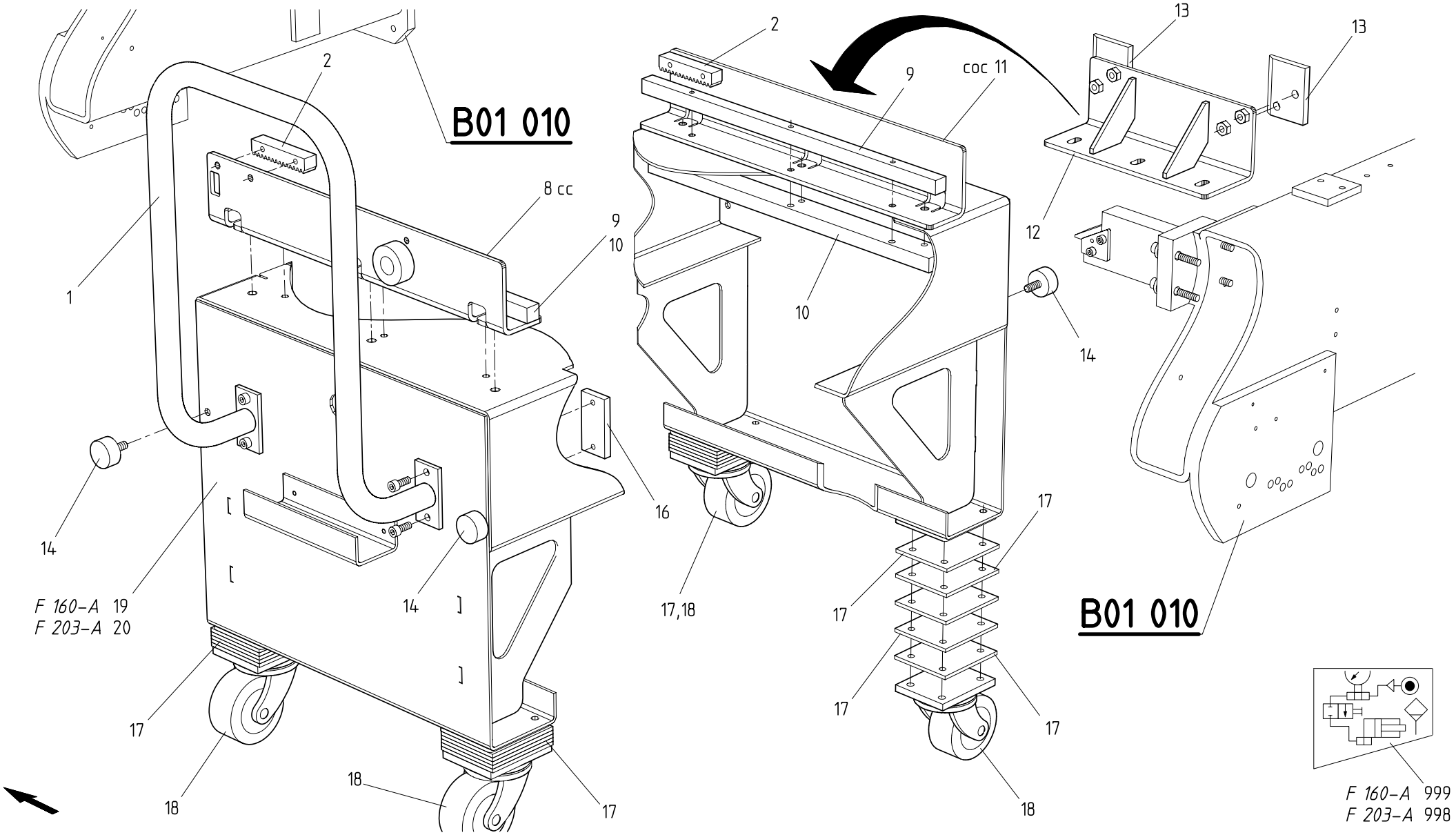

CHARIOT DE TRANSPORT DU CYLINDRE TRAME | SCREENED CYLINDER TROLLEY | RASTERWALZEN–TRANSPORTWAGEN

© BOBST SA – All rights reserved 1999

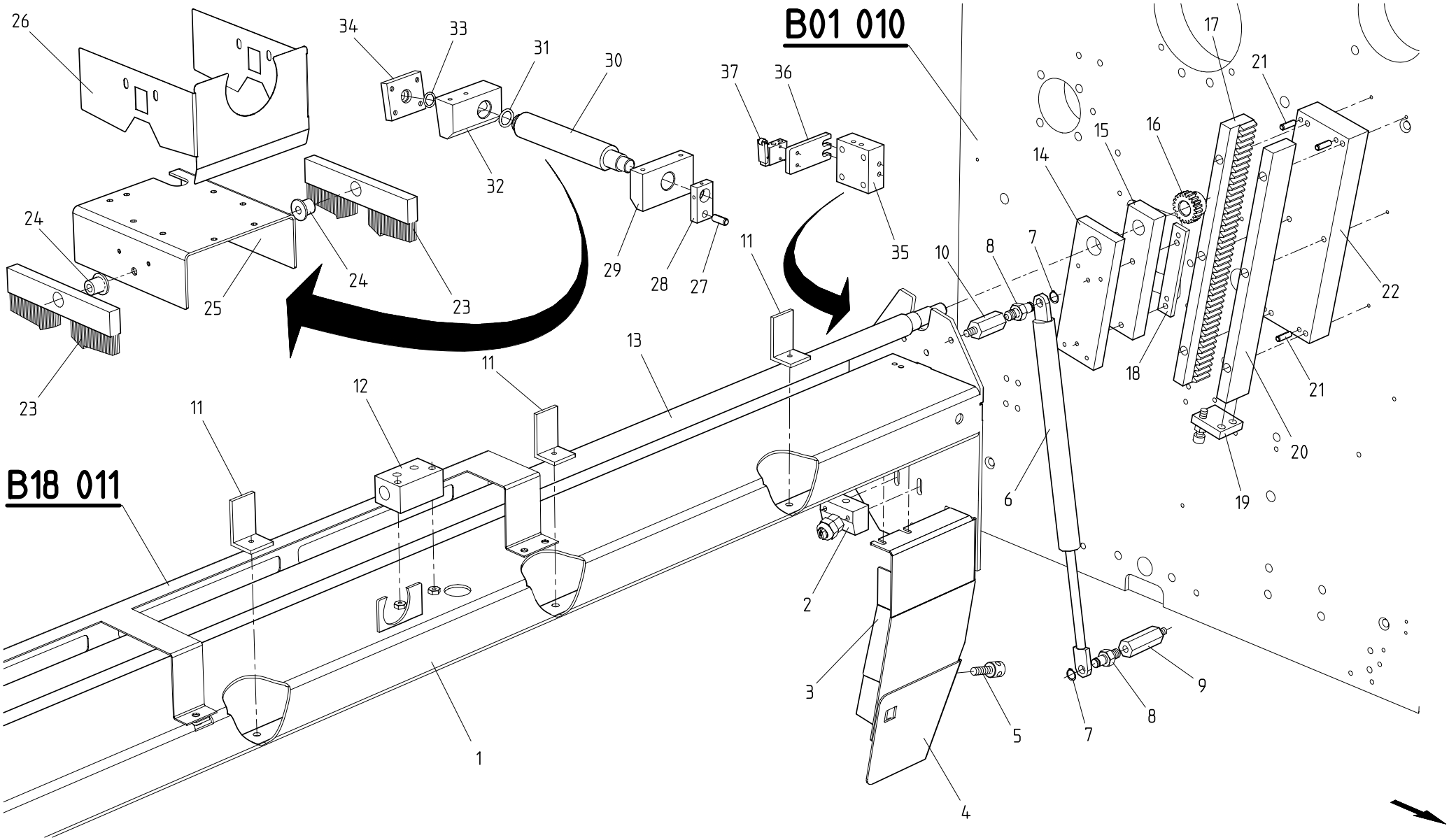

CHARIOT DE LAVAGE,CC	WASHING CARRIAGE,OS	WASCHEINSCHUB,BS.

BOBST DOCtech	022103 4301 0100 00057008 01.03.1999		MASTERFLEX 160-A/A MATIC => 0010 / <=

B18 010

© BOBST SA – All rights reserved 1998

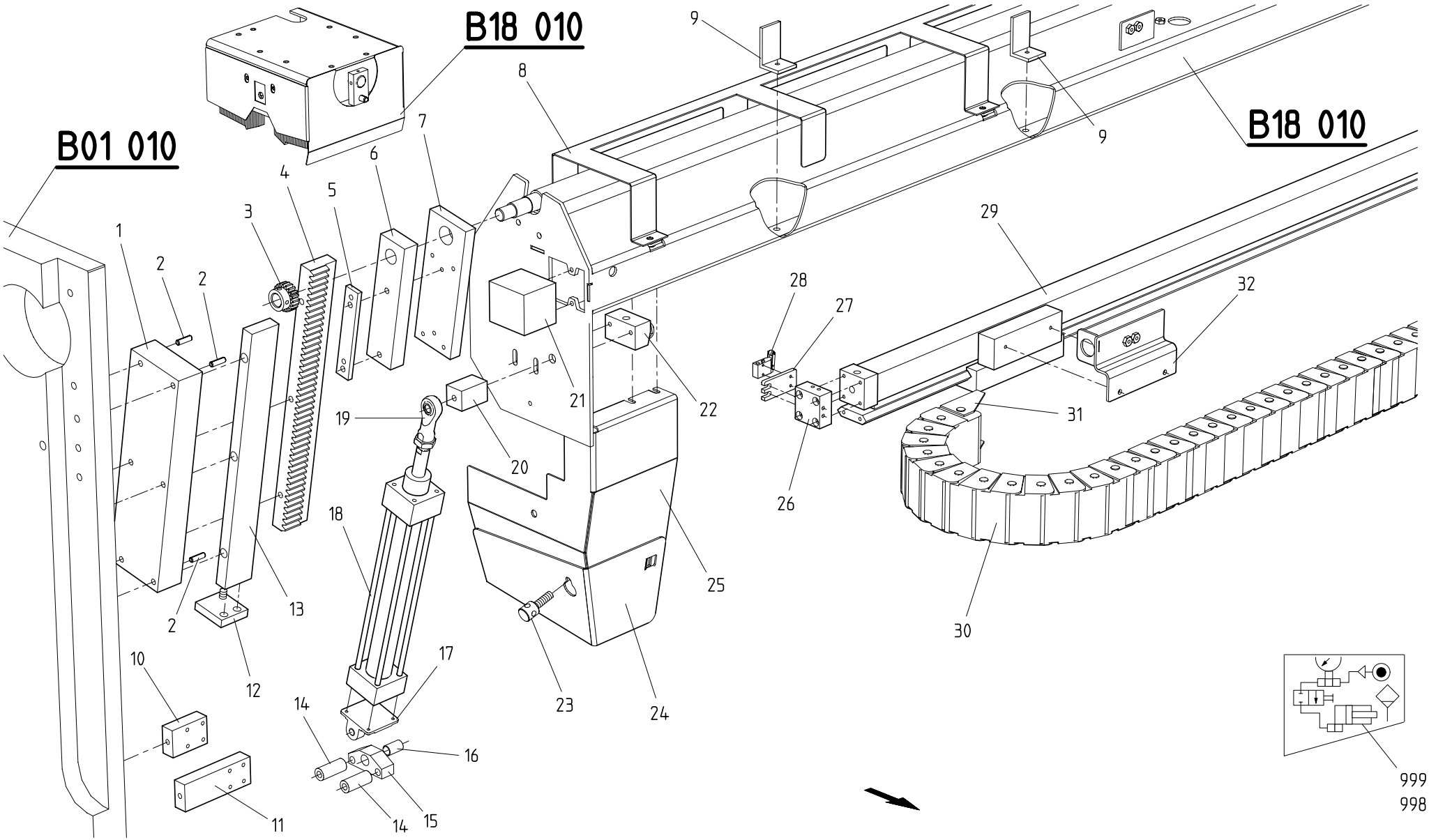

CHARIOT DE LAVAGE,COC	WASHING CARRIAGE,OOS	WASCHEINSCHUB,GBS.

BOBST DOCtech	022103 4301 0100 00057009 01.03.1999		MASTERFLEX 160-A/A MATIC => 0010 / <=

B18 011

© BOBST SA – All rights reserved 1998

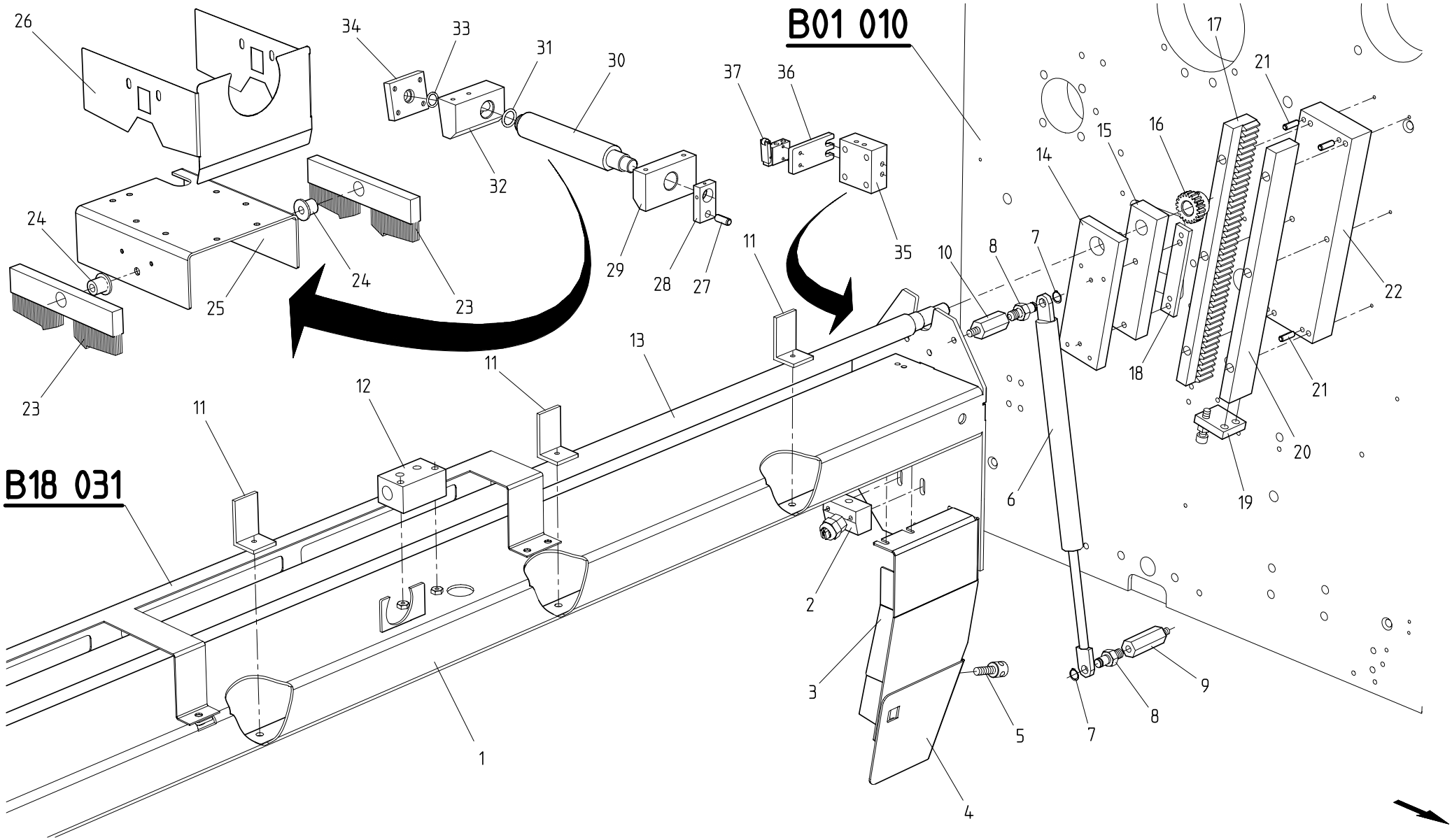

CHARIOT DE LAVAGE,CC	WASHING CARRIAGE,OS	WASCHEINSCHUB,BS.

BOBST DOCtech	022103 4301 0100 00057010 01.03.1999		MASTERFLEX 203-A/A MATIC => 0010 / <=	B18 030

© BOBST SA – All rights reserved 1998

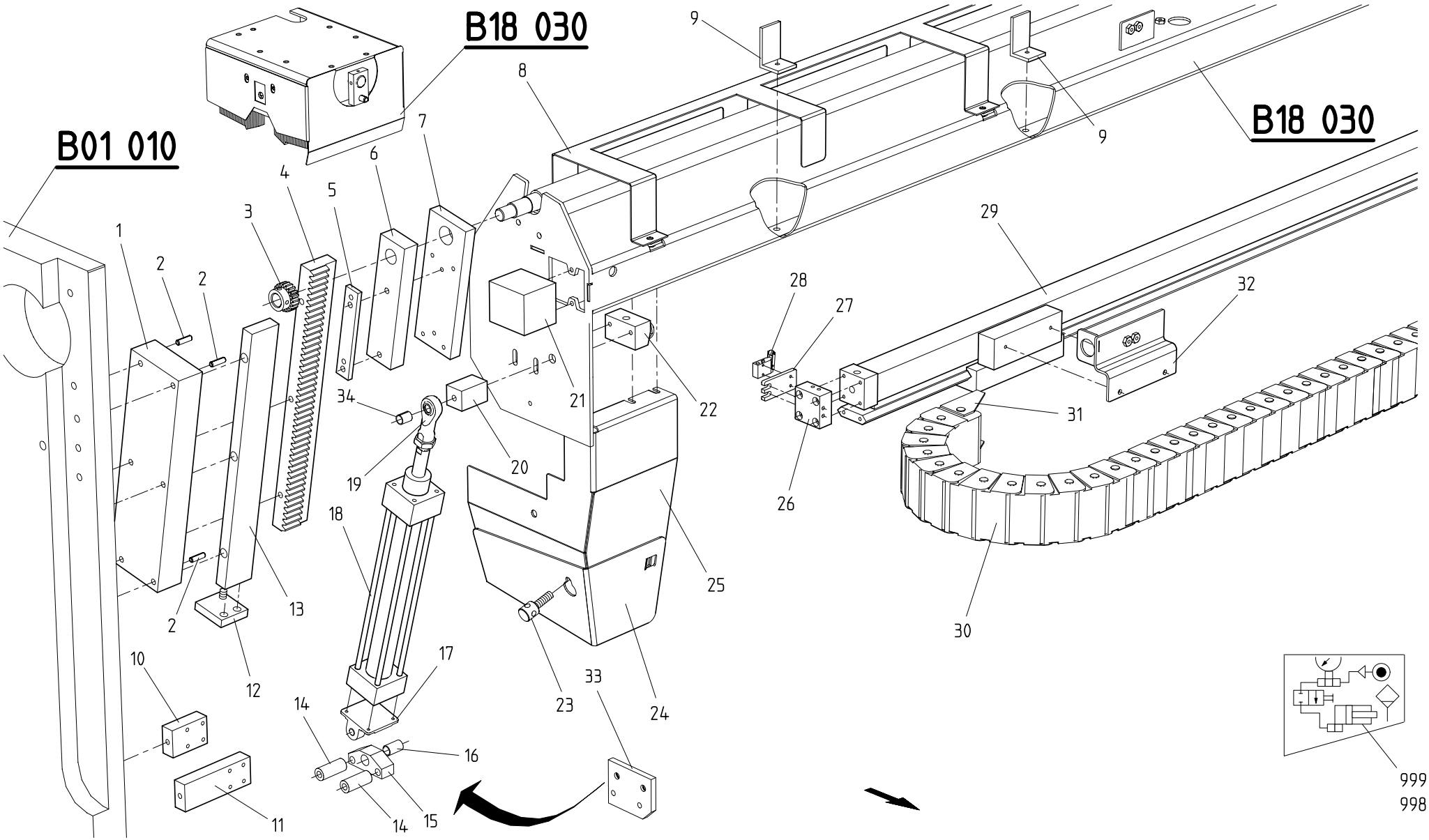

CHARIOT DE LAVAGE,COC | WASHING CARRIAGE,OOS | WASCHEINSCHUB,GBS.

© BOBST SA – All rights reserved 1998

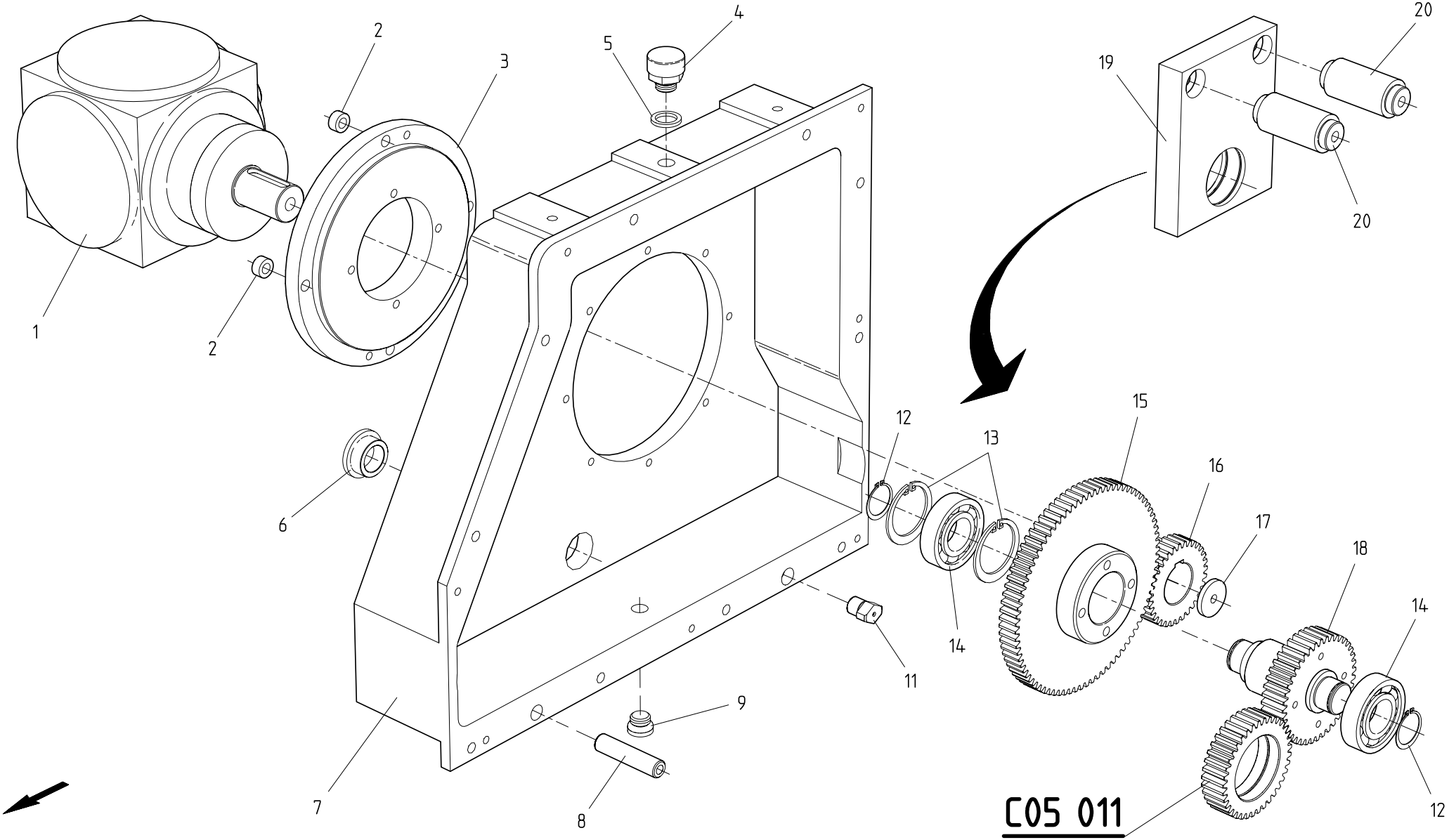

ENTRAINEMENT ROULEAUX DE TRANSPORT COC | CONVEYOR ROLLER DRIVE OOS | ANTRIEB DER TRANSPORTROLLEN GBS

BOBST DOCtech	022103 4301 0100 00057012 01.03.1999	

MASTERFLEX 160-A/203-A/A MATIC

=> 0010 / <=

C05 010

© BOBST SA – All rights reserved 1999

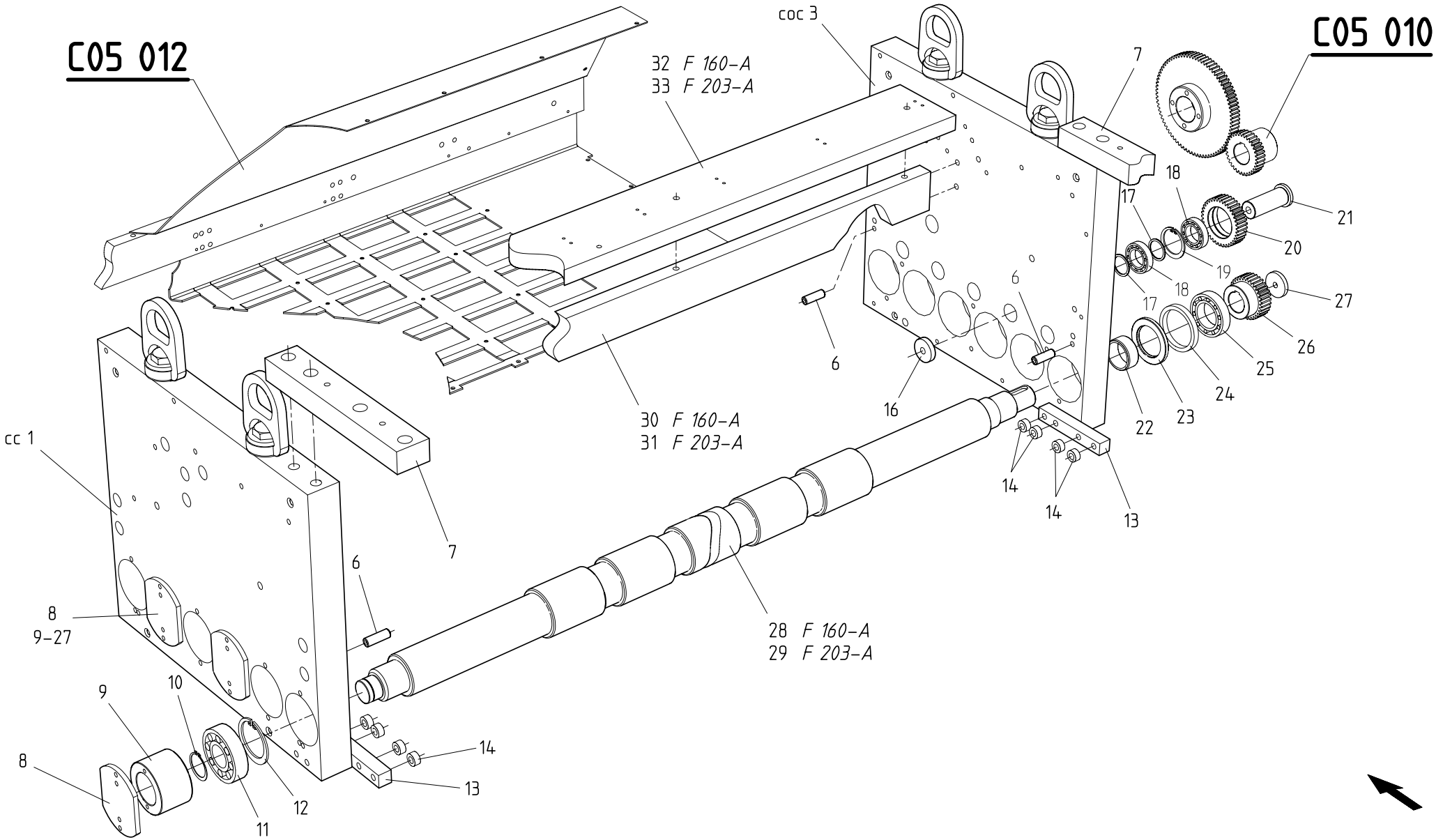

BATIS SUPERIEURS,ROULEAUX DE TRANSPORT | UPPER FRAMES AND CONVEYOR ROLLERS | OBERES GESTELL UND TRANSPORTROLLEN

© BOBST SA – All rights reserved 1999

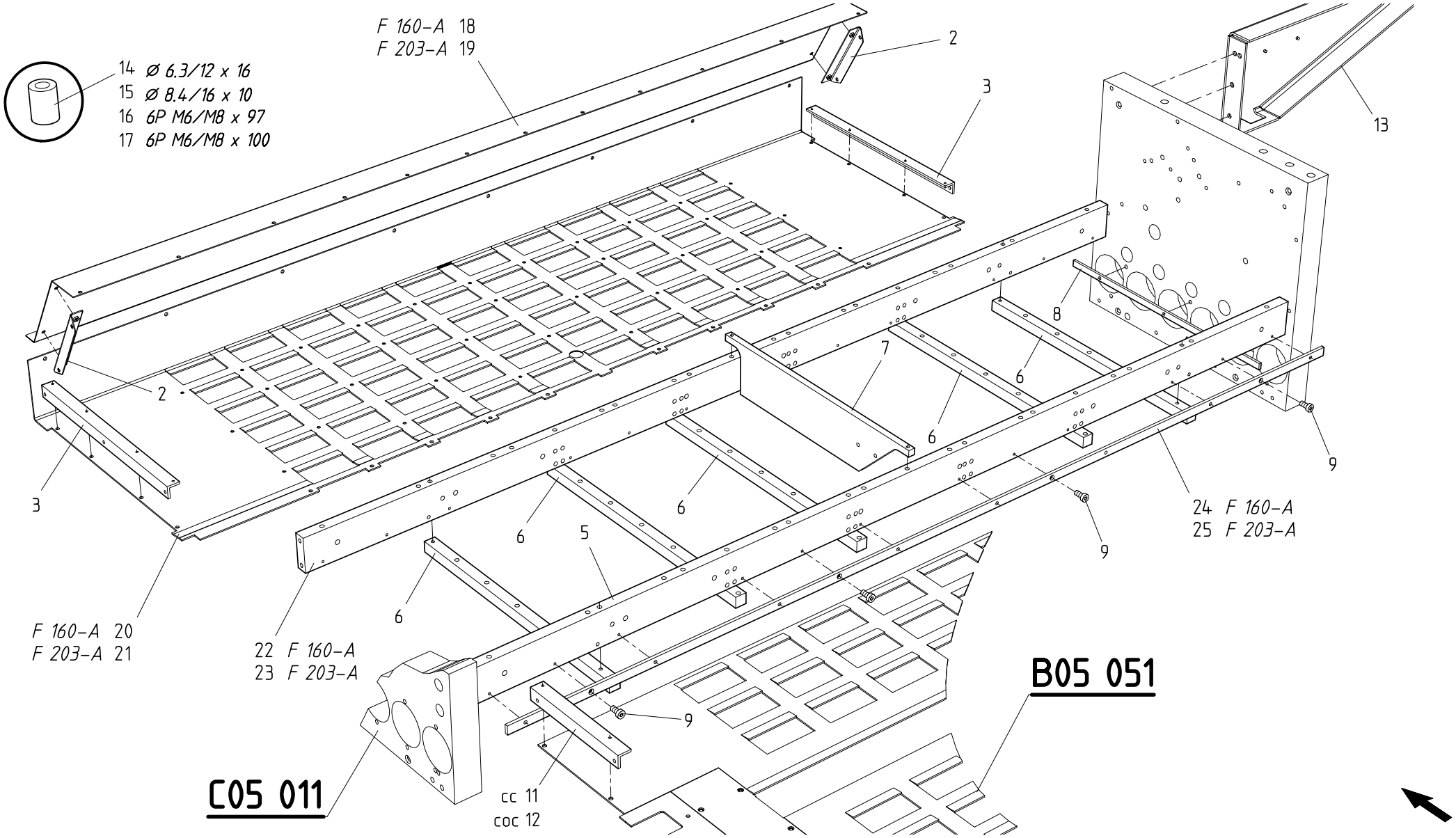

TRANSPORT VACUUM,SUPPORTS ET PROTECTIONS VACUUM TRANSPORT,SUPPORTS AND GUARDS VAKUUMTRANSPORT,HALTER U. VERSCHALUNGEN

© BOBST SA – All rights reserved 1999

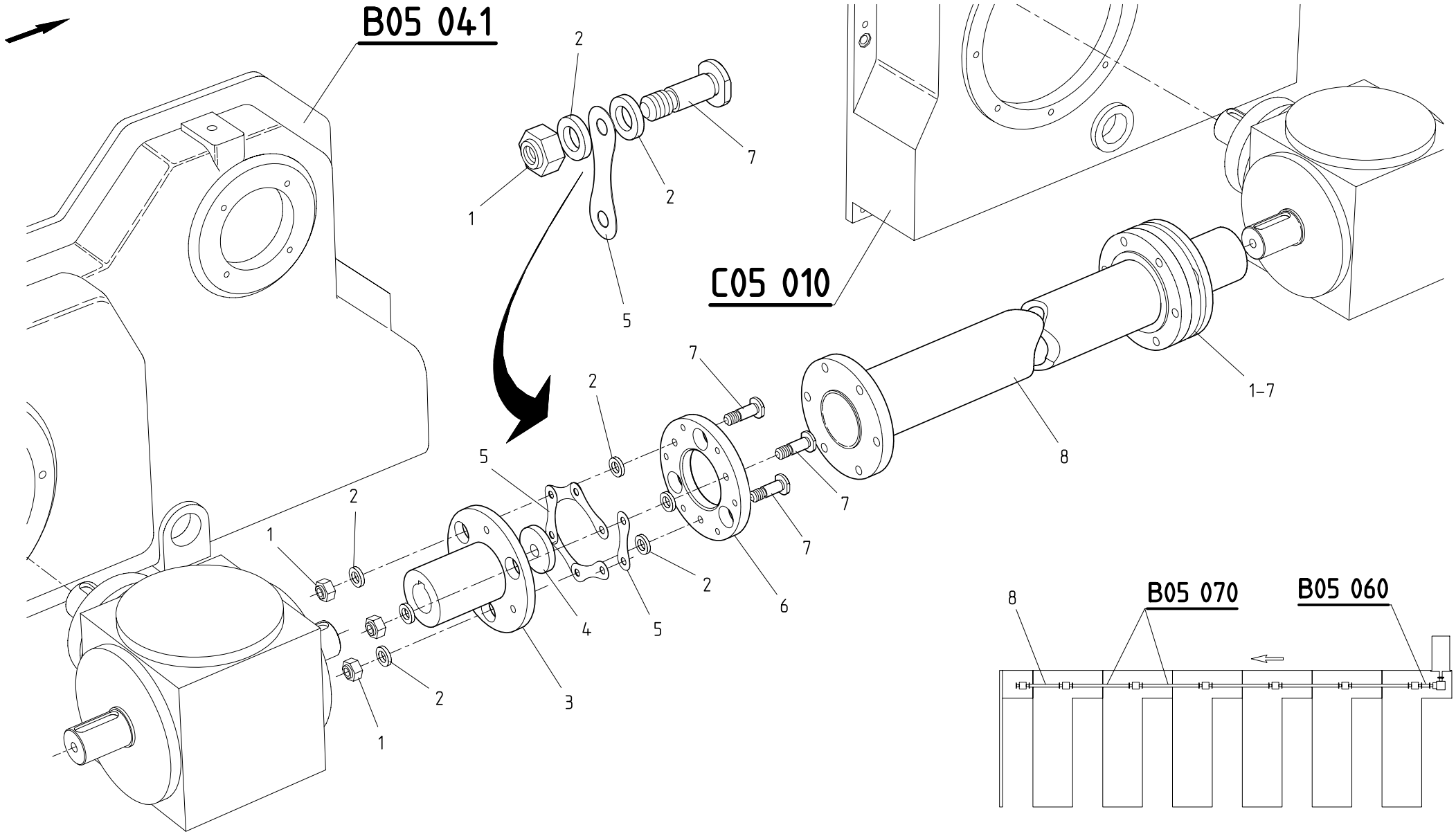

ARBRE D'ENTRAINEMENT DERNIER GROUPE	DRIVE SHAFT LAST UNIT	ANTRIEBSWELLE LETZTES WERK

BOBST DOCtech	022103 4301 0100 00057015 01.03.1999		**MASTERFLEX 160-A/203-A/A MATIC** **=> 0010 / <=**	**C05 020**

© BOBST SA – All rights reserved 1999

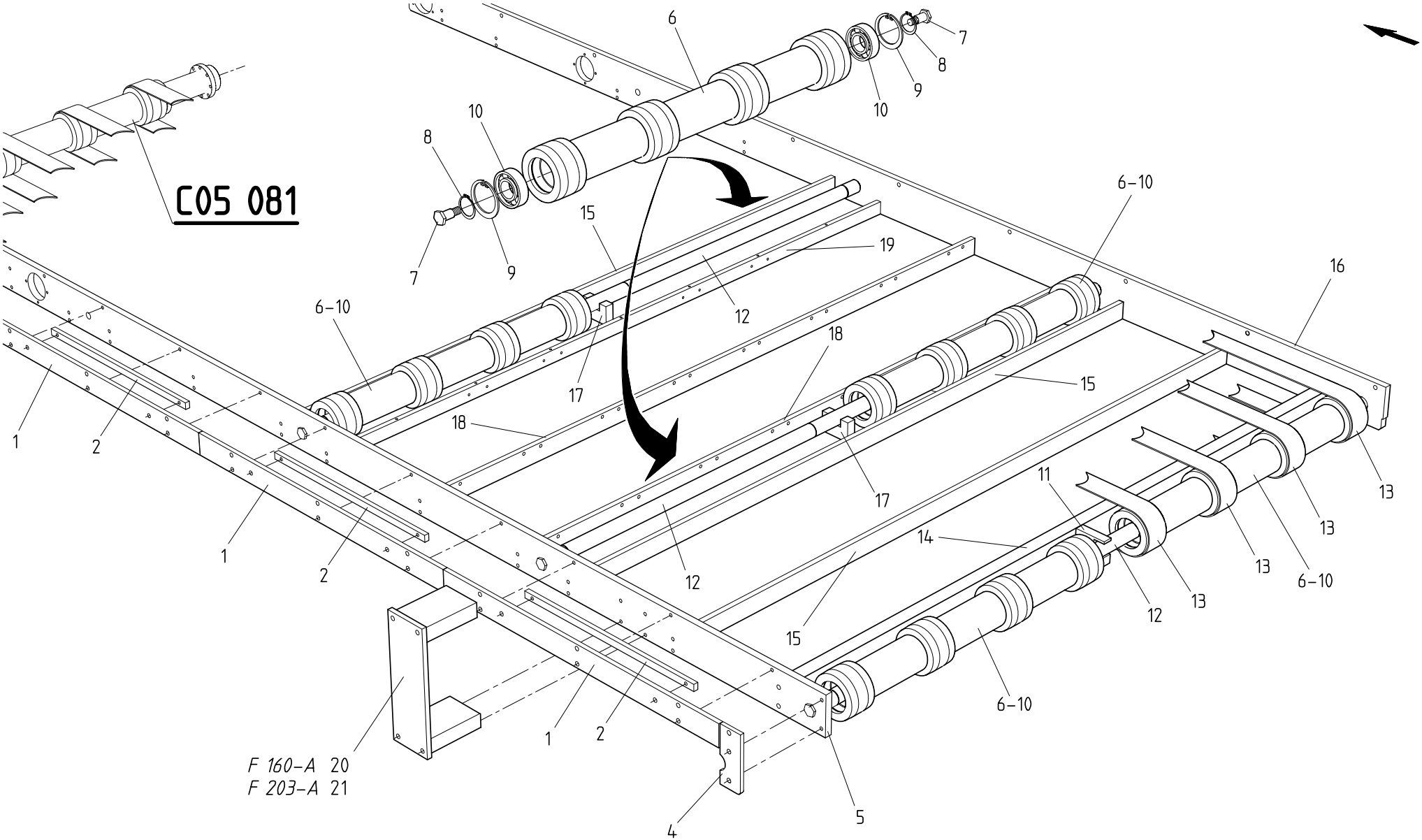

CONVOYEUR,ENTREE	CONVEYOR,INLET	TRANSPORTVORRICHTUNG,EINGANG

BOBST DOCtech	022103 4301 0100 00057016 01.03.1999		MASTERFLEX 160-A/203-A/A MATIC => 0010 / <=

C05 080

© BOBST SA – All rights reserved 1999

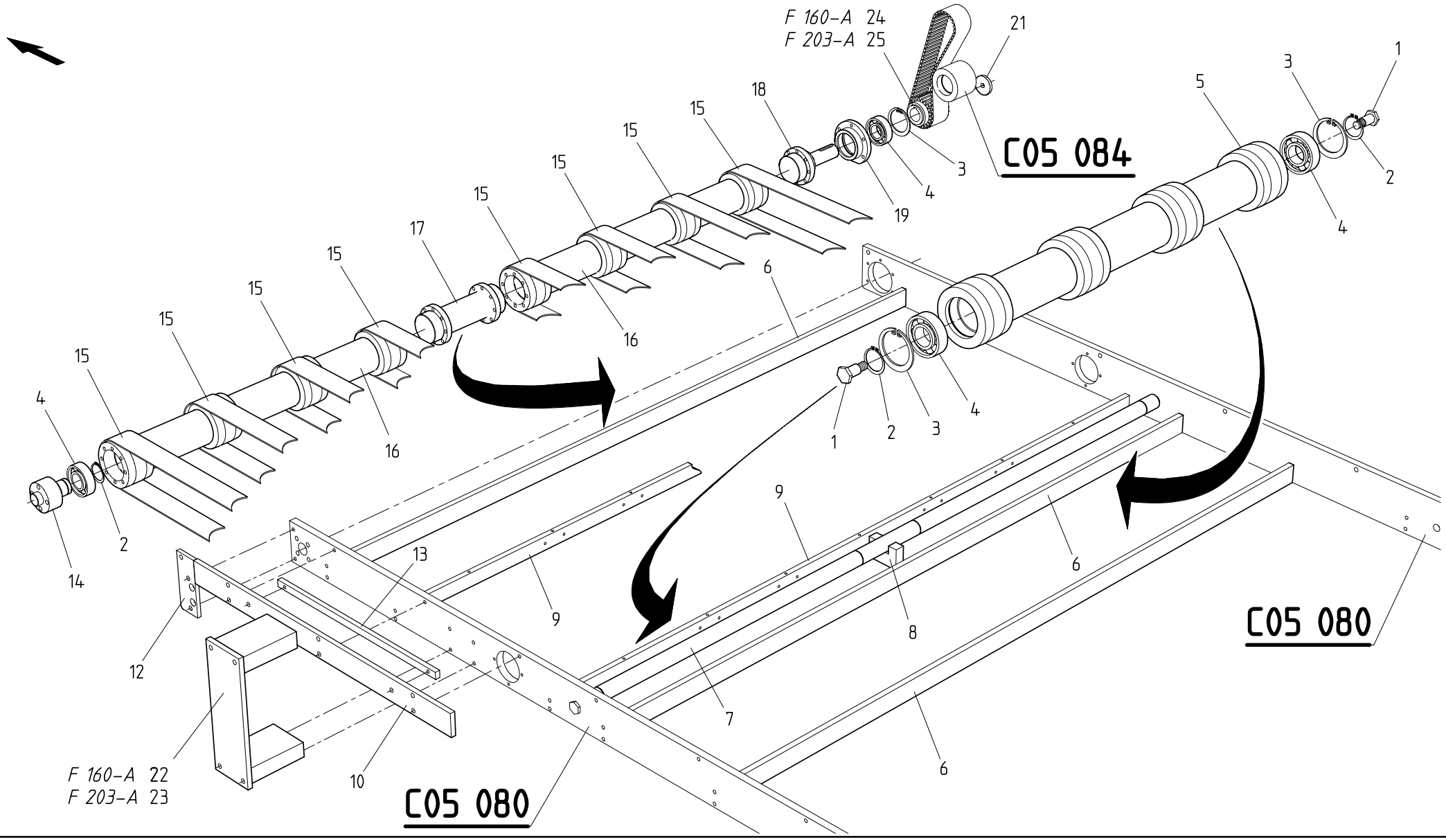

CONVOYEUR,SORTIE	CONVEYOR,OUTLET	TRANSPORTVORRICHTUNG,AUSGANG

BOBST DOCtech	022103 4301 0100 00057017 01.03.1999		MASTERFLEX 160-A/203-A/A MATIC => 0010 / <=

C05 081

© BOBST SA – All rights reserved 1999

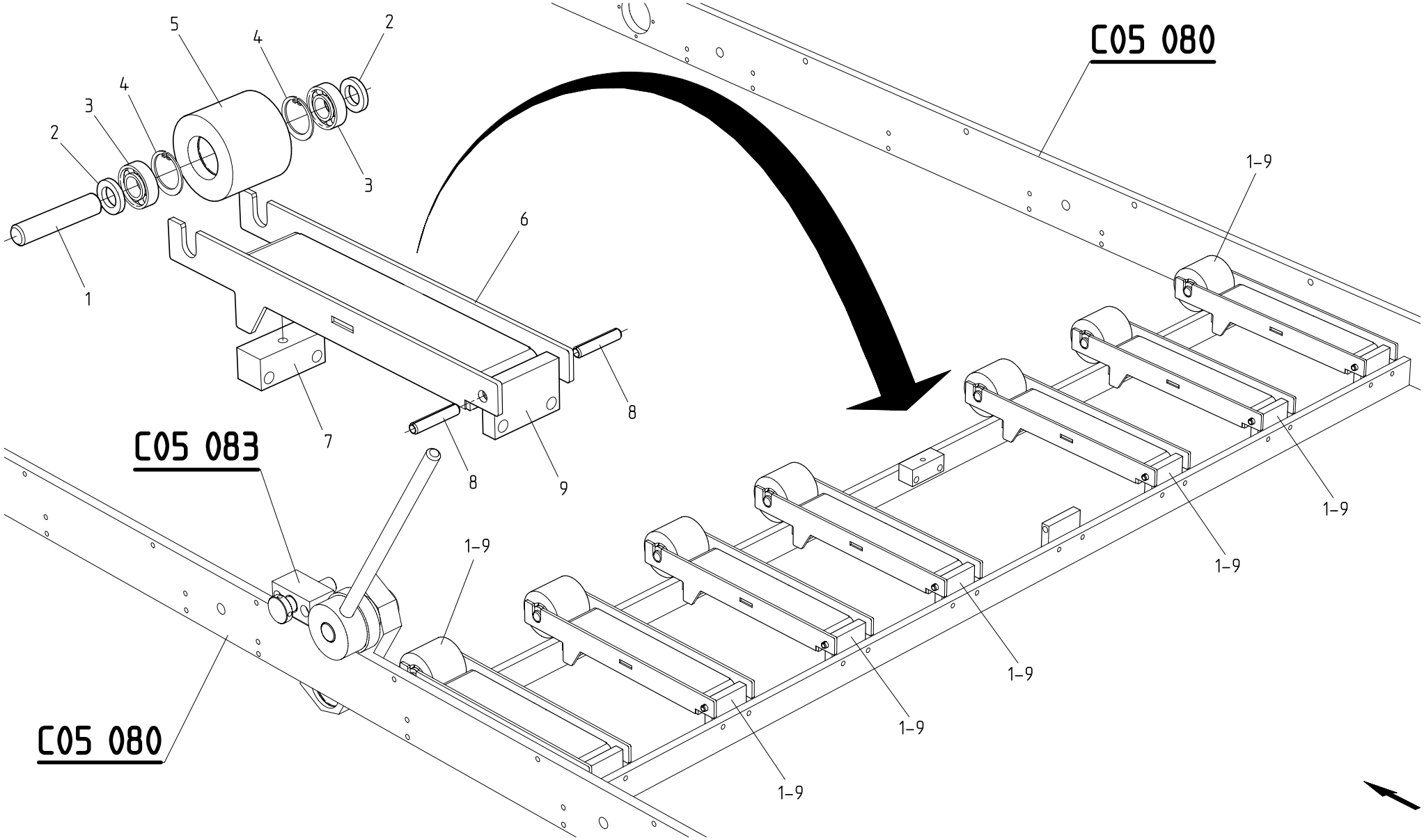

CONVOYEUR,TENDEUR DE COURROIES | CONVEYOR,BELTS TIGHTENER | TRANSPORTVORRICHTUNG,RIEMENSPANNER

BOBST DOCtech	022103 4301 0100 00057018 01.03.1999	

MASTERFLEX 160-A/203-A/A MATIC

=> 0010 / <=

C05 082

© BOBST SA – All rights reserved 1999

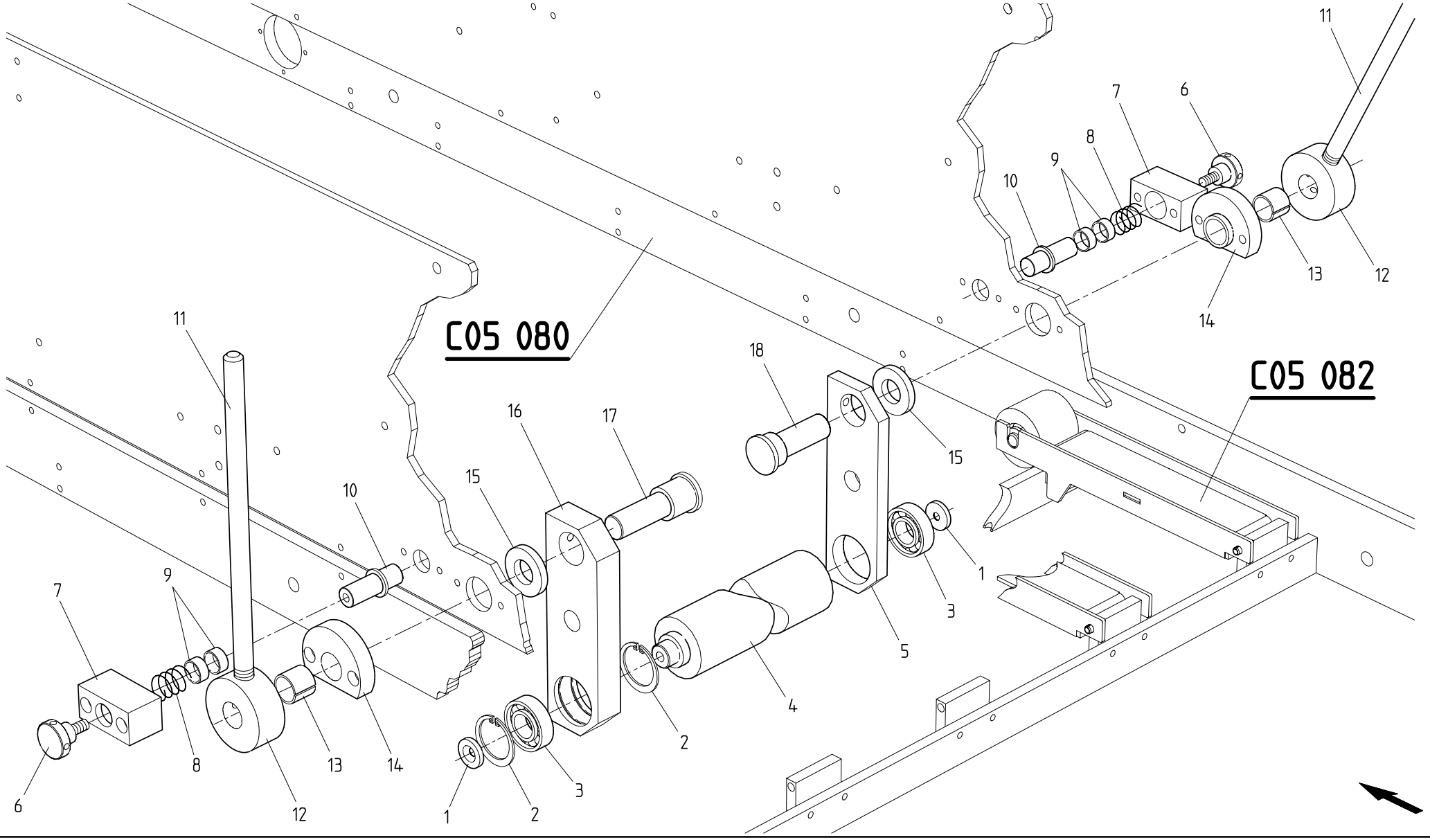

CONVOYEUR,TENDEUR DE COURROIES | CONVEYOR,BELTS TIGHTENER | TRANSPORTVORRICHTUNG,RIEMENSPANNER

BOBST DOCtech	022103 4301 0100 00057019 01.03.1999		**MASTERFLEX 160-A/203-A/A MATIC** **=> 0010 / <=**

C05 083

© BOBST SA – All rights reserved 1999

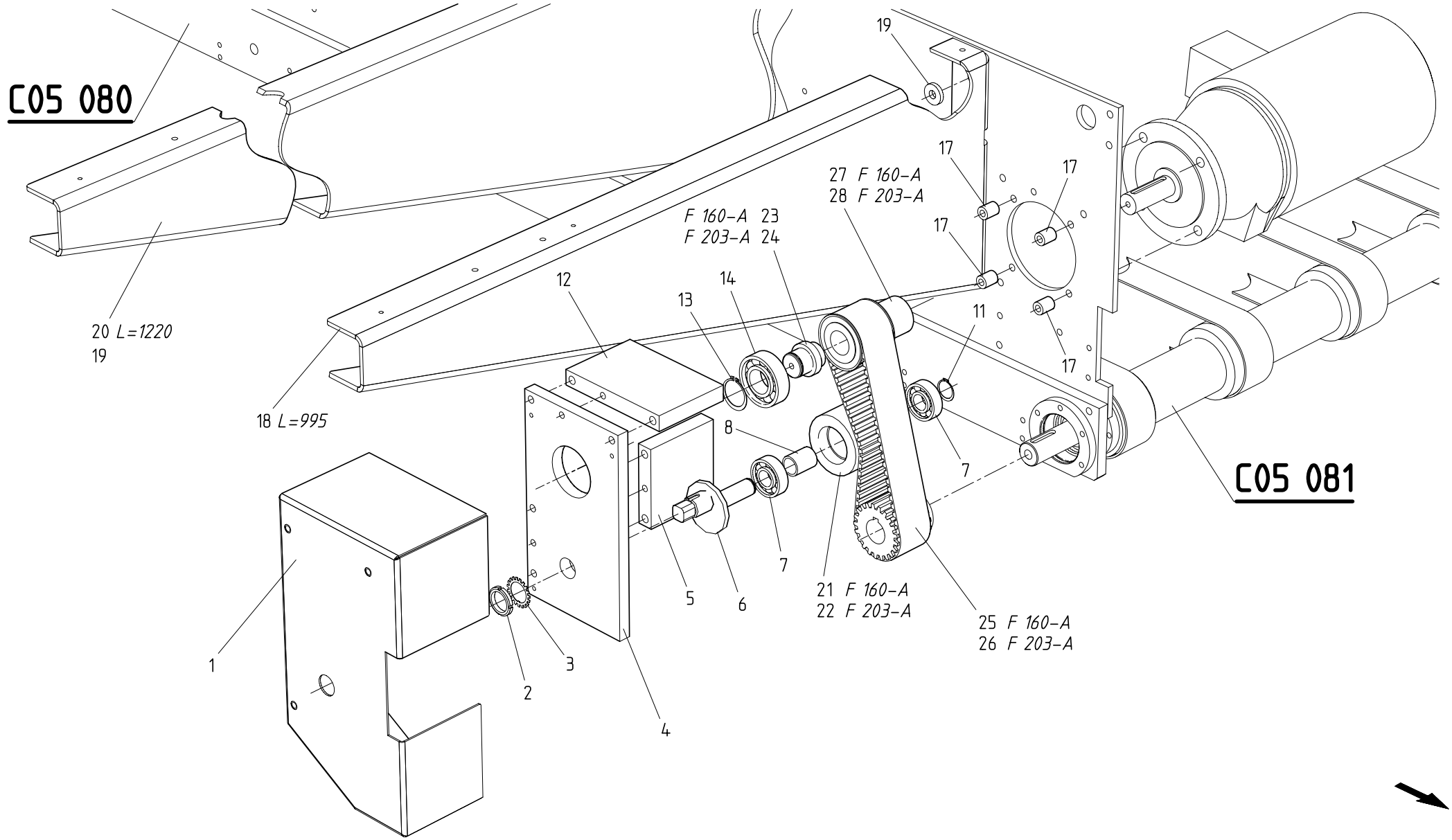

CONVOYEUR,ENTRAINEMENT	CONVEYOR,DRIVE	TRANSPORTVORRICHTUNG,ANTRIEB

© BOBST SA – All rights reserved 1999

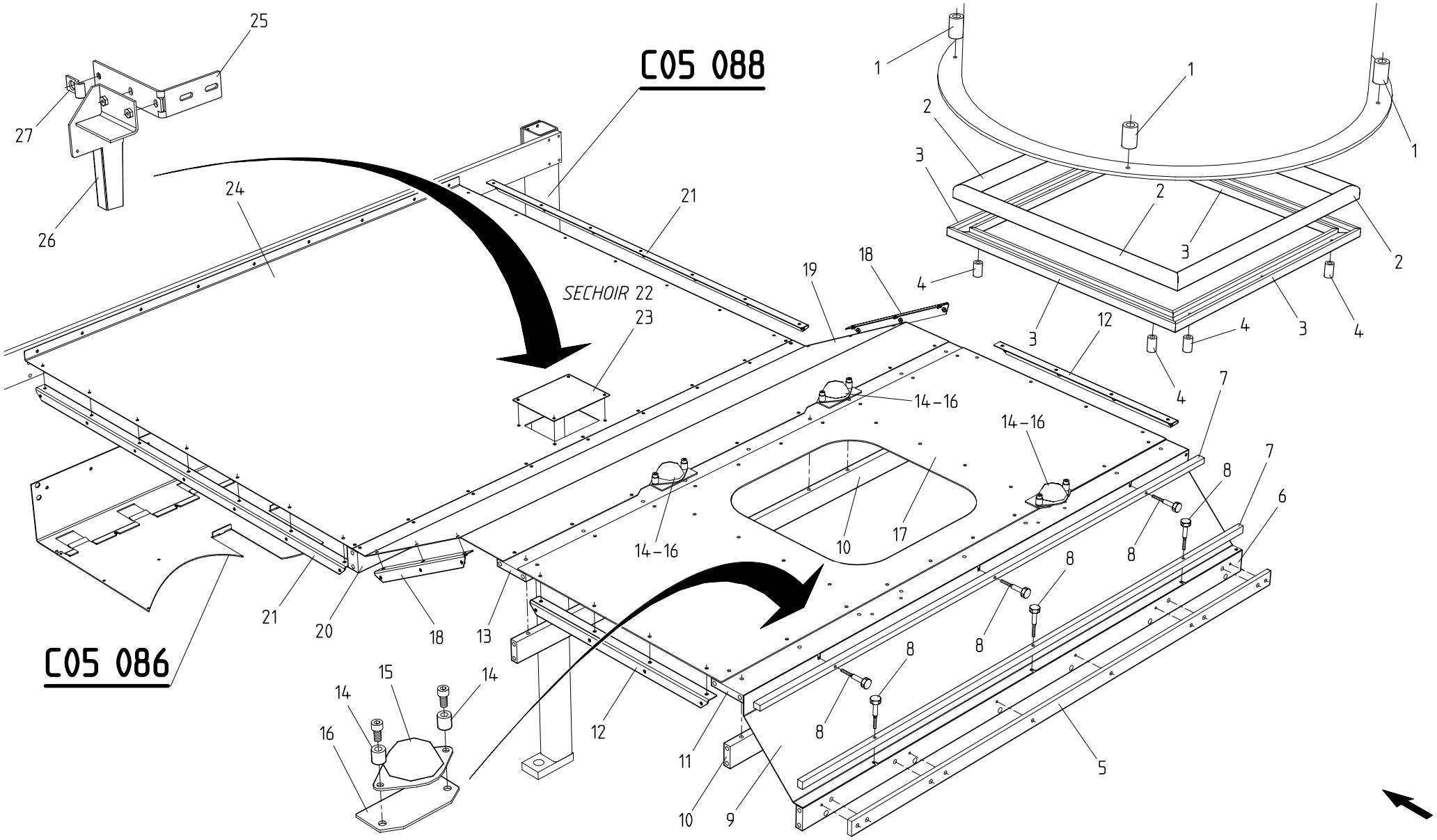

CONVOYEUR,PARTIE SUPERIEURE	CONVEYOR,UPPER PART	TRANSPORTVORRICHTUNG,OBERTEIL

© BOBST SA – All rights reserved 1999

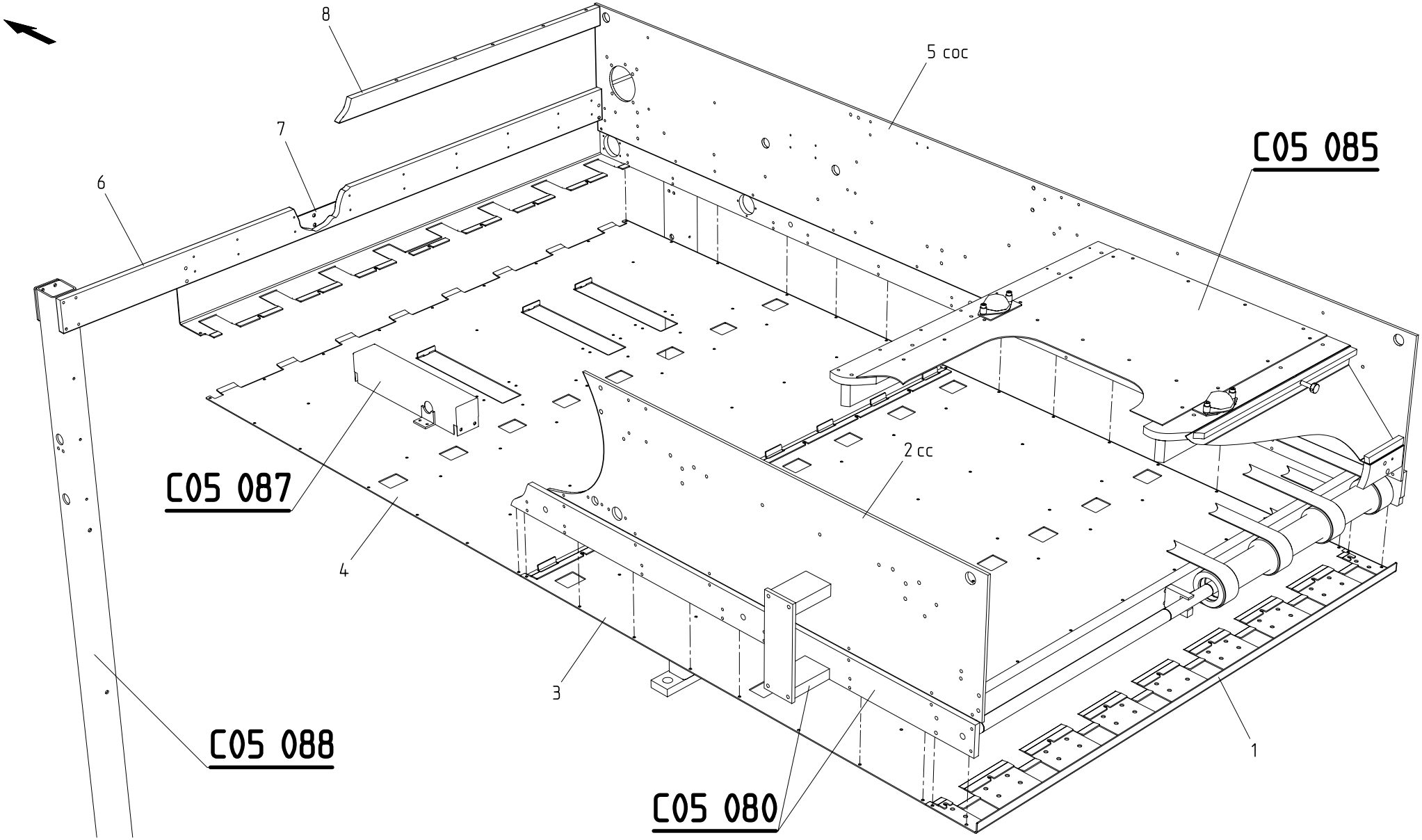

CONVOYEUR,PARTIE INFERIEURE ET JOUES | CONVEYOR,LOWER PART AND GUIDES | TRANSPORTVORRICHTUNG,UNTERTEIL U.WANGEN

BOBST DOCtech	022103 4301 0100 00057022 01.03.1999	

MASTERFLEX 160-A/203-A/A MATIC

=> 0010 / <=

C05 086

© BOBST SA – All rights reserved 1999

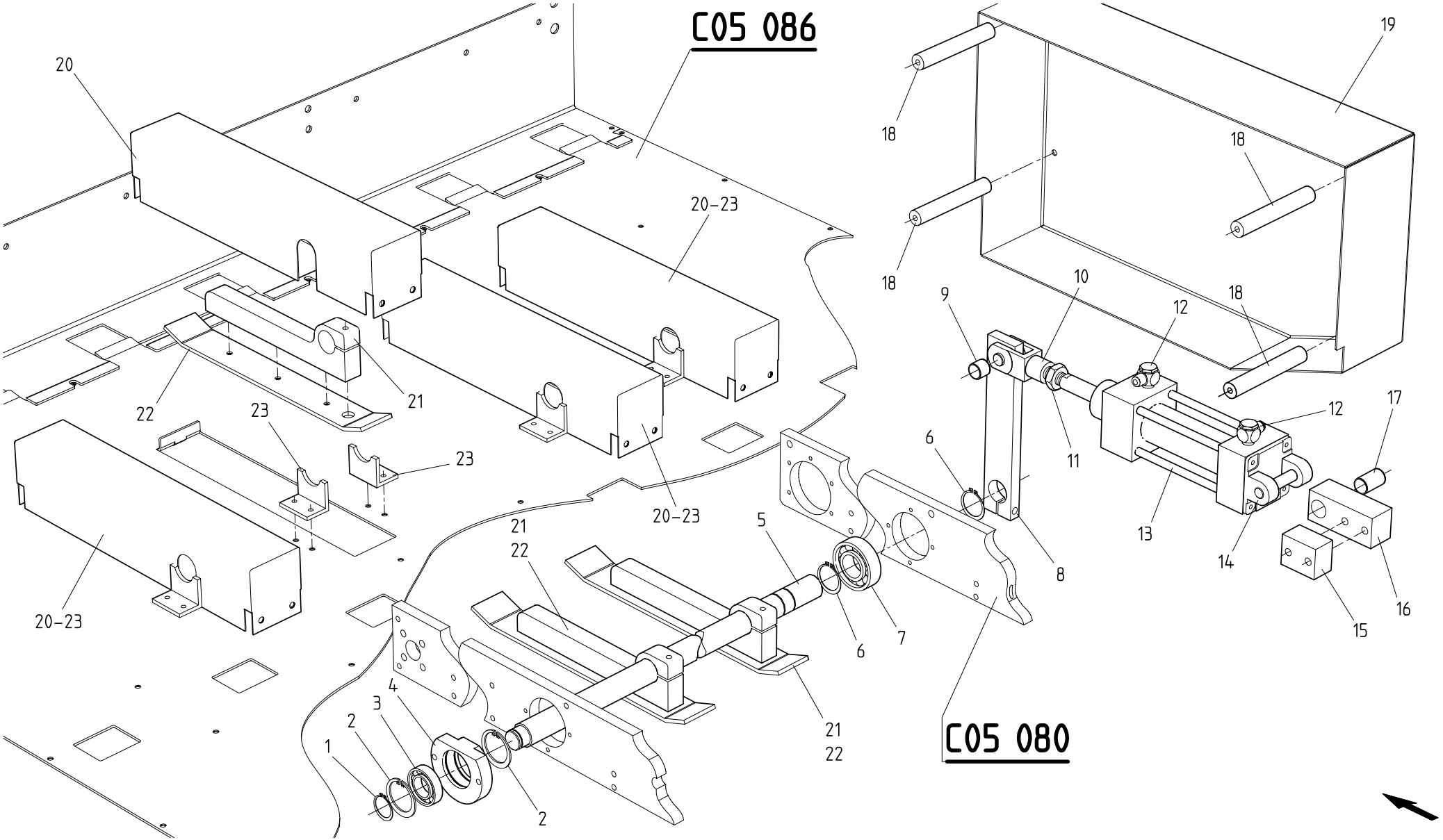

CONVOYEUR,EJECTEUR DE FEUILLES | CONVEYOR,SHEET EJECTOR | TRANSPORTVORRICHTUNG,BOGENAUSWERFER

© BOBST SA – All rights reserved 1999

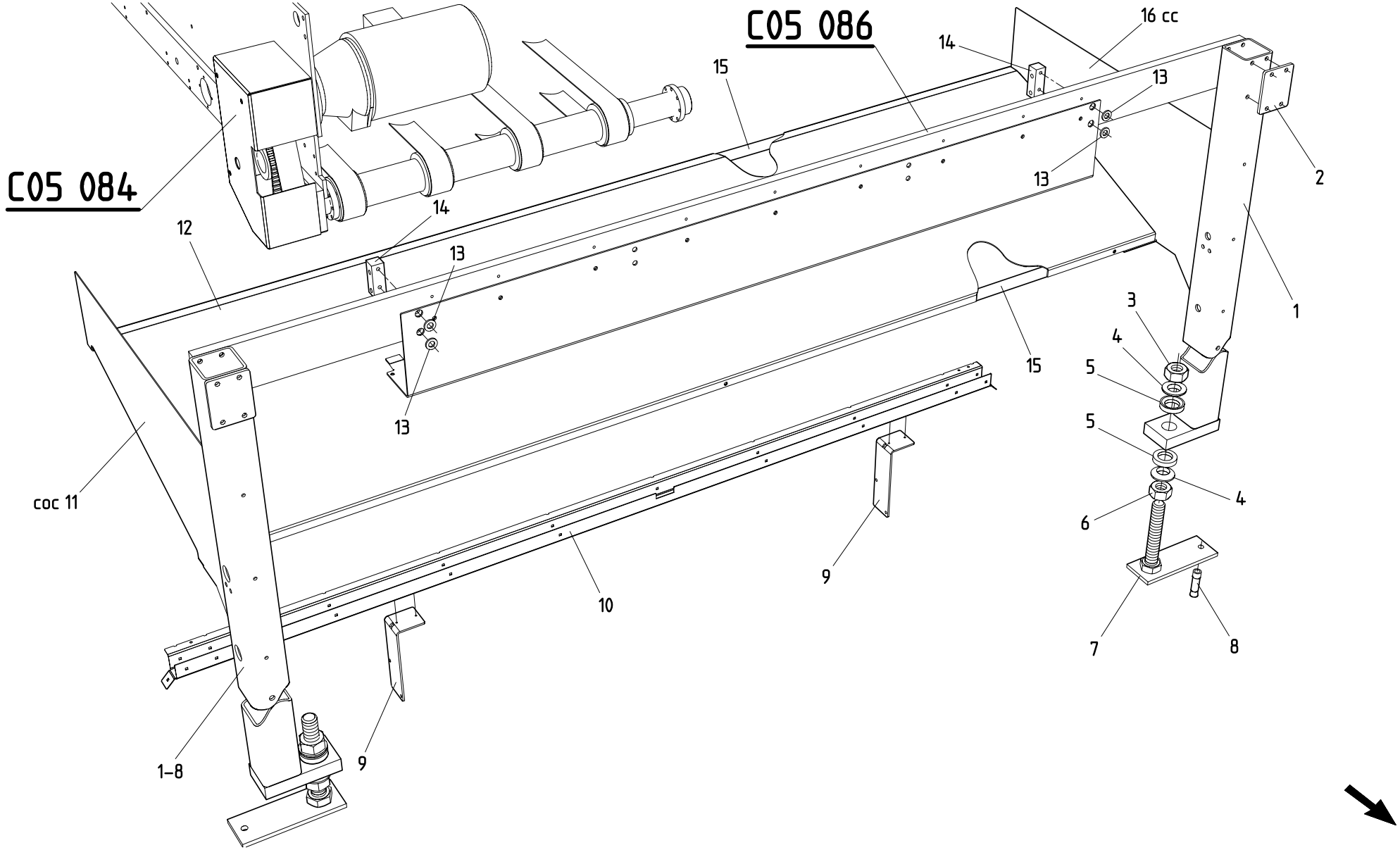

CONVOYEUR,PIEDS ET PROTECTIONS	CONVEYOR,FEET AND GUARDS	TRANSPORTVORRICHTUNG,FUESSE U.VERSCHAL.

BOBST DOCtech	022103 4301 0100 00057024 01.03.1999		MASTERFLEX 160-A/203-A/A MATIC => 0010 / <=

C05 088

© BOBST SA – All rights reserved 1999

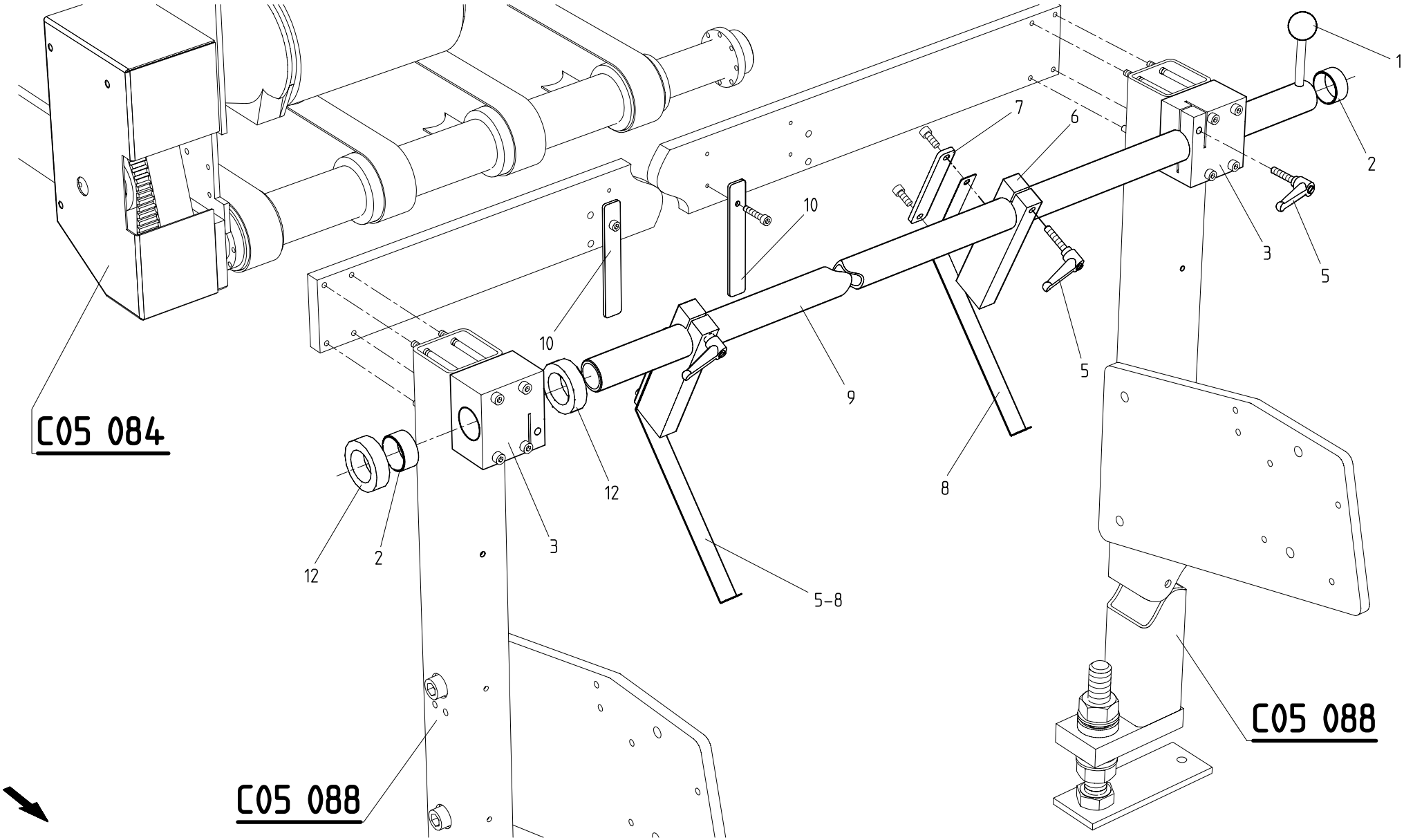

CONVOYEUR,GUIDES,SORTIE	CONVEYOR,GUIDES,OUTLET	TRANSPORTVORRICHTUNG,FUEHRUNGEN,AUSGANG

© BOBST SA – All rights reserved 1999

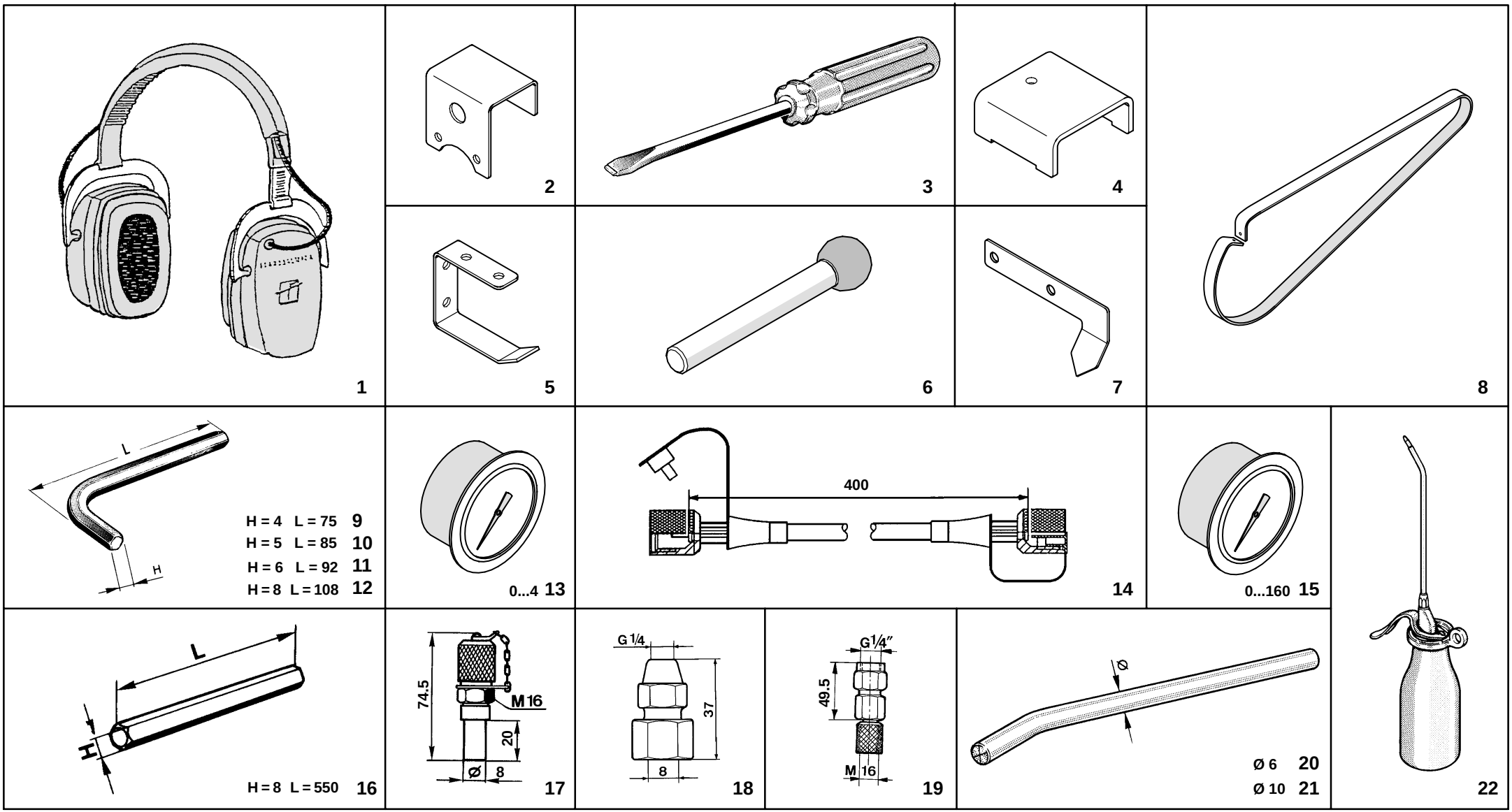

CAISSE D'OUTILLAGE | TOOL BOX | WERKZEUGKISTE

BOBST DOCtech

022103 4301 0100
00057026
01.03.1999

MASTERFLEX 160-A/203-A/A MATIC

=> 0010 / <=

X99 010

© BOBST SA – All rights reserved 1999

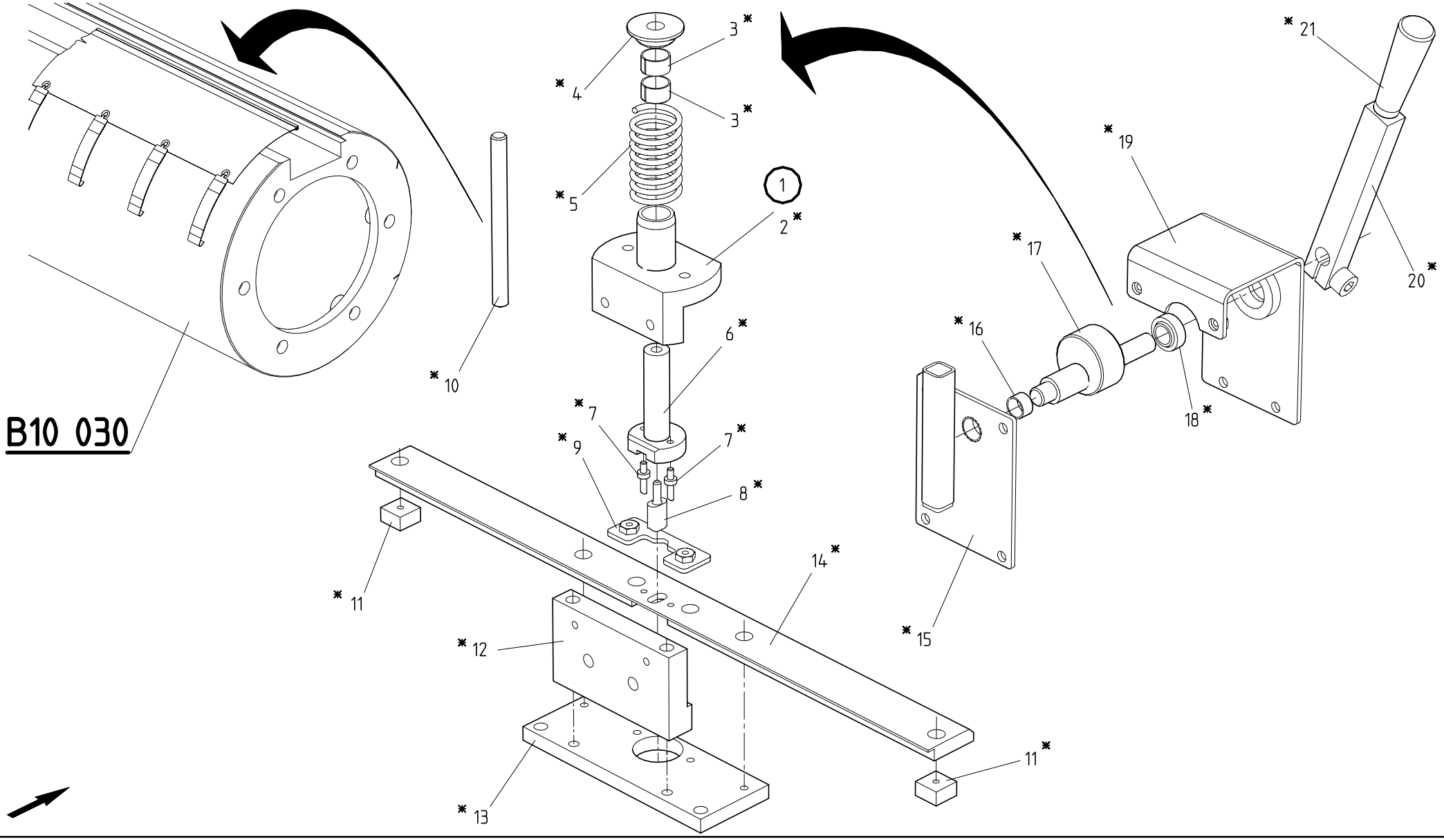

CAISSE D'OUTILLAGE	TOOL BOX	WERKZEUGKISTE

BOBST DOCtech	022103 4301 0100 00057027 01.03.1999		MASTERFLEX 160-A/203-A/A MATIC => 0010 / <=

X99 011

43

© BOBST SA – All rights reserved 1999

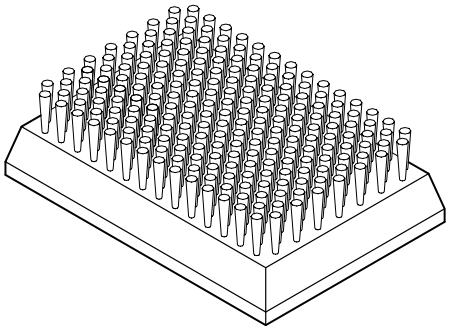

1

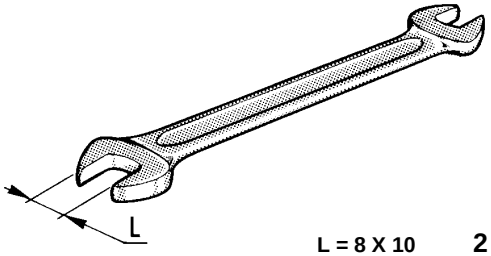

L = 8 X 10	2
L = 9 X 11	3
L = 12 X 14	4
L = 13 X 17	5
L = 18 X 19	6
L = 19 X 22	7
L = 19 X 24	8

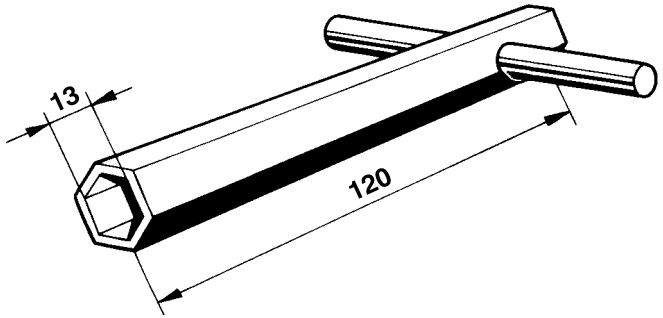

9

CAISSE D'OUTILLAGE | TOOL BOX | WERKZEUGKISTE

BOBST DOCtech

022103 4301 0100
00057028
01.03.1999

MASTERFLEX 160-A/203-A/A MATIC

=> 0010 / <=

X99 012

© BOBST SA – All rights reserved 1999

1 2 3 4 5 6	16	30	41 42	51 52
7 8	17 18 19 20 21 22 64	31 32 33 34 35	43	53 54 55
9	23	36	44 45 46	56 57 58 59
10 11 12	24 25 26	37 38	47	60 61
13 14	27 28 65	39	48	62
15	29	40	49 50	63

VISSERIE STANDARD STANDARD SCREWS NORMALSCHRAUBEN

© BOBST SA – All rights reserved 1999

d 1 2	d2 d1 14 45 15 46 16 47	d L 22	b L 29 30	D d 40
d 3	d2 d1 17	d L 23	d L 31 32 33	d L 41
d 4	d 18 48	d1 L 24	d L 34	d 42
d2 d1 5 6 7	a d 19	d1 L 25	d L 35 36 37	**N° de commande** **Ordering N°** **Bestell- Nr.** ***N° BOBST***
d2 d1 8 9 10 11	d 20	d L 26	d L 38	code dimensions 0000 00 000 d L - d d1 d2 d a d1 L b L D d
d2 d1 12 13	d 21	d L 27 28	d L 39	Exemple-example-Beispiel réf. 31, ∅5 x 30 NB 8748 05 030

VISSERIE STANDARD | STANDARD SCREWS | NORMALSCHRAUBEN

© BOBST SA – All rights reserved 1999

1 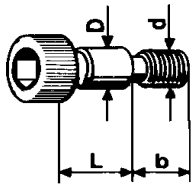	2 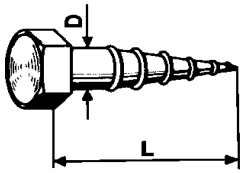	3 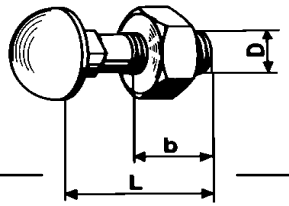	4 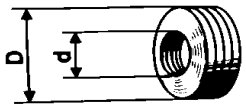	5 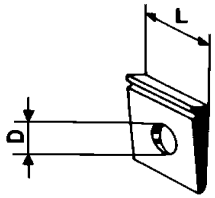
6 7 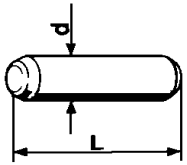	8 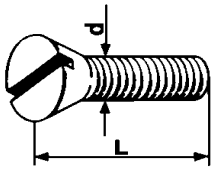	9 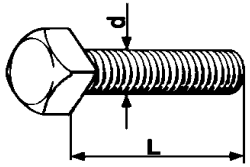	10 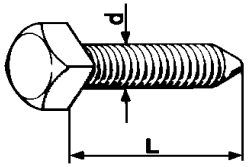	11 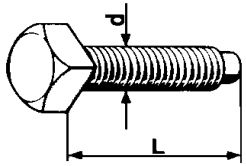

VISSERIE STANDARD STANDARD SCREWS NORMALSCHRAUBEN

© BOBST SA – All rights reserved 1999

Informations diverses Contenu du document
Various information Contents of manual
Verschiedene Informationen Inhalt des Handbuchs

MAJ-01

LISTE DES PAGES — PAGE LIST — SEITENLISTE

Document Manual Handbuch (43) **MASTERFLEX 160-A/203-A/A MATIC** **022103 4301 0100**

No page / Page No / Seite Nr.	Date / Date / Datum	Validité / Validity / Gültigkeit => / <=
100 001	01.03.1999	=> 0010 / <=
100 002	01.03.1999	=> 0010 / <=
101 011	22.02.1996	
102 001	28.05.1996	
103 011A	01.03.1999	=> 0010 / <=
104 011	28.08.1997	
104 012	28.08.1997	
104 013	28.08.1997	
104 014	01.06.1994	
104 015	01.06.1994	
105 011	01.03.1999	=> 0010 / <=
106 011	29.07.1994	
201 011C	04.11.1994	
201 012C	04.11.1994	
201 021C	04.11.1994	
A01 030	01.03.1999	=> 0010 / <=
A01 040	01.03.1999	=> 0010 / <=
A02 200	01.03.1999	=> 0010 / <=
A02 201	01.03.1999	=> 0010 / <=
A02 202	01.03.1999	=> 0010 / <=
A02 203	01.03.1999	=> 0010 / <=
A02 204	01.03.1999	=> 0010 / <=
A03 010	01.03.1999	=> 0010 / <=
A03 011	01.03.1999	=> 0010 / <=
A03 012	01.03.1999	=> 0010 / <=
A03 020	01.03.1999	=> 0010 / <=
A03 021	01.03.1999	=> 0010 / <=
A03 022	01.03.1999	=> 0010 / <=
A03 023	01.03.1999	=> 0010 / <=
A03 024	01.03.1999	=> 0010 / <=
A03 025	01.03.1999	=> 0001 / <=
A03 026	01.03.1999	=> 0010 / <=
A03 030	01.03.1999	=> 0010 / <=
A03 031	01.03.1999	=> 0010 / <=
A03 032	01.03.1999	=> 0010 / <=
A03 033	01.03.1999	=> 0010 / <=
A03 050	01.03.1999	=> 0010 / <=
A03 060	01.03.1999	=> 0010 / <=
A03 070	01.03.1999	=> 0010 / <=
A04 010	01.03.1999	=> 0010 / <=
A04 011	01.03.1999	=> 0010 / <=
A04 012	01.03.1999	=> 0010 / <=
A04 013	01.03.1999	=> 0010 / <=
A04 020	01.03.1999	=> 0010 / <=
A04 021	01.03.1999	=> 0010 / <=
A04 022	01.03.1999	=> 0010 / <=
A04 023	01.03.1999	=> 0010 / <=
A04 030	01.03.1999	=> 0010 / <=
A04 040	01.03.1999	=> 0010 / <=
A04 050	01.03.1999	=> 0010 / <=
A04 051	01.03.1999	=> 0010 / <=
A04 052	01.03.1999	=> 0010 / <=
A04 060	01.03.1999	=> 0010 / <=
A04 070	01.03.1999	=> 0010 / <=
A04 071	01.03.1999	=> 0010 / <=
A04 080	01.03.1999	=> 0010 / <=
A04 090	01.03.1999	=> 0010 / <=
A04 091	01.03.1999	=> 0010 / <=
A04 092	01.03.1999	=> 0010 / <=
A04 093	01.03.1999	=> 0010 / <=
A04 094	01.03.1999	=> 0010 / <=
A20 010	01.03.1999	=> 0010 / <=
A90 010	01.03.1999	=> 0010 / <=
B01 010	01.03.1999	=> 0010 / <=
B01 011	01.03.1999	=> 0010 / <=
B02 010	01.03.1999	=> 0010 / <=
B02 020	01.03.1999	=> 0010 / <=
B02 021	01.03.1999	=> 0010 / <=
B02 030	01.03.1999	=> 0010 / <=
B02 080	01.03.1999	=> 0010 / <=
B02 090	01.03.1999	=> 0010 / <=
B02 100	01.03.1999	=> 0010 / <=
B02 110	01.03.1999	=> 0010 / <=
B02 120	01.03.1999	=> 0010 / <=
B02 130	01.03.1999	=> 0010 / <=
B02 131	01.03.1999	=> 0010 / <=
B02 132	01.03.1999	=> 0010 / <=
B02 140	01.03.1999	=> 0010 / <=
B02 141	01.03.1999	=> 0010 / <=
B02 142	01.03.1999	=> 0010 / <=
B02 150	01.03.1999	=> 0010 / <=
B02 151	01.03.1999	=> 0010 / <=
B02 152	01.03.1999	=> 0010 / <=
B02 160	01.03.1999	=> 0010 / <=
B02 161	01.03.1999	=> 0010 / <=
B02 162	01.03.1999	=> 0010 / <=
B02 170	01.03.1999	=> 0010 / <=
B02 171	01.03.1999	=> 0010 / <=
B02 172	01.03.1999	=> 0010 / <=
B02 180	01.03.1999	=> 0010 / <=
B02 181	01.03.1999	=> 0010 / <=
B02 182	01.03.1999	=> 0010 / <=
B02 190	01.03.1999	=> 0010 / <=
B02 191	01.03.1999	=> 0010 / <=
B02 192	01.03.1999	=> 0010 / <=
B02 240	01.03.1999	=> 0010 / <=
B02 241	01.03.1999	=> 0010 / <=
B02 242	01.03.1999	=> 0010 / <=
B02 250	01.03.1999	=> 0010 / <=
B02 251	01.03.1999	=> 0010 / <=
B02 252	01.03.1999	=> 0010 / <=
B02 260	01.03.1999	=> 0010 / <=
B02 261	01.03.1999	=> 0010 / <=
B02 262	01.03.1999	=> 0010 / <=
B02 270	01.03.1999	=> 0010 / <=
B02 271	01.03.1999	=> 0010 / <=
B02 272	01.03.1999	=> 0010 / <=
B02 280	01.03.1999	=> 0010 / <=
B02 281	01.03.1999	=> 0010 / <=
B02 282	01.03.1999	=> 0010 / <=
B02 290	01.03.1999	=> 0010 / <=
B02 291	01.03.1999	=> 0010 / <=
B02 292	01.03.1999	=> 0010 / <=
B02 300	01.03.1999	=> 0010 / <=
B02 301	01.03.1999	=> 0010 / <=
B02 302	01.03.1999	=> 0010 / <=
B05 040	01.03.1999	=> 0010 / <=
B05 041	01.03.1999	=> 0010 / <=
B05 042	01.03.1999	=> 0010 / <=
B05 043	01.03.1999	=> 0010 / <=
B05 050	01.03.1999	=> 0010 / <=
B05 051	01.03.1999	=> 0010 / <=
B05 052	01.03.1999	=> 0010 / <=
B05 060	01.03.1999	=> 0010 / <=
B05 070	01.03.1999	=> 0010 / <=
B09 010	01.03.1999	=> 0010 / <=
B09 011	01.03.1999	=> 0010 / <=
B09 012	01.03.1999	=> 0010 / <=
B09 020	01.03.1999	=> 0010 / <=
B10 010	01.03.1999	=> 0010 / <=
B10 011	01.03.1999	=> 0010 / <=

Date: DD.MM.YY

© BOBST SA – All rights reserved 1999

Informations diverses Contenu du document
Various information Contents of manual
Verschiedene Informationen Inhalt des Handbuchs

MAJ-01

LISTE DES PAGES — PAGE LIST — SEITENLISTE

Document Manual Handbuch (43) **MASTERFLEX 160-A/203-A/A MATIC** **022103 4301 0100**

No page / Page No / Seite Nr.	Date / Date / Datum	Validité / Validity / Gültigkeit => / <=
B10 012	01.03.1999	=> 0010 / <=
B10 013	01.03.1999	=> 0010 / <=
B10 020	01.03.1999	=> 0010 / <=
B10 030	01.03.1999	=> 0010 / <=
B10 040	01.03.1999	=> 0010 / <=
B10 041	01.03.1999	=> 0010 / <=
B10 050	01.03.1999	=> 0010 / <=
B10 060	01.03.1999	=> 0010 / <=
B10 061	01.03.1999	=> 0010 / <=
B10 100	01.03.1999	=> 0010 / <=
B10 120	01.03.1999	=> 0010 / <=
B11 010	01.03.1999	=> 0010 / <=
B11 011	01.03.1999	=> 0010 / <=
B11 012	01.03.1999	=> 0010 / <=
B11 013	01.03.1999	=> 0010 / <=
B11 014	01.03.1999	=> 0010 / <=
B11 015	01.03.1999	=> 0010 / <=
B11 016	01.03.1999	=> 0010 / <=
B11 020	01.03.1999	=> 0010 / <=
B11 030	01.03.1999	=> 0010 / <=
B11 040	01.03.1999	=> 0010 / <=
B11 060	01.03.1999	=> 0010 / <=
B11 061	01.03.1999	=> 0010 / <=
B11 062	01.03.1999	=> 0010 / <=
B11 070	01.03.1999	=> 0010 / <=
B11 071	01.03.1999	=> 0010 / <=
B11 072	01.03.1999	=> 0010 / <=
B11 100	01.03.1999	=> 0010 / <=
B13 010	01.03.1999	=> 0010 / <=
B13 011	01.03.1999	=> 0010 / <=
B13 020	01.03.1999	=> 0010 / <=
B13 030	01.03.1999	=> 0010 / <=
B13 040	01.03.1999	=> 0010 / <=
B13 041	01.03.1999	=> 0010 / <=
B13 042	01.03.1999	=> 0010 / <=
B13 043	01.03.1999	=> 0010 / <=
B13 050	01.03.1999	=> 0010 / <=
B13 051	01.03.1999	=> 0010 / <=
B18 010	01.03.1999	=> 0010 / <=
B18 011	01.03.1999	=> 0010 / <=
B18 030	01.03.1999	=> 0010 / <=
B18 031	01.03.1999	=> 0010 / <=
C05 010	01.03.1999	=> 0010 / <=
C05 011	01.03.1999	=> 0010 / <=
C05 012	01.03.1999	=> 0010 / <=
C05 020	01.03.1999	=> 0010 / <=
C05 080	01.03.1999	=> 0010 / <=
C05 081	01.03.1999	=> 0010 / <=
C05 082	01.03.1999	=> 0010 / <=
C05 083	01.03.1999	=> 0010 / <=
C05 084	01.03.1999	=> 0010 / <=
C05 085	01.03.1999	=> 0010 / <=
C05 086	01.03.1999	=> 0010 / <=
C05 087	01.03.1999	=> 0010 / <=
C05 088	01.03.1999	=> 0010 / <=
C05 089	01.03.1999	=> 0010 / <=
X99 010	01.03.1999	=> 0010 / <=
X99 011	01.03.1999	=> 0010 / <=
X99 012	01.03.1999	=> 0010 / <=
Y99 010	29.08.1997	=> 0001 / <=
Y99 011	29.08.1997	=> 0001 / <=
Y99 012	29.08.1997	=> 0001 / <=
Z52 011	01.03.1999	=> 0010 / <=
Z52 012	01.03.1999	=> 0010 / <=
LISTE SO	01.03.1999	=> 0010 / <=
LISTE ID1	01.03.1999	=> 0010 / <=
LISTE ID2	01.03.1999	=> 0010 / <=
LISTE ID3	01.03.1999	=> 0010 / <=
LISTE ID4	01.03.1999	=> 0010 / <=
LISTE ID5	01.03.1999	=> 0010 / <=
LISTE ID6	01.03.1999	=> 0010 / <=
LISTE ID7	01.03.1999	=> 0010 / <=
LISTE ID8	01.03.1999	=> 0010 / <=
LISTE ID9	01.03.1999	=> 0010 / <=
LISTE ID10	01.03.1999	=> 0010 / <=
LISTE ID11	01.03.1999	=> 0010 / <=
LISTE ID12	01.03.1999	=> 0010 / <=
LISTE ID13	01.03.1999	=> 0010 / <=
LISTE ID14	01.03.1999	=> 0010 / <=
LISTE ID15	01.03.1999	=> 0010 / <=
LISTE ID16	01.03.1999	=> 0010 / <=
LISTE COS1	01.03.1999	=> 0010 / <=
LISTE COS2	01.03.1999	=> 0010 / <=
LISTE COS3	01.03.1999	=> 0010 / <=
LISTE COS4	01.03.1999	=> 0010 / <=
LISTE COS5	01.03.1999	=> 0010 / <=
LISTE COS6	01.03.1999	=> 0010 / <=
LISTE COS7	01.03.1999	=> 0010 / <=
LISTE COS8	01.03.1999	=> 0010 / <=
LISTE COS9	01.03.1999	=> 0010 / <=
LISTE COS10	01.03.1999	=> 0010 / <=
LISTE COS11	01.03.1999	=> 0010 / <=
LISTE COS12	01.03.1999	=> 0010 / <=
LISTE COS13	01.03.1999	=> 0010 / <=
LISTE COS14	01.03.1999	=> 0010 / <=
LISTE COS15	01.03.1999	=> 0010 / <=
LISTE COS16	01.03.1999	=> 0010 / <=
LISTE COS17	01.03.1999	=> 0010 / <=
LISTE COS18	01.03.1999	=> 0010 / <=
LISTE COS19	01.03.1999	=> 0010 / <=
LISTE COS20	01.03.1999	=> 0010 / <=

© BOBST SA – All rights reserved 1999

© BOBST SA – All rights reserved 1999

No PAGE	=> <=	DESIGNATION	DESCRIPTION	BEZEICHNUNG	NOTE
A 000	0001	**INTRODUCTEUR**	**INFEED DEVICE**	**EINFUEHRVORRICHTUNG**	
A01030	0010	BATI CC ET TRAVERSES	FRAME OS AND CROSS PIECES	GESTELL BS.UND QUERTRAEGER	
A01040	0010	BATI COC ET TRAVERSES	FRAME OOS AND CROSS PIECES	GESTELL GBS.UND QUERTRAEGER	
A02200	0010	CARENAGE ET PROTECTIONS ANTI–BRUIT	HOUSING AND NOISE ABSORBING PROTECTIONS	VERSCHALUNG UND LAERMSCHUTZVERSCHALUNGEN	
A02201	0010	CARENAGE ET PROTECTIONS ANTI–BRUIT	HOUSING AND NOISE ABSORBING PROTECTIONS	VERSCHALUNG UND LAERMSCHUTZVERSCHALUNGEN	
A02202	0010	CARENAGE ET PROTECTIONS ANTI–BRUIT	HOUSING AND NOISE ABSORBING PROTECTIONS	VERSCHALUNG UND LAERMSCHUTZVERSCHALUNGEN	
A02203	0010	CARENAGE ET PROTECTIONS ANTI–BRUIT	HOUSING AND NOISE ABSORBING PROTECTIONS	VERSCHALUNG UND LAERMSCHUTZVERSCHALUNGEN	
A02204	0010	CARENAGE ET PROTECTIONS ANTI–BRUIT	HOUSING AND NOISE ABSORBING PROTECTIONS	VERSCHALUNG UND LAERMSCHUTZVERSCHALUNGEN	
A03010	0010	JOUES LATERALES MOTORISEES	MOTORISED SIDE GUIDES	MOTORGETRIEBENE SEITENFUEHRUNGEN	
A03011	0010	JOUES LATERALES MOTORISEES	MOTORISED SIDE GUIDES	MOTORGETRIEBENE SEITENFUEHRUNGEN	
A03012	0010	JOUES LATERALES MOTORISEES	MOTORISED SIDE GUIDES	MOTORGETRIEBENE SEITENFUEHRUNGEN	
A03020	0010	COMMANDE ET JAUGE D'INTRODUCTION	DRIVE AND INFEED GAUGE	ANTRIEB UND EINFUEHRLEHRE	
A03021	0010	COMMANDE ET JAUGE D'INTRODUCTION	DRIVE AND INFEED GAUGE	ANTRIEB UND EINFUEHRLEHRE	
A03022	0010	COMMANDE ET JAUGE D'INTRODUCTION	DRIVE AND INFEED GAUGE	ANTRIEB UND EINFUEHRLEHRE	
A03023	0010	COMMANDE ET JAUGE D'INTRODUCTION	DRIVE AND INFEED GAUGE	ANTRIEB UND EINFUEHRLEHRE	
A03024	0010	COMMANDE ET JAUGE D'INTRODUCTION	DRIVE AND INFEED GAUGE	ANTRIEB UND EINFUEHRLEHRE	
A03025	0010	COMMANDE ET JAUGE D'INTRODUCTION	DRIVE AND INFEED GAUGE	ANTRIEB UND EINFUEHRLEHRE	
A03026	0010	COMMANDE ET JAUGE D'INTRODUCTION	DRIVE AND INFEED GAUGE	ANTRIEB UND EINFUEHRLEHRE	
A03030	0010	CHARIOT D'APPUI ARRIERE	REAR SUPPORT CARRIAGE	HINTERER ABSTUETZSCHLITTEN	
A03031	0010	CHARIOT D'APPUI ARRIERE	REAR SUPPORT CARRIAGE	HINTERER ABSTUETZSCHLITTEN	
A03032	0010	CHARIOT D'APPUI ARRIERE	REAR SUPPORT CARRIAGE	HINTERER ABSTUETZSCHLITTEN	
A03033	0010	CHARIOT D'APPUI ARRIERE	REAR SUPPORT CARRIAGE	HINTERER ABSTUETZSCHLITTEN	
A03050	0010	CHARIOT D'APPUI ARRIERE MOTORISE	MOTORIZED REAR SUPPORTING CARRIAGE	MOTORISIERTER HINTERER ABSTUETZWAGEN	
A03060	0010	RANGEUR ARRIERE	REAR JOGGER	HINTERER GERADERICHTER	
A03070	0010	RANGEUR LATERAL CC	SIDE JOGGER OS	SEITENGERADERICHTER BS.	
A04010	0010	ENTRAINEMENT DU ROULEAU D'INTRODUCTION	DRIVE OF INTRODUCTION ROLLER	ANTRIEB DER EINFUEHRROLLE	
A04011	0010	ENTRAINEMENT DU ROULEAU D'INTRODUCTION	DRIVE OF INTRODUCTION ROLLER	ANTRIEB DER EINFUEHRROLLE	
A04012	0010	ENTRAINEMENT DU ROULEAU D'INTRODUCTION	DRIVE OF INTRODUCTION ROLLER	ANTRIEB DER EINFUEHRROLLE	
A04013	0010	ENTRAINEMENT DU ROULEAU D'INTRODUCTION	DRIVE OF INTRODUCTION ROLLER	ANTRIEB DER EINFUEHRROLLE	
A04020	0010	ENTRAINEMENT DES COURROIES INTRODUCTION	FEEDER BELTS DRIVE	EINLEGERRIEMENANTRIEB	
A04021	0010	ENTRAINEMENT DES COURROIES INTRODUCTION	FEEDER BELTS DRIVE	EINLEGERRIEMENANTRIEB	
A04022	0010	ENTRAINEMENT DES COURROIES INTRODUCTION	FEEDER BELTS DRIVE	EINLEGERRIEMENANTRIEB	
A04023	0010	ENTRAINEMENT DES COURROIES INTRODUCTION	FEEDER BELTS DRIVE	EINLEGERRIEMENANTRIEB	
A04030	0010	LEVAGE DU ROULEAU D'INTRODUCTION	LIFTING DEVICE TO INTRODUCTION ROLLE	HEBEVORRICHTUNG DER EINFUEHRROLLE	
A04040	0010	REGLAGE EPAISSEUR DU CARTON	BOARD THICKNESS SETTING	EINSTELLUNG DER KARTONSTAERKE	
A04050	0010	TRANSPORT VACUUM DE L'INTRODUCTEUR	VACUUM TRANSPORT,INFEED DEVICE	VAKUUMTRANSPORT,EINFUEHRVORRICHTUNG	
A04051	0010	TRANSPORT VACUUM DE L'INTRODUCTEUR	VACUUM TRANSPORT,INFEED DEVICE	VAKUUMTRANSPORT,EINFUEHRVORRICHTUNG	
A04052	0010	TRANSPORT VACUUM DE L'INTRODUCTEUR	VACUUM TRANSPORT,INFEED DEVICE	VAKUUMTRANSPORT,EINFUEHRVORRICHTUNG	
A04060	0010	ASPIRATION LATERALE	SIDE SUCTION	SEITLICHE ANSAUGVORRICHTUNG	
A04070	0010	CAISSON D'ASPIRATION	SUCTION CHEST	SAUGKASTEN	
A04071	0010	CAISSON D'ASPIRATION	SUCTION CHEST	SAUGKASTEN	
A04080	0010	SOUFFLERIE LATERALE,CARTON COMPACT,CC	SIDE BLOWER,SOLID BOARD,OS	SEITENGEBLAESE,VOLLPAPPE,BS.	
A04090	0010	CAISSON DES COURROIES D'INTRODUCTION	FEEDER BELTS CHEST	EINLEGERRIEMENKASTEN	
A04091	0010	CAISSON DES COURROIES D'INTRODUCTION	FEEDER BELTS CHEST	EINLEGERRIEMENKASTEN	
A04092	0010	CAISSON DES COURROIES D'INTRODUCTION	FEEDER BELTS CHEST	EINLEGERRIEMENKASTEN	
A04093	0010	CAISSON DES COURROIES D'INTRODUCTION	FEEDER BELTS CHEST	EINLEGERRIEMENKASTEN	
A04094	0010	CAISSON DES COURROIES D'INTRODUCTION	FEEDER BELTS CHEST	EINLEGERRIEMENKASTEN	
A20010	0010	OUTIL CHANGEMENT ROULEAU D'INTRODUCTION	INFEED ROLLER CHANGE TOOL	WECHSELWERKZEUG DER EINFUEHRROLLE	
A90010	0010	LUBRIFICATION DES CAMES	CAM LUBRICATION	NOCKENSCHMIERUNG	
B 000	0001	**GROUPES IMPRIMEURS**	**PRINTING UNITS**	**DRUCKGRUPPEN**	

© BOBST SA – All rights reserved 1999

No PAGE	=>	<=	DESIGNATION	DESCRIPTION	BEZEICHNUNG	NOTE
B01010	0010		BATIS INFERIEURS ET CASSETTE	LOWER FRAMES AND CASSETTE	UNTERES GESTELL UND KASSETTE	
B01011	0010		PIEDS ET SCELLEMENT DES BATIS	FEET AND FRAMES ANCHORING	FUESSE UND GESTELLVERANKERUNG	
B02010	0010		PROTECTIONS ENTREE	GUARDS INLET	VERSCHALUNGEN EINGANG	
B02020	0010		PROTECTIONS SORTIE CC	GUARDS OUTLET OS	VERSCHALUNGEN AUSGANG BS.	
B02021	0010		PROTECTIONS SORTIE COC	GUARDS OUTLET OOS	VERSCHALUNGEN AUSGANG GBS.	
B02030	0010		CARENAGE CC	HOUSING OS	VERSCHALUNG BS.	
B02080	0010		PROTECTIONS LATERALES	SIDE GUARDS	SEITENVERSCHALUNGEN	
B02090	0010		CARENAGE COC	HOUSING OOS	VERSCHALUNG GBS.	
B02100	0010		CARENAGE DU DERNIER GROUPE	HOUSING OF LAST UNIT	VERSCHALUNG DES LETZTEN DRUCKWERKS	
B02110	0010		ADAPTATION SECHOIR FINAL,PROTECTIONS	FINAL DRYER ADAPTATION,GUARDS	ANPASSUNG FUER ENDTROCKNER,VERSCHALUNGEN	
B02120	0010		SECHOIRS,PROTECTIONS	DRYERS,GUARDS	TROCKNER,VERSCHALUNGEN	
B02130	0010		PROTECTIONS ANTI–BRUIT,2 GROUPES	NOISE ABSORBING PROTECTIONS,2 UNITS	LAERMSCHUTZVERSCHALUNGEN,2 GRUPPEN	
B02131	0010		PROTECTIONS ANTI–BRUIT,2 GROUPES,CC	NOISE ABSORBING PROTECTIONS,2 UNITS,OS	LAERMSCHUTZVERSCHALUNGEN,2 GRUPPEN,BS.	
B02132	0010		PROTECTIONS ANTI–BRUIT,2 GROUPES,COC	NOISE ABSORBING PROTECTIONS,2 UNITS,OOS	LAERMSCHUTZVERSCHALUNGEN,2 GRUPPEN,GBS.	
B02140	0010		PROTECTIONS ANTI–BRUIT,3 GROUPES	NOISE ABSORBING PROTECTIONS,3 UNITS	LAERMSCHUTZVERSCHALUNGEN,3GRUPPEN	
B02141	0010		PROTECTIONS ANTI–BRUIT,3 GROUPES,CC	NOISE ABSORBING PROTECTIONS,3 UNITS,OS	LAERMSCHUTZVERSCHALUNGEN,3 GRUPPEN,BS.	
B02142	0010		PROTECTIONS ANTI–BRUIT,3 GROUPES,COC	NOISE ABSORBING PROTECTIONS,3 UNITS,OOS	LAERMSCHUTZVERSCHALUNGEN,3 GRUPPEN,GBS.	
B02150	0010		PROTECTIONS ANTI–BRUIT,4 GROUPES	NOISE ABSORBING PROTECTIONS,4 UNITS	LAERMSCHUTZVERSCHALUNGEN,4 GRUPPEN	
B02151	0010		PROTECTIONS ANTI–BRUIT,4 GROUPES,CC	NOISE ABSORBING PROTECTIONS,4 UNITS,OS	LAERMSCHUTZVERSCHALUNGEN,4 GRUPPEN,BS.	
B02152	0010		PROTECTIONS ANTI–BRUIT,4 GROUPES,COC	NOISE ABSORBING PROTECTIONS,4 UNITS,OOS	LAERMSCHUTZVERSCHALUNGEN,4GRUPPEN,GBS.	
B02160	0010		PROTECTIONS ANTI–BRUIT,5 GROUPES	NOISE ABSORBING PROTECTIONS,5 UNITS	LAERMSCHUTZVERSCHALUNGEN,5 GRUPPEN	
B02161	0010		PROTECTIONS ANTI–BRUIT,5 GROUPES,CC	NOISE ABSORBING PROTECTIONS,5 UNITS,OS	LAERMSCHUTZVERSCHALUNGEN,5 GRUPPEN,BS.	
B02162	0010		PROTECTIONS ANTI–BRUIT,5 GROUPES,COC	NOISE ABSORBING PROTECTIONS,5 UNITS,OOS	LAERMSCHUTZVERSCHALUNGEN,5 GRUPPEN,GBS.	
B02170	0010		PROTECTIONS ANTI–BRUIT,6 GROUPES	NOISE ABSORBING PROTECTIONS,6 UNITS	LAERMSCHUTZVERSCHALUNGEN,6 GRUPPEN	
B02171	0010		PROTECTIONS ANTI–BRUIT,6 GROUPES,CC	NOISE ABSORBING PROTECTIONS,6 UNITS,OS	LAERMSCHUTZVERSCHALUNGEN,6GRUPPEN,BS.	
B02172	0010		PROTECTIONS ANTI–BRUIT,6 GROUPES,COC	NOISE ABSORBING PROTECTIONS,6 UNITS,OOS	LAERMSCHUTZVERSCHALUNGEN,6GRUPPEN,GBS.	
B02180	0010		PROTECTIONS ANTI–BRUIT,7 GROUPES	NOISE ABSORBING PROTECTIONS,7 UNITS	LAERMSCHUTZVERSCHALUNGEN,7 GRUPPEN	
B02181	0010		PROTECTIONS ANTI–BRUIT,7 GROUPES,CC	NOISE ABSORBING PROTECTIONS,7 UNITS,OS	LAERMSCHUTZVERSCHALUNGEN,7 GRUPPEN,BS.	
B02182	0010		PROTECTIONS ANTI–BRUIT,7 GROUPES,COC	NOISE ABSORBING PROTECTIONS,7 UNITS,OOS	LAERMSCHUTZVERSCHALUNGEN,7 GRUPPEN,GBS.	
B02190	0010		PROTECTIONS ANTI–BRUIT,8 GROUPES	NOISE ABSORBING PROTECTIONS,8 UNITS	LAERMSCHUTZVERSCHALUNGEN,8GRUPPEN	
B02191	0010		PROTECTIONS ANTI–BRUIT,8 GROUPES,CC	NOISE ABSORBING PROTECTIONS,8 UNITS,OS	LAERMSCHUTZVERSCHALUNGEN,8 GRUPPEN,BS.	
B02192	0010		PROTECTIONS ANTI–BRUIT,8 GROUPES,COC	NOISE ABSORBING PROTECTIONS,8 UNITS,OOS	LAERMSCHUTZVERSCHALUNGEN,8 GRUPPEN,GBS.	
B02240	0010		PROTECTIONS ANTI–BRUIT,2 GROUPES	NOISE ABSORBING PROTECTIONS,2 UNITS	LAERMSCHUTZVERSCHALUNGEN,2 GRUPPEN	
B02241	0010		PROTECTIONS ANTI–BRUIT,2 GROUPES,CC	NOISE ABSORBING PROTECTIONS,2 UNITS,OS	LAERMSCHUTZVERSCHALUNGEN,2 GRUPPEN,BS.	
B02242	0010		PROTECTIONS ANTI–BRUIT,2 GROUPES,COC	NOISE ABSORBING PROTECTIONS,2 UNITS,OOS	LAERMSCHUTZVERSCHALUNGEN,2GRUPPEN,GBS.	
B02250	0010		PROTECTIONS ANTI–BRUIT,3 GROUPES	NOISE ABSORBING PROTECTIONS,3 UNITS	LAERMSCHUTZVERSCHALUNGEN,3 GRUPPEN	
B02251	0010		PROTECTIONS ANTI–BRUIT,3 GROUPES,CC	NOISE ABSORBING PROTECTIONS,3 UNITS,OS	LAERMSCHUTZVERSCHALUNGEN,3 GRUPPEN,BS.	
B02252	0010		PROTECTIONS ANTI–BRUIT,3 GROUPES,COC	NOISE ABSORBING PROTECTIONS,3 UNITS,OOS	LAERMSCHUTZVERSCHALUNGEN,3 GRUPPEN,GBS.	
B02260	0010		PROTECTIONS ANTI–BRUIT,4 GROUPES	NOISE ABSORBING PROTECTIONS,4 UNITS	LAERMSCHUTZVERSCHALUNGEN,4 GRUPPEN	
B02261	0010		PROTECTIONS ANTI–BRUIT,4 GROUPES,CC	NOISE ABSORBING PROTECTIONS,4 UNITS,OS	LAERMSCHUTZVERSCHALUNGEN,4GRUPPEN,BS.	
B02262	0010		PROTECTIONS ANTI–BRUIT,4 GROUPES,COC	NOISE ABSORBING PROTECTIONS,4 UNITS,OOS	LAERMSCHUTZVERSCHALUNGEN,4GRUPPEN,GBS.	
B02270	0010		PROTECTIONS ANTI–BRUIT,5 GROUPES	NOISE ABSORBING PROTECTIONS,5 UNITS	LAERMSCHUTZVERSCHALUNGEN,5 GRUPPEN	
B02271	0010		PROTECTIONS ANTI–BRUIT,5 GROUPES,CC	NOISE ABSORBING PROTECTIONS,5 UNITS,OS	LAERMSCHUTZVERSCHALUNGEN,5 GRUPPEN,BS.	
B02272	0010		PROTECTIONS ANTI–BRUIT,5 GROUPES,COC	NOISE ABSORBING PROTECTIONS,5 UNITS,OOS	LAERMSCHUTZVERSCHALUNGEN,5GRUPPEN,GBS.	
B02280	0010		PROTECTIONS ANTI–BRUIT,6 GROUPES	NOISE ABSORBING PROTECTIONS,6 UNITS	LAERMSCHUTZVERSCHALUNGEN,6GRUPPEN	
B02281	0010		PROTECTIONS ANTI–BRUIT,6 GROUPES,CC	NOISE ABSORBING PROTECTIONS,6 UNITS,OS	LAERMSCHUTZVERSCHALUNGEN,6GRUPPEN,BS.	
B02282	0010		PROTECTIONS ANTI–BRUIT,6 GROUPES,COC	NOISE ABSORBING PROTECTIONS,6 UNITS,OOS	LAERMSCHUTZVERSCHALUNGEN,6GRUPPEN,GBS.	
B02290	0010		PROTECTIONS ANTI–BRUIT,7 GROUPES	NOISE ABSORBING PROTECTIONS,7 UNITS	LAERMSCHUTZVERSCHALUNGEN,7 GRUPPEN	
B02291	0010		PROTECTIONS ANTI–BRUIT,7 GROUPES,CC	NOISE ABSORBING PROTECTIONS,7 UNITS,OS	LAERMSCHUTZVERSCHALUNGEN,7 GRUPPEN,BS.	
B02292	0010		PROTECTIONS ANTI–BRUIT,7 GROUPES,COC	NOISE ABSORBING PROTECTIONS,7 UNITS,OOS	LAERMSCHUTZVERSCHALUNGEN,7GRUPPEN,GBS.	

© BOBST SA – All rights reserved 1999

No PAGE	=>	<=	DESIGNATION	DESCRIPTION	BEZEICHNUNG	NOTE
B02300	0010		PROTECTIONS ANTI–BRUIT,8 GROUPES	NOISE ABSORBING PROTECTIONS,8 UNITS	LAERMSCHUTZVERSCHALUNGEN,8 GRUPPEN	
B02301	0010		PROTECTIONS ANTI–BRUIT,8 GROUPES,CC	NOISE ABSORBING PROTECTIONS,8 UNITS,OS	LAERMSCHUTZVERSCHALUNGEN,8 GRUPPEN,BS.	
B02302	0010		PROTECTIONS ANTI–BRUIT,8 GROUPES,COC	NOISE ABSORBING PROTECTIONS,8 UNITS,OOS	LAERMSCHUTZVERSCHALUNGEN,8 GRUPPEN,GBS.	
B05040	0010		ROULEAU PRESSEUR	PRESSURE ROLLER	DRUCKWALZE	
B05041	0010		ENTRAINEMENT ROULEAUX DE TRANSPORT COC	CONVEYOR ROLLER DRIVE OOS	ANTRIEB DER TRANSPORTROLLEN GBS	
B05042	0010		BATIS SUPERIEURS,ROULEAUX TRANSPORT CC	UPPER FRAMES AND CONVEYOR ROLLERS OS	OBERES GESTELL UND TRANSPORTROLLEN BS.	
B05043	0010		BATIS SUPERIEURS,ROULEAUX TRANSPORT COC	UPPER FRAMES AND CONVEYOR ROLLERS OOS	OBERES GESTELL UND TRANSPORTROLLEN GBS.	
B05050	0010		TRANSPORT VACUUM,PARTIE INFERIEURE	VACUUM CONVEYOR,LOWER PART	VAKUUMFOERDERVORRICHTUNG,UNTERTEIL	
B05051	0010		TRANSPORT VACUUM,PARTIE INFERIEURE	VACUUM CONVEYOR,LOWER PART	VAKUUMFOERDERVORRICHTUNG,UNTERTEIL	
B05052	0010		TRANSPORT VACUUM,PARTIE SUPERIEURE	VACUUM CONVEYOR,UPPER PART	VAKUUMFOERDERVORRICHTUNG,OBERTEIL	
B05060	0010		ARBRE D'ENTRAINEMENT DU PREMIER GROUPE	DRIVE SHAFT OF FIRST PRINTING UNIT	ANTRIEBSWELLE DES ERSTEN DRUCKWERKS	
B05070	0010		ARBRE D'ENTRAINEMENT 2EME GR.ET SUIVANTS	DRIVE SHAFT OF SECOND PRINTING UNIT	ANTRIEBSWELLE DES ZWEITEN DRUCKWERKS	
B09010	0010		NETTOYEUR DE FEUILLES,ADAPTATION	SHEET CLEANER,ADAPTATION	BLAETTLERREINIGER,ANPASSUNG	
B09011	0010		NETTOYEUR DE FEUILLES,ADAPTATION	SHEET CLEANER,ADAPTATION	BLAETTLERREINIGER,ANPASSUNG	
B09012	0010		NETTOYEUR DE FEUILLES,ADAPTATION	SHEET CLEANER,ADAPTATION	BLAETTLERREINIGER,ANPASSUNG	
B09020	0010		EVACUATION DE LA POUSSIERE	DUST ELIMINATION	STAUB ENTSORGUNG	
B10010	0010		ENCRAGE,LEVIERS CC	INKING DEVICE,LEVERS OS	EINFAERBE VORRICHTUNG,HEBEL BS.	
B10011	0010		ENCRAGE,LEVIERS COC	INKING DEVICE,LEVERS OOS	EINFAERBE VORRICHTUNG,HEBEL GBS.	
B10012	0010		ENCRAGE,CYLINDRE TRAME	INKING DEVICE,SCREENED INK CYLINDER	EINFAERBE VORRICHTUNG,GERASTERTE WALZE	
B10013	0010		ENCRAGE,CYLINDRE TRAME COC	INKING DEVICE,SCREENED INK CYLINDER OOS	EINFAERBE VORRICHT.,GERASTERTE WALZE GBS	
B10020	0010		ENCRAGE,CYLINDRE TRAME	INKING DEVICE,SCREENED INK CYLINDER	EINFAERBE VORRICHTUNG,GERASTERTE WALZE	
B10030	0010		RACLE ET FIXATION DES CLICHES	DOCTOR BLADE,FITTING OF PRINTING PLATES	RAKEL UND KLISCHEEBEFESTIGUNG	
B10040	0010		REGLAGE DE LA CHAMBRE A RACLE CC	SETTING OF CHAMBERED DOCTOR BLADE OS	EINSTELLUNG KAMMERRAKEL BS.	
B10041	0010		REGLAGE DE LA CHAMBRE A RACLE COC	SETTING OF CHAMBERED DOCTOR BLADE OOS	EINSTELLUNG KAMMERRAKEL GBS.	
B10050	0010		CHAMBRE A RACLE	CHAMBERED DOCTOR BLADE	KAMMERRAKEL	
B10060	0010		BAC DE RECUPERATION	COLLECTING BASIN	SAMMELBEHAELTER	
B10061	0010		BAC DE RECUPERATION	COLLECTING BASIN	SAMMELBEHAELTER	
B10100	0010		CHARIOT D'ENCRAGE	INKING CARRIAGE	FARBWERKGESTELL	
B10120	0010		PROTECTION DU DERNIER GROUPE	GUARD OF LAST UNIT	VERSCHALUNG DES LETZTEN DRUCKWERKS	
B11010	0010		ENTRAINEMENT DU CYLINDRE PORTE–CLICHE	DRIVE OF PLATE CYLINDER	ANTRIEB DES PLATTENZYLINDERS	
B11011	0010		ENTRAINEMENT DU CYLINDRE PORTE–CLICHE	DRIVE OF PLATE CYLINDER	ANTRIEB DES PLATTENZYLINDERS	
B11012	0010		DEPLACEMENT LAT.DU CYLINDRE PORTE–CLICHE	LATERAL SHIFTING OF PLATE CYLINDER	SEITL.VERSCHIEBUNG DES DRUCKPLATTENZYL.	
B11013	0010		BOITE DE COMMANDE COC	DRIVE CASE OOS	ANTRIEBSGEHAEUSE GBS.	
B11014	0010		BOITE DE COMMANDE COC	DRIVE CASE OOS	ANTRIEBSGEHAEUSE GBS.	
B11015	0010		BOITE DE COMMANDE ET COUVERCLE COC	DRIVE CASE AND COVER OOS	ANTRIEBSGEHAEUSE UND DECKEL GBS.	
B11016	0010		BOITE DE COMMANDE,LEVIERS COC	DRIVE CASE,LEVERS OOS	ANTRIEBSGEHAEUSE,HEBEL GBS.	
B11020	0010		CYLINDRE PORTE–CLICHE	PLATE CYLINDER	KLISCHEEZYLINDER	
B11030	0010		PALIER,CYLINDRE PORTE–CLICHE CC	PILLOW–BLOCK,PLATE CYLINDER OS	LAGER,KLISCHEEZYLINDER BS.	
B11040	0010		FIXATION DES CLICHES	FITTING OF PRINTING PLATES	KLISCHEEBEFESTIGUNG	
B11060	0010		LEVAGE DE LA CASSETTE	CASSETTE LIFTING	HEBEN DER KASSETTE	
B11061	0010		LEVAGE DE LA CASSETTE COC	CASSETTE LIFTING OOS	HEBEN DER KASSETTE GBS.	
B11062	0010		LEVAGE DE LA CASSETTE	CASSETTE LIFTING	HEBEN DER KASSETTE	
B11070	0010		REGLAGE EPAISSEUR DU CARTON,CC	BOARD THICKNESS SETTING,OS	EINSTELLUNG DER KARTONSTAERKE,BS.	
B11071	0010		REGLAGE EPAISSEUR DU CARTON,COC	BOARD THICKNESS SETTING,OOS	EINSTELLUNG DER KARTONSTAERKE,GBS.	
B11072	0010		REGLAGE EPAISSEUR DU CARTON,CC	BOARD THICKNESS SETTING,OS	EINSTELLUNG DER KARTONSTAERKE,BS.	
B11100	0010		COMMANDE DU CYLINDRE PORTE–CLICHE	DRIVE OF PLATE CYLINDER	ANTRIEB DES PLATTENZYLINDERS	
B13010	0010		CHARIOT VA–ET–VIENT DU CYLINDRE TRAME CC	SHUTTLE CARRIAGE OF SCREENED CYLINDER OS	RASTERWALZEN–PENDELWAGEN BS.	
B13011	0010		CHARIOT VA–ET–VIENT CYLINDRE TRAME COC	SHUTTLE CARRIAGE OF SCREENED CYL. OOS	RASTERWALZEN–PENDELWAGEN GBS.	
B13020	0010		GUIDAGE DU CHARIOT VA–ET–VIENT	SHUTTLE CARRIAGE GUIDING	PENDELWAGENFUEHRUNG	
B13030	0010		CENTRAGE CHARIOT TRANSP. CYLINDRE TRAME	CENTERING OF SCEENED CYLINDER	ZENTRIERUNG DES RASTERWALZEN–TRANSP.WAG.	

© BOBST SA – All rights reserved 1999

No PAGE	=>	<=	DESIGNATION	DESCRIPTION	BEZEICHNUNG	NOTE
B13040	0010		ELEVATEUR DU CYLINDRE TRAME	SCREENED CYLINDER ELEVATOR	RASTERWALZENHEBER	
B13041	0010		ELEVATEUR DU CYLINDRE TRAME	SCREENED CYLINDER ELEVATOR	RASTERWALZENHEBER	
B13042	0010		ELEVATEUR DU CYLINDRE TRAME	SCREENED CYLINDER ELEVATOR	RASTERWALZENHEBER	
B13043	0010		ELEVATEUR DU CYLINDRE TRAME	SCREENED CYLINDER ELEVATOR	RASTERWALZENHEBER	
B13050	0010		CHARIOT DE TRANSPORT DU CYLINDRE TRAME	SCREENED CYLINDER TROLLEY	RASTERWALZEN–TRANSPORTWAGEN	
B13051	0010		CHARIOT DE TRANSPORT DU CYLINDRE TRAME	SCREENED CYLINDER TROLLEY	RASTERWALZEN–TRANSPORTWAGEN	
B18010	0010		CHARIOT DE LAVAGE,CC	WASHING CARRIAGE,OS	WASCHEINSCHUB,BS.	
B18011	0010		CHARIOT DE LAVAGE,COC	WASHING CARRIAGE,OOS	WASCHEINSCHUB,GBS.	
B18030	0010		CHARIOT DE LAVAGE,CC	WASHING CARRIAGE,OS	WASCHEINSCHUB,BS.	
B18031	0010		CHARIOT DE LAVAGE,COC	WASHING CARRIAGE,OOS	WASCHEINSCHUB,GBS.	
C 000	0001		**TRANSPORT SORTIE IMPRIMEUSE**	**PRINTER OUTLET CONVEYOR**	**TRANSPORT AM DRUCKMASCHINENAUSGANG**	
C05010	0010		ENTRAINEMENT ROULEAUX DE TRANSPORT COC	CONVEYOR ROLLER DRIVE OOS	ANTRIEB DER TRANSPORTROLLEN GBS	
C05011	0010		BATIS SUPERIEURS,ROULEAUX DE TRANSPORT	UPPER FRAMES AND CONVEYOR ROLLERS	OBERES GESTELL UND TRANSPORTROLLEN	
C05012	0010		TRANSPORT VACUUM,SUPPORTS ET PROTECTIONS	VACUUM TRANSPORT,SUPPORTS AND GUARDS	VAKUUMTRANSPORT,HALTER UND VERSCHALUNGEN	
C05020	0010		ARBRE D'ENTRAINEMENT DERNIER GROUPE	DRIVE SHAFT LAST UNIT	ANTRIEBSWELLE LETZTES WERK	
C05080	0010		CONVOYEUR,ENTREE	CONVEYOR,INLET	TRANSPORTVORRICHTUNG,EINGANG	
C05081	0010		CONVOYEUR,SORTIE	CONVEYOR,OUTLET	TRANSPORTVORRICHTUNG,AUSGANG	
C05082	0010		CONVOYEUR,TENDEUR DE COURROIES	CONVEYOR,BELTS TIGHTENER	TRANSPORTVORRICHTUNG,RIEMENSPANNER	
C05083	0010		CONVOYEUR,TENDEUR DE COURROIES	CONVEYOR,BELTS TIGHTENER	TRANSPORTVORRICHTUNG,RIEMENSPANNER	
C05084	0010		CONVOYEUR,ENTRAINEMENT	CONVEYOR,DRIVE	TRANSPORTVORRICHTUNG,ANTRIEB	
C05085	0010		CONVOYEUR,PARTIE SUPERIEURE	CONVEYOR,UPPER PART	TRANSPORTVORRICHTUNG,OBERTEIL	
C05086	0010		CONVOYEUR,PARTIE INFERIEURE ET JOUES	CONVEYOR,LOWER PART AND GUIDES	TRANSPORTVORRICHTUNG,UNTERTEIL U.WANGEN	
C05087	0010		CONVOYEUR,EJECTEUR DE FEUILLES	CONVEYOR,SHEET EJECTOR	TRANSPORTVORRICHTUNG,BOGENAUSWERFER	
C05088	0010		CONVOYEUR,PIEDS ET PROTECTIONS	CONVEYOR,FEET AND GUARDS	TRANSPORTVORRICHTUNG,FUESSE U.VERSCHAL.	
C05089	0010		CONVOYEUR,GUIDES,SORTIE	CONVEYOR,GUIDES,OUTLET	TRANSPORTVORRICHTUNG,FUEHRUNGEN,AUSGANG	
X 000	0001		**OUTILLAGE**	**TOOL SET**	**WERKZEUGSATZ**	
X99010	0010		CAISSE D'OUTILLAGE	TOOL BOX	WERKZEUGKISTE	
X99011	0010		CAISSE D'OUTILLAGE	TOOL BOX	WERKZEUGKISTE	
X99012	0010		CAISSE D'OUTILLAGE	TOOL BOX	WERKZEUGKISTE	
Y 000	0001		**VISSERIE**	**SCREWS**	**SCHRAUBEN**	
Y99010	0001		VISSERIE STANDARD	STANDARD SCREWS	NORMALSCHRAUBEN	
Y99011	0001		VISSERIE STANDARD	STANDARD SCREWS	NORMALSCHRAUBEN	
Y99012	0001		VISSERIE STANDARD	STANDARD SCREWS	NORMALSCHRAUBEN	
Z 000	0001		**INFORMATIONS DIVERSES**	**VARIOUS INFORMATION**	**VERSCHIEDENE INFORMATIONEN**	

© BOBST SA – All rights reserved 1999

No IDENT.	No PIECE	=> <=	REMARQUES	DESIGNATION	DESCRIPTION	BEZEICHNUNG	NOTE
A01030–0	**0316 0000 MA**	0010		LISTE DE PIECES	SPARE PARTS LIST	ERSATZTEILLISTE	
A01030–1	**0294 507 200**	0010		TRAVERSE SUPERIEURE	UPPER CROSS PIECE	OBERES QUERSTUECK	
A01030–2	**0531 007 800**	0010		AXE	AXLE	ACHSE	
A01030–3	**0294 507 400**	0010		ECLISSE	FISH PLATE	LASCHE	
A01030–4	**1010 808 002**	0010		GOUPILLE ELASTIQUE	ROLL PIN	FEDERSTAHLSTIFT	
A01030–5	**1260 001 300**	0010		FILTRE A AIR	AIR FILTER	LUFTFILTER	
A01030–6	**1007 123 400**	0010		RONDELLE	WASHER	UNTERLAGSSCHEIBE	
A01030–7	**0294 506 800**	0010		CANIVEAU	DUCT	RINNE	
A01030–8	**0294 508 900**	0010		TRAVERSE	CROSS PIECE	QUERSTUECK	
A01030–9	**0294 506 900**	0010		TRAVERSE INFERIEURE	LOWER CROSS PIECE	UNTERES QUERSTUECK	
A01030–10	**0315 112 700**	0010		RAIL	RAIL	SCHIENE	
A01030–11	**0294 106 400**	0010		PLAQUETTE	SMALL PLATE	PLAETTCHEN	
A01030–12	**0294 178 600**	0010		SUPPORT	SUPPORT	HALTER	
A01030–13	**1007 208 404**	0010		RONDELLE	WASHER	UNTERLAGSSCHEIBE	
A01030–14	**0294 171 500**	0010		APPUI	SUPPORT	STUETZE	
A01030–15	**1008 417 052**	0010		ENTRETOISE	DISTANCE PIECE	ZWISCHENSTUECK	
A01030–16	**0294 0000 MD**	0010		PIED	FOOT	FUSS	
A01030–17	**1004 130 052**	0010		ECROU	NUT	MUTTER	
A01030–18	**1007 122 800**	0010		RONDELLE	WASHER	UNTERLAGSSCHEIBE	
A01030–19	**1007 122 900**	0010		RONDELLE	WASHER	UNTERLAGSSCHEIBE	
A01030–20	**1004 028 300**	0010		ECROU	NUT	MUTTER	
A01030–21	**0294 080 300**	0010		BATI	FRAME	GESTELL	
A01030–22	**1077 014 500**	0010		DISP. DE LEVAGE	LIFTING DEVICE	HEBEVORRICHTUNG	
A01030–23	**0294 571 300**	0010	F 160–A	ENTRETOISE	DISTANCE PIECE	ZWISCHENSTUECK	
A01040–0	**0316 0000 MA**	0010		LISTE DE PIECES	SPARE PARTS LIST	ERSATZTEILLISTE	
A01040–1	**0531 007 800**	0010		AXE	AXLE	ACHSE	
A01040–2	**0294 507 400**	0010		ECLISSE	FISH PLATE	LASCHE	
A01040–3	**1010 808 002**	0010		GOUPILLE ELASTIQUE	ROLL PIN	FEDERSTAHLSTIFT	
A01040–4	**0294 507 000**	0010		TRAVERSE	CROSS PIECE	QUERSTUECK	
A01040–5	**0294 540 900**	0010		PLAQUETTE	SMALL PLATE	PLAETTCHEN	
A01040–6	**0294 541 000**	0010		PLAQUETTE	SMALL PLATE	PLAETTCHEN	
A01040–7	**0294 507 300**	0010		TRAVERSE	CROSS PIECE	QUERSTUECK	
A01040–8	**1008 417 052**	0010		ENTRETOISE	DISTANCE PIECE	ZWISCHENSTUECK	
A01040–9	**0294 506 300**	0010		TRAVERSE	CROSS PIECE	QUERSTUECK	
A01040–10	**1004 028 300**	0010		ECROU	NUT	MUTTER	
A01040–11	**1007 122 800**	0010		RONDELLE	WASHER	UNTERLAGSSCHEIBE	
A01040–12	**1007 122 900**	0010		RONDELLE	WASHER	UNTERLAGSSCHEIBE	
A01040–13	**1004 130 052**	0010		ECROU	NUT	MUTTER	
A01040–14	**0294 0000 MD**	0010		PIED	FOOT	FUSS	
A01040–15	**0294 511 700**	0010		BATI	FRAME	GESTELL	
A01040–16	**0294 542 900**	0010		SUPPORT	SUPPORT	HALTER	
A01040–17	**0294 516 500**	0010		SUPPORT	SUPPORT	HALTER	
A01040–18	**1007 208 001**	0010		RONDELLE	WASHER	UNTERLAGSSCHEIBE	
A01040–19	**1077 014 500**	0010		DISP. DE LEVAGE	LIFTING DEVICE	HEBEVORRICHTUNG	
A01040–20	**0294 571 300**	0010	F 160–A	ENTRETOISE	DISTANCE PIECE	ZWISCHENSTUECK	
A01040–999	**0294 559 100**	0010		SCHEMA PNEUMATIQUE	PNEUMATIC DIAGRAM	PNEUMATIKPLAN	
A02200–0	**0316 0000 MO**	0010		LISTE DE PIECES	SPARE PARTS LIST	ERSATZTEILLISTE	

© BOBST SA – All rights reserved 1999

No IDENT.	No PIECE	=> <=	REMARQUES	DESIGNATION	DESCRIPTION	BEZEICHNUNG	NOTE
A02200–1	0294532100	0010		PANNEAU	PANEL	TAFEL	
A02200–2	1001604201	0010		VIS	SCREW	SCHRAUBE	
A02200–3	0294553000	0010		TOLE	METAL SHEET	BLECH	
A02200–4	0294543100	0010		PLAQUE	PLATE	PLATTE	
A02200–5	0294532600	0010		PANNEAU	PANEL	TAFEL	
A02200–6	0294531800	0010		PANNEAU	PANEL	TAFEL	
A02200–7	0294549300	0010		TOLE	METAL SHEET	BLECH	
A02200–8	0294531700	0010		PANNEAU	PANEL	TAFEL	
A02200–9	0294532300	0010		PANNEAU	PANEL	TAFEL	
A02200–10	0294540400	0010		PANNEAU	PANEL	TAFEL	
A02200–11	0294532500	0010		PANNEAU	PANEL	TAFEL	
A02200–12	0294532400	0010		PANNEAU	PANEL	TAFEL	
A02200–13	0294535500	0010		DEFLECTEUR	DEFLECTOR	ABLENKER	
A02200–14	1007208403	0010		RONDELLE	WASHER	UNTERLAGSSCHEIBE	
A02200–15	0294533300	0010		TOLE	METAL SHEET	BLECH	
A02200–16	0294533400	0010		TOLE	METAL SHEET	BLECH	
A02200–17	0294550000	0010		EQUERRE	CORNER PIECE	WINKELSTUECK	
A02200–18	0294533100	0010		TOLE	METAL SHEET	BLECH	
A02200–19	0294533200	0010		TOLE	METAL SHEET	BLECH	
A02200–20	1007208404	0010		RONDELLE	WASHER	UNTERLAGSSCHEIBE	
A02200–21	1007066600	0010		RONDELLE	WASHER	UNTERLAGSSCHEIBE	
A02200–22	0294532200	0010		PANNEAU	PANEL	TAFEL	
A02200–23	0294532000	0010		PANNEAU	PANEL	TAFEL	
A02200–24	0294533600	0010		CHARPENTE	FRAMEWORK	FACHWERK	
A02200–25	0294577400	0010		PINCE	PLIERS	ZANGE	
A02201–0	03160000MO	0010		LISTE DE PIECES	SPARE PARTS LIST	ERSATZTEILLISTE	
A02201–1	0294533000	0010	F 160–A	PANNEAU	PANEL	TAFEL	
A02201–2	0294556200	0010	F 203–A	PANNEAU	PANEL	TAFEL	
A02201–3	0294534000	0010		PANNEAU	PANEL	TAFEL	
A02201–4	0294540500	0010		PANNEAU	PANEL	TAFEL	
A02201–5	0294516700	0010		APPUI	SUPPORT	STUETZE	
A02201–6	1007208403	0010		RONDELLE	WASHER	UNTERLAGSSCHEIBE	
A02201–8	0294567000	0010		PANNEAU	PANEL	TAFEL	
A02201–9	0294533900	0010		PANNEAU	PANEL	TAFEL	
A02201–10	0294538600	0010		APPUI	SUPPORT	STUETZE	
A02201–11	0294557600	0010		PANNEAU	PANEL	TAFEL	
A02201–12	0294532900	0010		PANNEAU	PANEL	TAFEL	
A02201–13	0294533800	0010		PANNEAU	PANEL	TAFEL	
A02201–14	0294557700	0010		PLAQUE	PLATE	PLATTE	
A02201–15	0294535700	0010		EQUERRE	CORNER PIECE	WINKELSTUECK	
A02201–16	0294576000	0010	F 160–A	TOLE	METAL SHEET	BLECH	
A02201–17	0294575900	0010	F 160–A	TOLE	METAL SHEET	BLECH	
A02201–18	0294577300	0010	F 160–A	TOLE	METAL SHEET	BLECH	
A02201–19	0294532800	0010	F 160–A	PORTE	DOOR	TUERE	
A02201–20	0294552000	0010	F 203–A	PORTE	DOOR	TUERE	
A02202–0	03160000MO	0010		LISTE DE PIECES	SPARE PARTS LIST	ERSATZTEILLISTE	
A02202–1	0294551500	0010		PLAQUE	PLATE	PLATTE	
A02202–2	1008906096	0010		ENTRETOISE	DISTANCE PIECE	ZWISCHENSTUECK	

© BOBST SA – All rights reserved 1999

No IDENT.	No PIECE	=> <=	REMARQUES	DESIGNATION	DESCRIPTION	BEZEICHNUNG	NOTE
A02202–3	**0485163400**	0010		PLAQUETTE	SMALL PLATE	PLAETTCHEN	
A02202–4	**0294551300**	0010		PLAQUETTE	SMALL PLATE	PLAETTCHEN	
A02202–5	**0294551600**	0010		CENTRAGE	CENTERING PIECE	ZENTRIERSTUECK	
A02202–6	**0294557000**	0010		SUPPORT	SUPPORT	HALTER	
A02202–7	**1072000800**	0010	.	AIMANT PERMANENT	PERMANENT MAGNET	DAUERMAGNET	
A02202–8	**0294551800**	0010		SUPPORT	SUPPORT	HALTER	
A02202–9	**0294551700**	0010		DOIGT D'ARRET	CATCH	ARRETIERFINGER	
A02202–10	**1007208404**	0010		RONDELLE	WASHER	UNTERLAGSSCHEIBE	
A02202–11	**1007020700**	0010		RONDELLE	WASHER	UNTERLAGSSCHEIBE	
A02202–12	**0294550800**	0010		ETAU	VICE	SCHRAUBSTOCK	
A02202–13	**871100008**	0010		CIRCLIPS EXTERIEUR	OUTER SNAP RING	AEUSSERER SPANNRING	
A02202–14	**0294550900**	0010		VIS	SCREW	SCHRAUBE	
A02202–15	**1051008300**	0010		POIGNEE	HANDLE	HANDGRIFF	
A02202–16	**0294550700**	0010		DEFLECTEUR	DEFLECTOR	ABLENKER	
A02203–0	**0316 0000 MO**	0010		LISTE DE PIECES	SPARE PARTS LIST	ERSATZTEILLISTE	
A02203–1	**0294550400**	0010		COUVERCLE	COVER	DECKEL	
A02203–2	**0294550300**	0010		CAPOT	END–CAP	ABSCHLUSSDECKEL	
A02203–3	**1051025000**	0010		POIGNEE	HANDLE	HANDGRIFF	
A02204–0	**0316 0000 MO**	0010		LISTE DE PIECES	SPARE PARTS LIST	ERSATZTEILLISTE	
A02204–1	**1001604201**	0010		VIS	SCREW	SCHRAUBE	
A02204–2	**0294561500**	0010	CC	TOLE	METAL SHEET	BLECH	
A02204–3	**0294561600**	0010	COC	TOLE	METAL SHEET	BLECH	
A02204–4	**0294559700**	0010		GAINE	SLEEVE	SCHUTZHUELLE	
A02204–5	**0294 0000 OD**	0010		VIS DE REGLAGE	SET SCREW	REGULIERSCHRAUBE	
A02204–6	**0294194500**	0010		TIGE	ROD	STANGE	
A02204–7	**1260028600**	0010		FILTRE	FILTER	FILTER	
A02204–8	**1259018500**	0010		COLLIER DE SERRAGE	TIGHTENING COLLAR	SPANNRING	
A02204–9	**0294561200**	0010		GAINE	SLEEVE	SCHUTZHUELLE	
A02204–10	**1008011073**	0010	Ø11/16X86,5	ENTRETOISE	DISTANCE PIECE	ZWISCHENSTUECK	
A02204–11	**1006002200**	0010		TAMPON	PLUG	DUEBEL	
A03010–0	**0316 0000 ME**	0010		LISTE DE PIECES	SPARE PARTS LIST	ERSATZTEILLISTE	
A03010–1	**871000052**	0010		CIRCLIPS INTERIEUR	INNER SNAP RING	INNERER SPANNRING	
A03010–2	**1007013100**	0010		RONDELLE	WASHER	UNTERLAGSSCHEIBE	
A03010–3	**871100020**	0010		CIRCLIPS EXTERIEUR	OUTER SNAP RING	AEUSSERER SPANNRING	
A03010–4	**1007220510**	0010		RONDELLE	WASHER	UNTERLAGSSCHEIBE	
A03010–5	**1116238600**	0010	6304–2RS1	ROULEMENT A BILLES	BALL BEARING	KUGELLAGER	
A03010–6	**1008308433**	0010		ENTRETOISE	DISTANCE PIECE	ZWISCHENSTUECK	
A03010–7	**0294522400**	0010		PALIER	PLUMMER–BLOCK	LAGER	
A03010–8	**1008048000**	0010		ENTRETOISE	DISTANCE PIECE	ZWISCHENSTUECK	
A03010–9	**1125371307**	0010		ROUE A CHAINE	SPROCKET WHEEL	KETTENRAD	
A03010–10	**0294522500**	0010		ARBRE	SHAFT	WELLE	
A03010–11	**0294522700**	0010		ECROU	NUT	MUTTER	
A03010–12	**0294523700**	0010		SUPPORT	SUPPORT	HALTER	
A03010–13	**1008011013**	0010		ENTRETOISE	DISTANCE PIECE	ZWISCHENSTUECK	
A03010–14	**0294523800**	0010		SUPPORT	SUPPORT	HALTER	
A03010–999	**0294559100**	0010		SCHEMA PNEUMATIQUE	PNEUMATIC DIAGRAM	PNEUMATIKPLAN	

© BOBST SA – All rights reserved 1999

No IDENT.	No PIECE	=> <=	REMARQUES	DESIGNATION	DESCRIPTION	BEZEICHNUNG	NOTE
A03011–0	0316 0000 ME	0010		LISTE DE PIECES	SPARE PARTS LIST	ERSATZTEILLISTE	
A03011–1	0294 518 100	0010	CC	JOUE	SIDE GUIDE	SEITENFUEHRUNG	
A03011–2	0294 545 900	0010		SUPPORT	SUPPORT	HALTER	
A03011–3	0294 544 900	0010		SUPPORT	SUPPORT	HALTER	
A03011–4	0294 545 700	0010		ENTRETOISE	DISTANCE PIECE	ZWISCHENSTUECK	
A03011–5	1111 520 010	0010		DOUILLE	BUSHING	BUCHSE	
A03011–6	0294 514 100	0010		PALIER	PLUMMER–BLOCK	LAGER	
A03011–7	1008 047 400	0010		ENTRETOISE	DISTANCE PIECE	ZWISCHENSTUECK	
A03011–8	0294 566 100	0010		BUTEE	STOP	ANSCHLAG	
A03011–9	0294 566 200	0010		SUPPORT	SUPPORT	HALTER	
A03011–11	1255 306 200	0010		RACCORDS PNEUMATIQUES	PNEUMATIC CONNECTIONS	PNEUM. ANSCHLUESSE	
A03011–12	1141 050 002	0010		VERIN PNEUMATIQUE	PNEUMATIC JACK	PNEUMATIKHEBER	
A03011–13	0294 545 200	0010		SUPPORT	SUPPORT	HALTER	
A03011–14	1074 005 600	0010		CALE A PELER	PEEL–OFF SHIM	ABZIEHSCHICHTUNTERLAGE	
A03011–15	0294 507 700	0010		PATIN	SLIDING SHOE	GLEITSCHUH	
A03011–16	0294 523 300	0010		ECROU	NUT	MUTTER	
A03011–21	0294 569 200	0010	COC	JOUE	SIDE GUIDE	SEITENFUEHRUNG	
A03011–23	0294 580 800	0010		ENTRETOISE	DISTANCE PIECE	ZWISCHENSTUECK	
A03011–24	1155 172 700	0010		JOINT	SEAL	DICHTUNG	
A03011–25	1008 420 016	0010		ENTRETOISE	DISTANCE PIECE	ZWISCHENSTUECK	
A03011–999	0294 559 100	0010		SCHEMA PNEUMATIQUE	PNEUMATIC DIAGRAM	PNEUMATIKPLAN	
A03012–0	0316 0000 ME	0010		LISTE DE PIECES	SPARE PARTS LIST	ERSATZTEILLISTE	
A03012–11	0294 576 100	0010		EQUERRE	CORNER PIECE	WINKELSTUECK	
A03012–12	1008 306 302	0010		ENTRETOISE	DISTANCE PIECE	ZWISCHENSTUECK	
A03012–13	1008 308 424	0010		ENTRETOISE	DISTANCE PIECE	ZWISCHENSTUECK	
A03012–14	2308 102 500	0010		RACCORD	CONNECTION	ANSCHLUSS	
A03012–15	0294 576 500	0010		PLAQUETTE	SMALL PLATE	PLAETTCHEN	
A03012–16	0294 576 600	0010		GUIDE	GUIDE	FUEHRUNG	
A03012–17	0294 576 200	0010		CHAINE	CHAIN	KETTE	
A03012–18	0294 576 400	0010		SUPPORT	SUPPORT	HALTER	
A03012–19	1007 208 404	0010	Ø8,4/21X4MM	RONDELLE	WASHER	UNTERLAGSSCHEIBE	
A03012–20	0294 576 300	0010		TUBE	TUBE	ROHR	
A03012–999	0294 559 100	0010		SCHEMA PNEUMATIQUE	PNEUMATIC DIAGRAM	PNEUMATIKPLAN	
A03020–0	0316 0000 MC	0010		LISTE DE PIECES	SPARE PARTS LIST	ERSATZTEILLISTE	
A03020–1	0294 506 700	0010		AXE	AXLE	ACHSE	
A03020–2	0294 527 300	0010		COULISSE	SLIDE	GLEITBAHN	
A03020–3	0294 528 200	0010		JAUGE	CALIPER	LEHRE	
A03020–9	0294 528 100	0010		JAUGE	CALIPER	LEHRE	
A03020–10	0294 527 400	0010		LARDON	CLAMPING BAR	SPANNLEISTE	
A03020–11	0294 528 000	0010		GLISSIERE	SLIDING PIECE	GLEITSTUECK	
A03020–12	1074 005 600	0010		CALE A PELER	PEEL–OFF SHIM	ABZIEHSCHICHTUNTERLAGE	
A03020–13	0294 507 700	0010		PATIN	SLIDING SHOE	GLEITSCHUH	
A03020–14	1010 110 035	0010		AXE	AXLE	ACHSE	
A03020–15	1015 052 600	0010		GALET	ROLLER	ROLLE	
A03020–16	0294 528 800	0010		ETRIER	STRAP	BUEGEL	
A03020–17	0294 523 300	0010		ECROU	NUT	MUTTER	
A03020–18	1111 709 017	0010		DOUILLE	BUSHING	BUCHSE	
A03020–19	0294 506 400	0010		GUIDE	GUIDE	FUEHRUNG	

© BOBST SA – All rights reserved 1999

No IDENT.	No PIECE	=> <=	REMARQUES	DESIGNATION	DESCRIPTION	BEZEICHNUNG	NOTE
A03020–20	0294504800	0010		PLOT	BLOCK	BLOCK	
A03020–21	0294523200	0010		RONDELLE	WASHER	UNTERLAGSSCHEIBE	
A03020–22	1111914002	0010		DOUILLE	BUSHING	BUCHSE	
A03020–23	1119117600	0010		CIRCLIPS	SNAP RING	SPANNRING	
A03020–24	0294080700	0010		PLOT	BLOCK	BLOCK	
A03020–25	0294527800	0010		ENTRETOISE	DISTANCE PIECE	ZWISCHENSTUECK	
A03020–26	0294527900	0010		AXE	AXLE	ACHSE	
A03020–27	1017102253	0010		RESSORT DE COMPRESSION	COMPRESSION SPRING	DRUCKFEDER	
A03020–28	0294527700	0010		COUVERCLE	COVER	DECKEL	
A03020–29	0294506500	0010		PATIN	SLIDING SHOE	GLEITSCHUH	
A03020–30	1111707004	0010		DOUILLE	BUSHING	BUCHSE	
A03020–31	0294527600	0010		EQUERRE	CORNER PIECE	WINKELSTUECK	
A03020–32	0294568500	0010		EQUERRE	CORNER PIECE	WINKELSTUECK	
A03020–33	0294080600	0010		PALIER	PLUMMER–BLOCK	LAGER	
A03020–34	0247201900	0010		CALE	SHIM	ZWISCHENLAGE	
A03020–35	0294525100	0010		ENTRETOISE	DISTANCE PIECE	ZWISCHENSTUECK	
A03020–36	1008409032	0010		ENTRETOISE	DISTANCE PIECE	ZWISCHENSTUECK	
A03020–37	1007208403	0010		RONDELLE	WASHER	UNTERLAGSSCHEIBE	
A03020–38	0294525000	0010		PALIER	PLUMMER–BLOCK	LAGER	
A03020–39	0371006600	0010		RONDELLE	WASHER	UNTERLAGSSCHEIBE	
A03021–0	0316 0000 MC	0010		LISTE DE PIECES	SPARE PARTS LIST	ERSATZTEILLISTE	
A03021–1	0294506600	0010		AXE	AXLE	ACHSE	
A03021–2	0294526900	0010		PLOT	BLOCK	BLOCK	
A03021–3	0294527100	0010		TRAVERSE	CROSS PIECE	QUERSTUECK	
A03021–4	1252004600	0010		GRAISSEUR	LUBRICATOR	SCHMIERNIPPEL	
A03021–5	1255204200	0010		PRISE	SOCKET	STECKDOSE	
A03021–6	0294545600	0010		TOLE	METAL SHEET	BLECH	
A03021–7	0294545500	0010		TOLE	METAL SHEET	BLECH	
A03021–8	0294528700	0010		TOLE	METAL SHEET	BLECH	
A03021–9	1074005300	0010		CALE A PELER	PEEL–OFF SHIM	ABZIEHSCHICHTUNTERLAGE	
A03021–10	0294552100	0010		BUTEE	STOP	ANSCHLAG	
A03021–11	0294504900	0010		PLOT	BLOCK	BLOCK	
A03021–12	0294506500	0010		PATIN	SLIDING SHOE	GLEITSCHUH	
A03021–13	1111707004	0010		DOUILLE	BUSHING	BUCHSE	
A03021–14	0294539200	0010		SUPPORT	SUPPORT	HALTER	
A03021–15	1111914002	0010		DOUILLE	BUSHING	BUCHSE	
A03021–16	1119117600	0010		CIRCLIPS	SNAP RING	SPANNRING	
A03021–17	0294080800	0010		PLOT	BLOCK	BLOCK	
A03021–18	1008308428	0010		ENTRETOISE	DISTANCE PIECE	ZWISCHENSTUECK	
A03021–19	0294517500	0010		DRAPEAU POUR CELLULE	PHOTOCELL FLAG	PHOTZELLENFAHNE	
A03021–20	0294504800	0010		PLOT	BLOCK	BLOCK	
A03021–21	1111709017	0010		DOUILLE	BUSHING	BUCHSE	
A03021–22	0294506400	0010		GUIDE	GUIDE	FUEHRUNG	
A03021–23	0294523200	0010		RONDELLE	WASHER	UNTERLAGSSCHEIBE	
A03022–0	0316 0000 MC	0010		LISTE DE PIECES	SPARE PARTS LIST	ERSATZTEILLISTE	
A03022–1	0294524500	0010		PALIER	PLUMMER–BLOCK	LAGER	
A03022–2	871100040	0010		CIRCLIPS EXTERIEUR	OUTER SNAP RING	AEUSSERER SPANNRING	
A03022–3	1116221200	0010	6008–2RS1	ROULEMENT A BILLES	BALL BEARING	KUGELLAGER	

© BOBST SA – All rights reserved 1999

No IDENT.	No PIECE	=> <=	REMARQUES	DESIGNATION	DESCRIPTION	BEZEICHNUNG	NOTE
A03022–4	871 000 068	0010		CIRCLIPS INTERIEUR	INNER SNAP RING	INNERER SPANNRING	
A03022–5	871 100 045	0010		CIRCLIPS EXTERIEUR	OUTER SNAP RING	AEUSSERER SPANNRING	
A03022–6	0294 524 800	0010		FOURCHE	FORK	GABELSTUECK	
A03022–7	0294 524 900	0010		ARBRE	SHAFT	WELLE	
A03022–8	1116 230 900	0010	6208–2RS1	ROULEMENT A BILLES	BALL BEARING	KUGELLAGER	
A03022–9	871 100 020	0010		CIRCLIPS EXTERIEUR	OUTER SNAP RING	AEUSSERER SPANNRING	
A03022–10	0294 524 300	0010		LEVIER	LEVER	HEBEL	
A03022–11	1111 021 700	0010		DOUILLE GLACIER	GLACIER BUSHING	GLACIER–BUCHSE	
A03022–12	1007 013 100	0010		RONDELLE	WASHER	UNTERLAGSSCHEIBE	
A03022–14	871 000 062	0010		CIRCLIPS INTERIEUR	INNER SNAP RING	INNERER SPANNRING	
A03022–15	1007 080 300	0010		ACCESSOIRE TUBE FLUORESCENT	FLUORESCENT TUBE ACCESSORY	LEUCHTROEHRENZUBEHOER	
A03022–16	1116 229 900	0010	6206–2RS1	ROULEMENT A BILLES	BALL BEARING	KUGELLAGER	
A03022–17	1007 012 800	0010		RONDELLE	WASHER	UNTERLAGSSCHEIBE	
A03022–18	871 100 030	0010		CIRCLIPS EXTERIEUR	OUTER SNAP RING	AEUSSERER SPANNRING	
A03022–19	0294 512 100	0010		PALIER	PLUMMER–BLOCK	LAGER	
A03022–20	1125 351 401	0010		ROUE A CHAINE	SPROCKET WHEEL	KETTENRAD	
A03022–21	1109 150 342	0010		CHAINE A ROULEAU	ROLLER CHAIN	ROLLENKETTE	
A03022–22	0294 539 600	0010		PALIER	PLUMMER–BLOCK	LAGER	
A03022–23	1007 090 400	0010		RONDELLE	WASHER	UNTERLAGSSCHEIBE	
A03022–24	0294 514 900	0010		SUPPORT	SUPPORT	HALTER	
A03022–25	1101 055 200	0010		LIMITEUR DE COUPLE	TORQUE LIMITER	DREHMOMENTBEGRENZER	
A03022–26	1007 208 404	0010		RONDELLE	WASHER	UNTERLAGSSCHEIBE	
A03022–28	0294 540 200	0010		AXE	AXLE	ACHSE	
A03022–29	1007 208 403	0010		RONDELLE	WASHER	UNTERLAGSSCHEIBE	
A03022–30	0294 540 300	0010		BRIDE	CLAMP	KLAMMER	
A03022–31	2371 503 100	0010		GENERATEUR D'IMPULSIONS	PULSE GENERATOR	IMPULSGENERATOR	
A03022–32	1125 351 403	0010		ROUE A CHAINE	SPROCKET WHEEL	KETTENRAD	
A03022–33	1007 005 500	0010		RONDELLE	WASHER	UNTERLAGSSCHEIBE	
A03022–34	1255 205 100	0010		TUYAU FLEXIBLE	FLEXIBLE HOSE	FLEXIBLER SCHLAUCH	
A03022–35	1255 204 200	0010		PRISE	SOCKET	STECKDOSE	
A03022–36	0294 512 200	0010		ARBRE	SHAFT	WELLE	
A03022–37	0294 511 900	0010		ECROU	NUT	MUTTER	
A03022–38	0294 524 000	0010		GUIDE	GUIDE	FUEHRUNG	
A03022–39	1007 230 504	0010		RONDELLE	WASHER	UNTERLAGSSCHEIBE	
A03022–41	1008 420 021	0010		ENTRETOISE	DISTANCE PIECE	ZWISCHENSTUECK	
A03022–42	1007 012 400	0010		RONDELLE	WASHER	UNTERLAGSSCHEIBE	
A03022–43	1116 238 100	0010	6303–2RS	ROULEMENT A BILLES	BALL BEARING	KUGELLAGER	
A03022–44	871 100 017	0010		CIRCLIPS EXTERIEUR	OUTER SNAP RING	AEUSSERER SPANNRING	
A03022–45	0294 524 100	0010		GUIDE	GUIDE	FUEHRUNG	
A03022–47	1007 230 507	0010		RONDELLE	WASHER	UNTERLAGSSCHEIBE	
A03022–48	1111 021 800	0010		DOUILLE GLACIER	GLACIER BUSHING	GLACIER–BUCHSE	
A03022–49	1012 430 022	0010		AXE	AXLE	ACHSE	
A03022–50	1111 022 000	0010		DOUILLE GLACIER	GLACIER BUSHING	GLACIER–BUCHSE	
A03022–51	0294 512 900	0010		SUPPORT	SUPPORT	HALTER	
A03022–52	0294 524 200	0010		AXE	AXLE	ACHSE	
A03022–53	0294 524 400	0010		GUIDE	GUIDE	FUEHRUNG	
A03022–54	0406 018 800	0010		AXE	AXLE	ACHSE	
A03023–0	0316 0000 MC	0010		LISTE DE PIECES	SPARE PARTS LIST	ERSATZTEILLISTE	
A03023–1	0294 529 300	0010		ARBRE	SHAFT	WELLE	

© BOBST SA – All rights reserved 1999

No IDENT.	No PIECE	=> <=	REMARQUES	DESIGNATION	DESCRIPTION	BEZEICHNUNG	NOTE
A03023–2	0294518200	0010		PALIER	PLUMMER–BLOCK	LAGER	
A03023–3	1116219100	0010	6004–2RS1	ROULEMENT A BILLES	BALL BEARING	KUGELLAGER	
A03023–4	871000042	0010		CIRCLIPS INTERIEUR	INNER SNAP RING	INNERER SPANNRING	
A03023–5	871100020	0010		CIRCLIPS EXTERIEUR	OUTER SNAP RING	AEUSSERER SPANNRING	
A03023–6	1125351204	0010		ROUE A CHAINE	SPROCKET WHEEL	KETTENRAD	
A03023–7	871100018	0010		CIRCLIPS EXTERIEUR	OUTER SNAP RING	AEUSSERER SPANNRING	
A03023–8	1109118400	0010		ATTACHE–CHAINE	CHAIN FIXTURE	KETTENBEFESTIGUNG	
A03023–9	0294525700	0010		PLOT	BLOCK	BLOCK	
A03023–10	1109151891	0010		CHAINE A ROULEAU	ROLLER CHAIN	ROLLENKETTE	
A03023–11	0294539000	0010		SUPPORT	SUPPORT	HALTER	
A03023–14	0294523100	0010		PALIER	PLUMMER–BLOCK	LAGER	
A03023–15	1111020200	0010		DOUILLE GLACIER	GLACIER BUSHING	GLACIER–BUCHSE	
A03023–17	1121065300	0010		ROUE DENTEE	GEAR WHEEL	ZAHNRAD	
A03023–18	0294539700	0010		PLAQUETTE	SMALL PLATE	PLAETTCHEN	
A03023–19	0294539900	0010		ARRET	STOP	ANSCHLAG	
A03023–20	0294526800	0010		PALIER	PLUMMER–BLOCK	LAGER	
A03023–21	1111042500	0010		DOUILLE	BUSHING	BUCHSE	
A03023–24	0294548000	0010		BUTEE	STOP	ANSCHLAG	
A03024–0	0316 0000 MC	0010		LISTE DE PIECES	SPARE PARTS LIST	ERSATZTEILLISTE	
A03024–1	0294512300	0010		ARBRE	SHAFT	WELLE	
A03024–2	871000062	0010		CIRCLIPS INTERIEUR	INNER SNAP RING	INNERER SPANNRING	
A03024–3	1007080300	0010		ACCESSOIRE TUBE FLUORESCENT	FLUORESCENT TUBE ACCESSORY	LEUCHTROEHRENZUBEHOER	
A03024–4	1116229900	0010	6206–2RS1	ROULEMENT A BILLES	BALL BEARING	KUGELLAGER	
A03024–5	1008430524	0010		ENTRETOISE	DISTANCE PIECE	ZWISCHENSTUECK	
A03024–6	1116220100	0010	6006–2RS1	ROULEMENT A BILLES	BALL BEARING	KUGELLAGER	
A03024–7	1007012800	0010		RONDELLE	WASHER	UNTERLAGSSCHEIBE	
A03024–8	871100030	0010		CIRCLIPS EXTERIEUR	OUTER SNAP RING	AEUSSERER SPANNRING	
A03024–9	0294512100	0010		PALIER	PLUMMER–BLOCK	LAGER	
A03024–10	1125371307	0010		ROUE A CHAINE	SPROCKET WHEEL	KETTENRAD	
A03024–11	1109101000	0010	COC	CHAINE	CHAIN	KETTE	
A03024–12	1109170461	0010	CC	CHAINE A ROULEAU	ROLLER CHAIN	ROLLENKETTE	
A03024–13	1125351401	0010		ROUE A CHAINE	SPROCKET WHEEL	KETTENRAD	
A03024–14	1109150342	0010		CHAINE A ROULEAU	ROLLER CHAIN	ROLLENKETTE	
A03024–15	0294539600	0010		PALIER	PLUMMER–BLOCK	LAGER	
A03024–16	1007005500	0010		RONDELLE	WASHER	UNTERLAGSSCHEIBE	
A03024–17	1125351403	0010		ROUE A CHAINE	SPROCKET WHEEL	KETTENRAD	
A03024–18	2371503100	0010		GENERATEUR D'IMPULSIONS	PULSE GENERATOR	IMPULSGENERATOR	
A03024–19	0294540300	0010		BRIDE	CLAMP	KLAMMER	
A03024–20	1007208403	0010		RONDELLE	WASHER	UNTERLAGSSCHEIBE	
A03024–21	0294540200	0010		AXE	AXLE	ACHSE	
A03024–22	1007090400	0010		RONDELLE	WASHER	UNTERLAGSSCHEIBE	
A03024–23	0294514900	0010		SUPPORT	SUPPORT	HALTER	
A03024–24	1101055200	0010		LIMITEUR DE COUPLE	TORQUE LIMITER	DREHMOMENTBEGRENZER	
A03024–25	1007208404	0010		RONDELLE	WASHER	UNTERLAGSSCHEIBE	
A03024–27	0294513500	0010		PLOT	BLOCK	BLOCK	
A03024–28	0294536200	0010		GUIDAGE	GUIDING	FUEHRUNG	
A03024–30	0294571500	0010		SUPPORT	SUPPORT	HALTER	
A03024–31	0484040200	0010		ENTRETOISE	DISTANCE PIECE	ZWISCHENSTUECK	

© BOBST SA – All rights reserved 1999

No IDENT.	No PIECE	=> <=	REMARQUES	DESIGNATION	DESCRIPTION	BEZEICHNUNG	NOTE
A03025–0	0316 0000 MC	0010		LISTE DE PIECES	SPARE PARTS LIST	ERSATZTEILLISTE	
A03025–1	0294 547 100	0010		JAUGE	CALIPER	LEHRE	
A03025–2	0294 547 200	0010		JAUGE	CALIPER	LEHRE	
A03025–3	0294 547 300	0010		ENTRETOISE	DISTANCE PIECE	ZWISCHENSTUECK	
A03025–4	1259 009 00	0010		BRIDE DE FIXATION	FASTENING CLAMP	BEFESTIGUNGSKLAMMER	
A03025–5	0294 547 00	0010		COUVERCLE	COVER	DECKEL	
A03025–6	0294 527 200	0010		ENTRETOISE	DISTANCE PIECE	ZWISCHENSTUECK	
A03026–0	0316 0000 MC	0010		LISTE DE PIECES	SPARE PARTS LIST	ERSATZTEILLISTE	
A03026–1	1050 009 00	0010		VOLANT	FLYWHEEL	SCHWUNGRAD	
A03026–2	1008 120 07	0010		ANNEAU A VIS	SCREW RING	SCHRAUBENRING	
A03026–3	1007 061 900	0010		RONDELLE	WASHER	UNTERLAGSSCHEIBE	
A03026–4	0294 556 600	0010		AXE	AXLE	ACHSE	
A03026–5	1004 030 400	0010		ECROU DE BLOCAGE	LOCK NUT	BLOCKIERMUTTER	
A03026–6	1108 000 100	0010		CARDAN	UNIVERSAL JOINT	KARDANGELENK	
A03026–7	0294 556 500	0010		AXE	AXLE	ACHSE	
A03026–8	0294 556 700	0010		ARBRE	SHAFT	WELLE	
A03026–9	1121 039 100	0010		ROUE	WHEEL	RAD	
A03026–10	1007 099 800	0010		RONDELLE	WASHER	UNTERLAGSSCHEIBE	
A03026–11	871 100 016	0010		CIRCLIPS EXTERIEUR	OUTER SNAP RING	AEUSSERER SPANNRING	
A03030–0	0316 0000 PG	0010		LISTE DE PIECES	SPARE PARTS LIST	ERSATZTEILLISTE	
A03030–50	1051 030 900	0010		POIGNEE	HANDLE	HANDGRIFF	
A03030–51	871 100 035	0010		CIRCLIPS EXTERIEUR	OUTER SNAP RING	AEUSSERER SPANNRING	
A03030–52	0294 518 600	0010		SUPPORT	SUPPORT	HALTER	
A03030–53	1101 052 600	0010		LIMITEUR DE COUPLE	TORQUE LIMITER	DREHMOMENTBEGRENZER	
A03030–54	1111 060 400	0010		DOUILLE	BUSHING	BUCHSE	
A03030–55	0294 572 900	0010		SUPPORT	SUPPORT	HALTER	
A03030–56	0294 573 200	0010		LEVIER	LEVER	HEBEL	
A03030–57	0294 583 700	0010		BARRE	BAR	STANGE	
A03030–58	0294 553 400	0010		ARBRE DE COMMANDE	DRIVE SHAFT	ANTRIEBSWELLE	
A03030–59	0294 511 200	0010		PIGNON	PINION	RITZEL	
A03030–60	1111 060 500	0010		DOUILLE	BUSHING	BUCHSE	
A03030–61	1007 009 800	0010		RONDELLE	WASHER	UNTERLAGSSCHEIBE	
A03030–62	1111 060 300	0010		DOUILLE	BUSHING	BUCHSE	
A03030–63	0294 511 300	0010		PIGNON	PINION	RITZEL	
A03030–64	0294 555 100	0010		AXE	AXLE	ACHSE	
A03030–65	1007 005 500	0010		RONDELLE	WASHER	UNTERLAGSSCHEIBE	
A03030–66	0294 0000 PF	0010		CHARIOT	CARRIAGE	WAGEN	
A03030–67	0294 518 000	0010		ARBRE	SHAFT	WELLE	
A03031–0	0316 0000 PG	0010		LISTE DE PIECES	SPARE PARTS LIST	ERSATZTEILLISTE	
A03031–2	0294 512 400	0010		BLOC	BLOCK	BLOCK	
A03031–4	0294 511 400	0010		CREMAILLERE	TOOTHED RACK	ZAHNSTANGE	
A03031–5	0294 516 900	0010		BARRE	BAR	STANGE	
A03031–6	0294 517 200	0010		SUPPORT	SUPPORT	HALTER	
A03031–8	0294 515 400	0010		BARREAU	GRATE BAR	GITTERSTAB	
A03031–9	0294 547 900	0010		SUPPORT	SUPPORT	HALTER	
A03031–11	2308 102 200	0010		GAINE	SLEEVE	SCHUTZHUELLE	
A03031–12	0294 542 400	0010		SUPPORT	SUPPORT	HALTER	

© BOBST SA – All rights reserved 1999

No IDENT.	No PIECE	=>	<=	REMARQUES	DESIGNATION	DESCRIPTION	BEZEICHNUNG	NOTE
A03031–13	1001 208 20	0010			VIS A TETE 6–PANS	HEXAGON SCREW	SECHSKANTSCHRAUBE	
A03031–14	0294 548 200	0010			BRAS	ARM	ARM	
A03031–15	0294 548 100	0010			BRAS	ARM	ARM	
A03032–0	0316 0000 PG	0010			LISTE DE PIECES	SPARE PARTS LIST	ERSATZTEILLISTE	
A03032–41	871 100 015	0010			CIRCLIPS EXTERIEUR	OUTER SNAP RING	AEUSSERER SPANNRING	
A03032–42	1113 112 500	0010			GALET D'APPUI	STOP ROLLER	ANSCHLAGROLLE	
A03032–43	0294 580 100	0010			AXE EXCENTRIQUE	ECCENTRIC AXLE	EXZENTERACHSE	
A03032–44	1007 210 509	0010			RONDELLE	WASHER	UNTERLAGSSCHEIBE	
A03032–45	0294 580 200	0010			AXE	AXLE	ACHSE	
A03032–46	0294 538 800	0010			BUTEE	STOP	ANSCHLAG	
A03032–47	0294 573 100	0010			DEFLECTEUR	DEFLECTOR	ABLENKER	
A03032–48	1007 109 200	0010			RONDELLE	WASHER	UNTERLAGSSCHEIBE	
A03032–49	0294 573 600	0010			SUPPORT	SUPPORT	HALTER	
A03032–50	0294 579 800	0010		F 160–A	GUIDE	GUIDE	FUEHRUNG	
A03032–51	0294 579 900	0010		F 160–A	GUIDE	GUIDE	FUEHRUNG	
A03032–52	0294 575 500	0010		CC	SUPPORT	SUPPORT	HALTER	
A03032–53	1113 153 000	0010			GALET DE CAME	CAM ROLLER	NOCKENROLLE	
A03032–54	0294 575 400	0010		COC	SUPPORT	SUPPORT	HALTER	
A03032–55	1010 808 003	0010			GOUPILLE	PIN	STIFT	
A03032–56	0294 575 300	0010			GUIDE	GUIDE	FUEHRUNG	
A03032–57	1008 308 426	0010			ENTRETOISE	DISTANCE PIECE	ZWISCHENSTUECK	
A03032–58	1007 208 404	0010			RONDELLE	WASHER	UNTERLAGSSCHEIBE	
A03032–59	1002 008 400	0010			VIS MOLETEE	KNURLED SCREW	RAENDELSCHRAUBE	
A03032–60	0294 573 900	0010		F 203–A	GUIDE	GUIDE	FUEHRUNG	
A03032–61	0294 574 000	0010		F 203–A	GUIDE	GUIDE	FUEHRUNG	
A03033–0	0316 0000 PG	0010			LISTE DE PIECES	SPARE PARTS LIST	ERSATZTEILLISTE	
A03033–1	871 100 025	0010			CIRCLIPS EXTERIEUR	OUTER SNAP RING	AEUSSERER SPANNRING	
A03033–2	1116 331 600	0010		2205 E–2RS	ROULEMENT A ROTULE	SELF–ALIGNING BEARING	PENDELLAGER	
A03033–3	0294 573 800	0010			PALIER	PLUMMER–BLOCK	LAGER	
A03033–4	1111 540 005	0010			DOUILLE	BUSHING	BUCHSE	
A03033–5	0294 574 800	0010			PALIER	PLUMMER–BLOCK	LAGER	
A03033–6	0294 574 900	0010		CC	ECROU	NUT	MUTTER	
A03033–7	0294 574 400	0010		F 203–A	VIS	SCREW	SCHRAUBE	
A03033–8	1125 351 712	0010			ROUE A CHAINE	SPROCKET WHEEL	KETTENRAD	
A03033–9	871 100 040	0010			CIRCLIPS EXTERIEUR	OUTER SNAP RING	AEUSSERER SPANNRING	
A03033–10	1117 163 400	0010			RONDELLE DE BUTEE	THRUST BEARING WASHER	DRUCKLAGERRING	
A03033–11	0294 573 000	0010			PALIER	PLUMMER–BLOCK	LAGER	
A03033–12	1112 144 300	0010		NKI 40/30	ROULEMENT A AIGUILLES	NEEDLE BEARING	NADELLAGER	
A03033–13	0294 575 000	0010		COC	ECROU	NUT	MUTTER	
A03033–14	1050 010 700	0010			VOLANT	FLYWHEEL	SCHWUNGRAD	
A03033–15	1118 071 000	0010			ROTULE	BALL AND SOCKET JOINT	KUGELGELENK	
A03033–16	0294 573 500	0010			ARBRE	SHAFT	WELLE	
A03033–17	1109 035 000	0010			CHAINE	CHAIN	KETTE	
A03033–18	1125 352 512	0010			ROUE A CHAINE	SPROCKET WHEEL	KETTENRAD	
A03033–19	0294 573 300	0010			PALIER	PLUMMER–BLOCK	LAGER	
A03033–20	1007 089 000	0010			RONDELLE	WASHER	UNTERLAGSSCHEIBE	
A03033–21	0294 580 000	0010		F 160–A	VIS	SCREW	SCHRAUBE	

© BOBST SA – All rights reserved 1999

No IDENT.	No PIECE	=> <=	REMARQUES	DESIGNATION	DESCRIPTION	BEZEICHNUNG	NOTE
A03050–0	0316 0000 PH	0010		LISTE DE PIECES	SPARE PARTS LIST	ERSATZTEILLISTE	
A03050–2	0294 5206 00	0010		PIGNON	PINION	RITZEL	
A03050–3	0294 5208 00	0010		SUPPORT	SUPPORT	HALTER	
A03050–4	0294 5407 00	0010		ARRET	STOP	ANSCHLAG	
A03050–5	1007 2080 01	0010		RONDELLE	WASHER	UNTERLAGSSCHEIBE	
A03050–6	0294 5406 00	0010		AXE	AXLE	ACHSE	
A03050–7	1007 0054 00	0010		RONDELLE	WASHER	UNTERLAGSSCHEIBE	
A03050–8	871 100 020	0010		CIRCLIPS EXTERIEUR	OUTER SNAP RING	AEUSSERER SPANNRING	
A03050–9	0294 0000 OB	0010	CC	CAPOT	END–CAP	ABSCHLUSSDECKEL	
A03050–10	0294 5797 00	0010		SUPPORT	SUPPORT	HALTER	
A03050–12	0294 5745 00	0010	COC	PROTECTION	GUARD	SCHUTZVORRICHTUNG	
A03050–13	1007 0666 00	0010	Ø6,4/17X3MM	RONDELLE	WASHER	UNTERLAGSSCHEIBE	
A03060–0	0316 0000 PJ	0010		LISTE DE PIECES	SPARE PARTS LIST	ERSATZTEILLISTE	
A03060–1	0294 5728 00	0010		CAPOT	END–CAP	ABSCHLUSSDECKEL	
A03060–2	1252 1080 01	0010		GRAISSEUR	LUBRICATOR	SCHMIERNIPPEL	
A03060–3	1118 1052 00	0010		DOUILLE A BILLES	BALL BUSHING	KUGELBUECHSE	
A03060–4	1255 3013 00	0010		RACCORDS PNEUMATIQUES	PNEUMATIC CONNECTIONS	PNEUM. ANSCHLUESSE	
A03060–5	1141 0500 02	0010		CYLINDRE PNEUMATIQUE	PNEUMATIC CYLINDER	PNEUMATISCHER ZYLINDER	
A03060–6	1008 4130 33	0010		ENTRETOISE	DISTANCE PIECE	ZWISCHENSTUECK	
A03060–7	1010 1200 21	0010		AXE	AXLE	ACHSE	
A03060–8	1007 0410 00	0010		RONDELLE	WASHER	UNTERLAGSSCHEIBE	
A03060–9	1007 0416 00	0010		RONDELLE	WASHER	UNTERLAGSSCHEIBE	
A03060–13	1008 3084 20	0010		ENTRETOISE	DISTANCE PIECE	ZWISCHENSTUECK	
A03060–14	0294 0000 PD	0010		RANGEUR	JOGGER	GERADERICHTER	
A03060–15	0294 5727 00	0010		SUPPORT	SUPPORT	HALTER	
A03060–16	1008 3084 26	0010		ENTRETOISE	DISTANCE PIECE	ZWISCHENSTUECK	
A03060–17	1008 8080 23	0010		ENTRETOISE	DISTANCE PIECE	ZWISCHENSTUECK	
A03060–18	1114 0006 00	0010		AMORTISSEUR CAOUTCHOUC	RUBBER SHOCK ABSORBER	GUMMISTOSSDAEMPFER	
A03070–0	0316 0000 MM	0010		LISTE DE PIECES	SPARE PARTS LIST	ERSATZTEILLISTE	
A03070–1	0294 5146 00	0010		SUPPORT	SUPPORT	HALTER	
A03070–2	0247 1947 00	0010		PLAQUETTE	SMALL PLATE	PLAETTCHEN	
A03070–3	1003 4040 03	0010		TIGE FILETEE	THREADED ROD	GEWINDESTANGE	
A03070–4	1008 3084 24	0010		ENTRETOISE	DISTANCE PIECE	ZWISCHENSTUECK	
A03070–5	1008 4110 05	0010		ENTRETOISE	DISTANCE PIECE	ZWISCHENSTUECK	
A03070–6	0294 5458 00	0010		JOUE	SIDE GUIDE	SEITENFUEHRUNG	
A03070–7	1007 0410 00	0010		RONDELLE	WASHER	UNTERLAGSSCHEIBE	
A03070–8	1007 0416 00	0010		RONDELLE	WASHER	UNTERLAGSSCHEIBE	
A03070–9	1010 1200 32	0010		AXE	AXLE	ACHSE	
A03070–10	0294 0000 OH	0010		JOUE	SIDE GUIDE	SEITENFUEHRUNG	
A03070–11	0294 5693 00	0010		PLAQUE	PLATE	PLATTE	
A03070–12	0294 5138 00	0010		PLAQUE	PLATE	PLATTE	
A03070–15	0294 5807 00	0010		PLOT	BLOCK	BLOCK	
A03070–16	1007 2084 04	0010		RONDELLE	WASHER	UNTERLAGSSCHEIBE	
A03070–17	1007 0704 00	0010		RONDELLE	WASHER	UNTERLAGSSCHEIBE	
A03070–18	1004 0305 00	0010		ECROU DE BLOCAGE	LOCK NUT	BLOCKIERMUTTER	
A03070–19	0294 5751 00	0010		SUPPORT	SUPPORT	HALTER	
A03070–20	0294 5752 00	0010		PEIGNE	COMB	KAMM	

© BOBST SA – All rights reserved 1999

No IDENT.	No PIECE	=> <=	REMARQUES	DESIGNATION	DESCRIPTION	BEZEICHNUNG	NOTE
A04010–0	0316 0000 MV	0010		LISTE DE PIECES	SPARE PARTS LIST	ERSATZTEILLISTE	
A04010–1	0294 504 100	0010		ARBRE	SHAFT	WELLE	
A04010–2	0294 509 800	0010		LEVIER	LEVER	HEBEL	
A04010–3	1155 144 400	0010		JOINT	SEAL	DICHTUNG	
A04010–4	0294 505 900	0010		COUVERCLE	COVER	DECKEL	
A04010–5	1155 059 000	0010		JOINT CAOUTCHOUC	RUBBER SEAL	GUMMIDICHTUNG	
A04010–6	1155 262 800	0010		JOINT	SEAL	DICHTUNG	
A04010–7	0294 506 100	0010		COUVERCLE	COVER	DECKEL	
A04010–8	1116 520 100	0010	6020–2RS1	ROULEMENT A BILLES	BALL BEARING	KUGELLAGER	
A04010–9	871 000 150	0010		CIRCLIPS INTERIEUR	INNER SNAP RING	INNERER SPANNRING	
A04010–10	1007 910 101	0010		RONDELLE	WASHER	UNTERLAGSSCHEIBE	
A04010–11	871 100 100	0010		CIRCLIPS EXTERIEUR	OUTER SNAP RING	AEUSSERER SPANNRING	
A04010–12	1121 064 200	0010		ROUE DENTEE	GEAR WHEEL	ZAHNRAD	
A04010–13	1007 211 022	0010		RONDELLE	WASHER	UNTERLAGSSCHEIBE	
A04010–14	1007 211 005	0010		RONDELLE	WASHER	UNTERLAGSSCHEIBE	
A04010–15	1121 064 000	0010		ROUE DENTEE	GEAR WHEEL	ZAHNRAD	
A04010–16	0294 504 300	0010		COUVERCLE	COVER	DECKEL	
A04010–17	1155 059 900	0010		JOINT CAOUTCHOUC	RUBBER SEAL	GUMMIDICHTUNG	
A04010–18	0294 505 800	0010		BAGUE	RING	RING	
A04010–19	1155 144 500	0010		JOINT	SEAL	DICHTUNG	
A04010–20	1008 465 012	0010		ENTRETOISE	DISTANCE PIECE	ZWISCHENSTUECK	
A04010–21	1116 514 700	0010	6013–2RS1	ROULEMENT	BEARING	LAGER	
A04010–22	1008 465 011	0010		ENTRETOISE	DISTANCE PIECE	ZWISCHENSTUECK	
A04010–23	871 000 100	0010		CIRCLIPS INTERIEUR	INNER SNAP RING	INNERER SPANNRING	
A04010–24	871 100 065	0010		CIRCLIPS EXTERIEUR	OUTER SNAP RING	AEUSSERER SPANNRING	
A04010–25	1116 222 700	0010	6011–2RS1	ROULEMENT A BILLES	BALL BEARING	KUGELLAGER	
A04010–26	1007 058 400	0010		RONDELLE	WASHER	UNTERLAGSSCHEIBE	
A04010–27	871 000 090	0010		CIRCLIPS INTERIEUR	INNER SNAP RING	INNERER SPANNRING	
A04010–28	1111 042 600	0010		DOUILLE	BUSHING	BUCHSE	
A04010–29	1155 207 501	0010		JOINT CAOUTCHOUC	RUBBER SEAL	GUMMIDICHTUNG	
A04010–30	0294 504 600	0010		ARBRE	SHAFT	WELLE	
A04010–31	1007 213 004	0010		RONDELLE	WASHER	UNTERLAGSSCHEIBE	
A04011–0	0316 0000 MV	0010		LISTE DE PIECES	SPARE PARTS LIST	ERSATZTEILLISTE	
A04011–1	1008 516 001	0010		ENTRETOISE	DISTANCE PIECE	ZWISCHENSTUECK	
A04011–2	1116 518 300	0010	6024–2RS1	ROULEMENT A BILLES	BALL BEARING	KUGELLAGER	
A04011–3	0294 506 000	0010		BUTEE	STOP	ANSCHLAG	
A04011–4	0294 503 300	0010		AXE	AXLE	ACHSE	
A04011–5	871 000 180	0010		CIRCLIPS INTERIEUR	INNER SNAP RING	INNERER SPANNRING	
A04011–6	0294 503 400	0010		ARBRE	SHAFT	WELLE	
A04011–7	0294 503 500	0010		SEGMENT	SEGMENT	SEGMENT	
A04011–8	1116 233 702	0010	6214–2RS1	ROULEMENT A BILLES	BALL BEARING	KUGELLAGER	
A04011–9	1008 511 008	0010		ENTRETOISE	DISTANCE PIECE	ZWISCHENSTUECK	
A04011–10	1008 470 021	0010		ENTRETOISE	DISTANCE PIECE	ZWISCHENSTUECK	
A04011–11	1155 144 500	0010		JOINT	SEAL	DICHTUNG	
A04011–12	0294 503 600	0010		BAGUE	RING	RING	
A04011–13	1155 114 300	0010		JOINT	SEAL	DICHTUNG	
A04011–14	0294 533 700	0010		COUVERCLE	COVER	DECKEL	
A04011–15	1155 208 001	0010		JOINT CAOUTCHOUC	RUBBER SEAL	GUMMIDICHTUNG	
A04011–16	1008 465 030	0010		ENTRETOISE	DISTANCE PIECE	ZWISCHENSTUECK	

© BOBST SA – All rights reserved 1999

No IDENT.	No PIECE	=> <=	REMARQUES	DESIGNATION	DESCRIPTION	BEZEICHNUNG	NOTE
A04011–17	1121 064 100	0010		ROUE DENTEE	GEAR WHEEL	ZAHNRAD	
A04011–18	1007 211 007	0010		RONDELLE	WASHER	UNTERLAGSSCHEIBE	
A04012–0	0316 0000 MV	0010		LISTE DE PIECES	SPARE PARTS LIST	ERSATZTEILLISTE	
A04012–1	1111 812 001	0010		DOUILLE	BUSHING	BUCHSE	
A04012–2	1007 213 004	0010		RONDELLE	WASHER	UNTERLAGSSCHEIBE	
A04012–3	0294 504 400	0010		ENTRETOISE	DISTANCE PIECE	ZWISCHENSTUECK	
A04012–4	0294 509 900	0010		LEVIER	LEVER	HEBEL	
A04012–5	0294 504 500	0010		AXE	AXLE	ACHSE	
A04012–6	0294 504 200	0010		AXE	AXLE	ACHSE	
A04012–7	0294 510 000	0010		BAGUE	RING	RING	
A04012–8	1116 520 100	0010	6020–2RS1	ROULEMENT A BILLES	BALL BEARING	KUGELLAGER	
A04012–9	1008 510 007	0010		ENTRETOISE	DISTANCE PIECE	ZWISCHENSTUECK	
A04012–10	1008 514 002	0010		ENTRETOISE	DISTANCE PIECE	ZWISCHENSTUECK	
A04012–11	1252 108 001	0010		GRAISSEUR	LUBRICATOR	SCHMIERNIPPEL	
A04013–0	0316 0000 MV	0010		LISTE DE PIECES	SPARE PARTS LIST	ERSATZTEILLISTE	
A04013–1	1007 090 400	0010		RONDELLE	WASHER	UNTERLAGSSCHEIBE	
A04013–2	0294 503 200	0010		ROULEAU	ROLLER	WALZE	
A04013–4	0294 504 700	0010		ARBRE	SHAFT	WELLE	
A04013–5	0294 504 000	0010	F 160–A	ROULEAU	ROLLER	WALZE	
A04013–6	0294 503 900	0010	F 203–A	ROULEAU	ROLLER	WALZE	
A04020–0	0316 0000 MU	0010		LISTE DE PIECES	SPARE PARTS LIST	ERSATZTEILLISTE	
A04020–1	1007 617 001	0010		RONDELLE	WASHER	UNTERLAGSSCHEIBE	
A04020–2	1116 419 200	0010	NUP 222 EC P	ROULEMENT A ROULEAUX	ROLLER BEARING	ROLLENLAGER	
A04020–3	871 000 200	0010		CIRCLIPS INTERIEUR	INNER SNAP RING	INNERER SPANNRING	
A04020–4	0294 502 900	0010		ARBRE	SHAFT	WELLE	
A04020–5	1007 240 009	0010		RONDELLE	WASHER	UNTERLAGSSCHEIBE	
A04020–6	1007 746 001	0010		RONDELLE	WASHER	UNTERLAGSSCHEIBE	
A04020–7	0247 206 600	0010		PLAQUE	PLATE	PLATTE	
A04020–8	0247 115 600	0010		AXE	AXLE	ACHSE	
A04020–9	1007 208 404	0010		RONDELLE	WASHER	UNTERLAGSSCHEIBE	
A04020–10	0247 050 700	0010		LEVIER	LEVER	HEBEL	
A04020–11	871 100 040	0010		CIRCLIPS EXTERIEUR	OUTER SNAP RING	AEUSSERER SPANNRING	
A04020–12	1007 240 514	0010		RONDELLE	WASHER	UNTERLAGSSCHEIBE	
A04020–13	1112 301 700	0010	NA 2040	ROULEMENT A AIGUILLES	NEEDLE BEARING	NADELLAGER	
A04020–14	1012 440 004	0010		AXE	AXLE	ACHSE	
A04020–15	1007 213 013	0010		RONDELLE	WASHER	UNTERLAGSSCHEIBE	
A04020–16	1010 545 001	0010		AXE	AXLE	ACHSE	
A04020–17	1116 515 000	0010	F–213704	GALET DE CAME	CAM ROLLER	NOCKENROLLE	
A04020–18	1007 900 100	0010		PLAQUETTE	SMALL PLATE	PLAETTCHEN	
A04020–19	1254 186 200	0010		RACCORD	CONNECTION	ANSCHLUSS	
A04020–20	1026 077 600	0010		CLAVETTE	KEY	KEIL	
A04020–21	871 100 080	0010		CIRCLIPS EXTERIEUR	OUTER SNAP RING	AEUSSERER SPANNRING	
A04020–22	1116 517 400	0010	NUP 216 EC P	ROULEMENT A ROULEAUX	ROLLER BEARING	ROLLENLAGER	
A04020–23	1007 281 002	0010		RONDELLE	WASHER	UNTERLAGSSCHEIBE	
A04020–24	0247 050 800	0010		LEVIER	LEVER	HEBEL	
A04020–25	1026 077 700	0010		CLAVETTE	KEY	KEIL	
A04020–26	0294 080 400	0010		SECTEUR	SECTOR	SEKTOR	

© BOBST SA – All rights reserved 1999

No IDENT.	No PIECE	=> <=	REMARQUES	DESIGNATION	DESCRIPTION	BEZEICHNUNG	NOTE
A04021–0	0316 0000 MU	0010		LISTE DE PIECES	SPARE PARTS LIST	ERSATZTEILLISTE	
A04021–1	0294 508200	0010		INDEX	POINTER	ZEIGER	
A04021–2	1303 014100	0010		DISQUE GRADUE	GRADUATED DISK	SKALASCHEIBE	
A04021–3	0294 508400	0010		RONDELLE	WASHER	UNTERLAGSSCHEIBE	
A04021–4	1112 272700	0010	IR 90X25 EGS	BAGUE	RING	RING	
A04021–5	1116 517400	0010	NUP 216 EC P	ROULEMENT A ROULEAUX	ROLLER BEARING	ROLLENLAGER	
A04021–6	871 000 140	0010		CIRCLIPS INTERIEUR	INNER SNAP RING	INNERER SPANNRING	
A04021–7	1010 812002	0010		GOUPILLE ELASTIQUE	ROLL PIN	FEDERSTAHLSTIFT	
A04021–8	1007 213013	0010		RONDELLE	WASHER	UNTERLAGSSCHEIBE	
A04021–9	1121 064300	0010		ROUE DENTEE	GEAR WHEEL	ZAHNRAD	
A04021–10	1010 520018	0010		AXE	AXLE	ACHSE	
A04021–11	1007 900100	0010		PLAQUETTE	SMALL PLATE	PLAETTCHEN	
A04021–12	871 100 080	0010		CIRCLIPS EXTERIEUR	OUTER SNAP RING	AEUSSERER SPANNRING	
A04021–13	0294 080100	0010		CAME	CAM	NOCKEN	
A04021–14	0294 080000	0010		CAME	CAM	NOCKEN	
A04021–15	1010 220059	0010		AXE	AXLE	ACHSE	
A04021–16	0294 503800	0010		ARBRE	SHAFT	WELLE	
A04022–0	0316 0000 MU	0010		LISTE DE PIECES	SPARE PARTS LIST	ERSATZTEILLISTE	
A04022–1	0294 511500	0010		COUVERCLE	COVER	DECKEL	
A04022–2	1155 148800	0010		JOINT	SEAL	DICHTUNG	
A04022–4	1108 007900	0010		CARDAN	UNIVERSAL JOINT	KARDANGELENK	
A04022–5	1305 000600	0010		INDEX	POINTER	ZEIGER	
A04022–6	0294 508100	0010		SUPPORT	SUPPORT	HALTER	
A04022–7	0294 508300	0010		FLASQUE	FLANGE	FLANSCH	
A04022–8	1155 209002	0010		JOINT CAOUTCHOUC	RUBBER SEAL	GUMMIDICHTUNG	
A04022–9	1013 012000	0010		TOURILLON	STUD	DREHZAPFEN	
A04022–10	0294 511600	0010		RENFORT	REINFORCEMENT	VERSTAERKUNG	
A04022–11	1155 199000	0010		JOINT	SEAL	DICHTUNG	
A04022–12	0294 515000	0010		COUVERCLE	COVER	DECKEL	
A04023–0	0316 0000 MU	0010		LISTE DE PIECES	SPARE PARTS LIST	ERSATZTEILLISTE	
A04023–1	1116 520200	0010	AVEC MANCHON	ROULEMENT	BEARING	LAGER	
A04023–2	0294 510900	0010		PALIER	PLUMMER–BLOCK	LAGER	
A04023–3	0294 510700	0010		BRIDE	CLAMP	KLAMMER	
A04023–4	0294 510600	0010		BRIDE	CLAMP	KLAMMER	
A04023–5	0294 508500	0010		COURROIE	BELT	RIEMEN	
A04023–6	0294 510500	0010		BRIDE	CLAMP	KLAMMER	
A04023–7	0294 550200	0010		POULIE	PULLEY	RIEMENSCHEIBE	
A04023–8	0294 500400	0010		ARBRE	SHAFT	WELLE	
A04023–9	1116 235700	0010	6216–2RS1	ROULEMENT A BILLES	BALL BEARING	KUGELLAGER	
A04023–10	0294 510800	0010		BUTEE	STOP	ANSCHLAG	
A04023–11	1008 468501	0010		ENTRETOISE	DISTANCE PIECE	ZWISCHENSTUECK	
A04023–12	1121 064400	0010		ROUE DENTEE	GEAR WHEEL	ZAHNRAD	
A04023–13	1007 213505	0010		RONDELLE	WASHER	UNTERLAGSSCHEIBE	
A04023–14	871 000 140	0010		CIRCLIPS INTERIEUR	INNER SNAP RING	INNERER SPANNRING	
A04023–15	871 100 080	0010		CIRCLIPS EXTERIEUR	OUTER SNAP RING	AEUSSERER SPANNRING	
A04023–16	1008 513004	0010		ENTRETOISE	DISTANCE PIECE	ZWISCHENSTUECK	
A04023–17	1008 480019	0010		ENTRETOISE	DISTANCE PIECE	ZWISCHENSTUECK	

© BOBST SA – All rights reserved 1999

No IDENT.	No PIECE	=> <=	REMARQUES	DESIGNATION	DESCRIPTION	BEZEICHNUNG	NOTE
A04030–0	0294 0000 RJ	0010	0315 0000 RJ	LISTE DE PIECES	SPARE PARTS LIST	ERSATZTEILLISTE	
A04030–1	0294 525 00	0010		EQUERRE	CORNER PIECE	WINKELSTUECK	
A04030–2	0294 515 200	0010		ATTACHE	FIXTURE	BEFESTIGUNGSSTUECK	
A04030–3	1111 019 200	0010		DOUILLE GLACIER	GLACIER BUSHING	GLACIER–BUCHSE	
A04030–4	1007 611 008	0010		RONDELLE	WASHER	UNTERLAGSSCHEIBE	
A04030–5	0294 515 300	0010		AXE	AXLE	ACHSE	
A04030–6	1145 103 208	0010		VERIN HYDRAULIQUE	HYDRAULIC JACK	HYDRAULISCHER HEBER	
A04030–7	1254 190 000	0010		EQUERRE	CORNER PIECE	WINKELSTUECK	
A04030–998	0315 107 800	0010	F 203–A	SCHEMA PNEUMATIQUE	PNEUMATIC DIAGRAM	PNEUMATIKPLAN	
A04030–999	0294 524 600	0010	F 160–A	SCHEMA PNEUMATIQUE	PNEUMATIC DIAGRAM	PNEUMATIKPLAN	
A04040–0	0316 0000 MX	0001		LISTE DE PIECES	SPARE PARTS LIST	ERSATZTEILLISTE	
A04040–2	1007 208 404	0010		RONDELLE	WASHER	UNTERLAGSSCHEIBE	
A04040–3	1101 055 200	0010		LIMITEUR DE COUPLE	TORQUE LIMITER	DREHMOMENTBEGRENZER	
A04040–4	0294 539 600	0010		PALIER	PLUMMER–BLOCK	LAGER	
A04040–5	1109 150 342	0010		CHAINE A ROULEAU	ROLLER CHAIN	ROLLENKETTE	
A04040–6	1125 351 401	0010		ROUE A CHAINE	SPROCKET WHEEL	KETTENRAD	
A04040–7	0294 540 200	0010		AXE	AXLE	ACHSE	
A04040–8	0294 540 300	0010		BRIDE	CLAMP	KLAMMER	
A04040–9	1007 208 403	0010		RONDELLE	WASHER	UNTERLAGSSCHEIBE	
A04040–10	2371 503 100	0010		GENERATEUR D'IMPULSIONS	PULSE GENERATOR	IMPULSGENERATOR	
A04040–11	1125 351 403	0010		ROUE A CHAINE	SPROCKET WHEEL	KETTENRAD	
A04040–12	1007 005 500	0010		RONDELLE	WASHER	UNTERLAGSSCHEIBE	
A04040–13	0294 514 900	0010		SUPPORT	SUPPORT	HALTER	
A04040–14	1007 090 400	0010		RONDELLE	WASHER	UNTERLAGSSCHEIBE	
A04040–15	871 100 030	0010		CIRCLIPS EXTERIEUR	OUTER SNAP RING	AEUSSERER SPANNRING	
A04040–16	1007 012 400	0010		RONDELLE	WASHER	UNTERLAGSSCHEIBE	
A04040–17	0294 512 100	0010		PALIER	PLUMMER–BLOCK	LAGER	
A04040–18	1116 229 900	0010	6206–2RS1	ROULEMENT A BILLES	BALL BEARING	KUGELLAGER	
A04040–19	1007 080 300	0010		ACCESSOIRE TUBE FLUORESCENT	FLUORESCENT TUBE ACCESSORY	LEUCHTROEHRENZUBEHOER	
A04040–20	871 000 062	0010		CIRCLIPS INTERIEUR	INNER SNAP RING	INNERER SPANNRING	
A04040–21	1255 204 800	0010		TUYAU FLEXIBLE	FLEXIBLE HOSE	FLEXIBLER SCHLAUCH	
A04040–22	1255 204 200	0010		PRISE	SOCKET	STECKDOSE	
A04040–23	0294 513 500	0010		PLOT	BLOCK	BLOCK	
A04040–24	0294 511 900	0010		ECROU	NUT	MUTTER	
A04040–25	0294 512 000	0010		GUIDE	GUIDE	FUEHRUNG	
A04040–26	1007 230 504	0010		RONDELLE	WASHER	UNTERLAGSSCHEIBE	
A04040–29	1007 230 507	0010		RONDELLE	WASHER	UNTERLAGSSCHEIBE	
A04040–30	1111 021 800	0010		DOUILLE GLACIER	GLACIER BUSHING	GLACIER–BUCHSE	
A04040–31	0294 511 800	0010		GUIDE	GUIDE	FUEHRUNG	
A04040–32	1012 430 020	0010		AXE	AXLE	ACHSE	
A04040–33	871 100 017	0010		CIRCLIPS EXTERIEUR	OUTER SNAP RING	AEUSSERER SPANNRING	
A04040–34	1116 238 100	0010	6303–2RS	ROULEMENT A BILLES	BALL BEARING	KUGELLAGER	
A04040–35	1007 012 800	0010		RONDELLE	WASHER	UNTERLAGSSCHEIBE	
A04040–36	1008 420 021	0010		ENTRETOISE	DISTANCE PIECE	ZWISCHENSTUECK	
A04040–37	0294 512 900	0010		SUPPORT	SUPPORT	HALTER	
A04040–38	0294 536 200	0010		GUIDAGE	GUIDING	FUEHRUNG	
A04040–40	0294 512 200	0010		ARBRE	SHAFT	WELLE	
A04040–41	0484 040 200	0010		ENTRETOISE	DISTANCE PIECE	ZWISCHENSTUECK	

© BOBST SA – All rights reserved 1999

No IDENT.	No PIECE	=> <=	REMARQUES	DESIGNATION	DESCRIPTION	BEZEICHNUNG	NOTE
A04040–42	**0294571500**	0010		SUPPORT	SUPPORT	HALTER	
A04050–0	**0316 0000 MZ**	0010		LISTE DE PIECES	SPARE PARTS LIST	ERSATZTEILLISTE	
A04050–1	**871100065**	0010		CIRCLIPS EXTERIEUR	OUTER SNAP RING	AEUSSERER SPANNRING	
A04050–2	**1007265502**	0010		RONDELLE	WASHER	UNTERLAGSSCHEIBE	
A04050–3	**1155208001**	0010		JOINT CAOUTCHOUC	RUBBER SEAL	GUMMIDICHTUNG	
A04050–4	**1112272300**	0010	80 X 30 EGS	BAGUE	RING	RING	
A04050–5	**0294505200**	0010		COUVERCLE	COVER	DECKEL	
A04050–6	**0294505000**	0010		ARBRE	SHAFT	WELLE	
A04050–7	**1116232500**	0010	6212	ROULEMENT A BILLES	BALL BEARING	KUGELLAGER	
A04050–8	**1007295501**	0010		RONDELLE	WASHER	UNTERLAGSSCHEIBE	
A04050–9	**1007260004**	0010		RONDELLE	WASHER	UNTERLAGSSCHEIBE	
A04050–10	**871000110**	0010		CIRCLIPS INTERIEUR	INNER SNAP RING	INNERER SPANNRING	
A04050–11	**1121063600**	0010		ROUE DENTEE	GEAR WHEEL	ZAHNRAD	
A04050–13	**1007613503**	0010		RONDELLE	WASHER	UNTERLAGSSCHEIBE	
A04050–14	**871000100**	0010		CIRCLIPS INTERIEUR	INNER SNAP RING	INNERER SPANNRING	
A04050–15	**1116232400**	0010	6211–2RS1	ROULEMENT A BILLES	BALL BEARING	KUGELLAGER	
A04050–16	**1121063400**	0010		ROUE DENTEE	GEAR WHEEL	ZAHNRAD	
A04050–17	**0294503100**	0010		AXE	AXLE	ACHSE	
A04050–18	**0294540100**	0010		JOINT	SEAL	DICHTUNG	
A04050–19	**1121068500**	0010		ROUE DENTEE	GEAR WHEEL	ZAHNRAD	
A04050–20	**0294557500**	0010		ENTRETOISE	DISTANCE PIECE	ZWISCHENSTUECK	
A04050–21	**1112144800**	0010	NKI 50/25	ROULEMENT A AIGUILLES	NEEDLE BEARING	NADELLAGER	
A04050–22	**1007007300**	0010		RONDELLE	WASHER	UNTERLAGSSCHEIBE	
A04050–23	**0294557400**	0010		PALIER	PLUMMER–BLOCK	LAGER	
A04050–24	**1007618010**	0010		RONDELLE	WASHER	UNTERLAGSSCHEIBE	
A04051–0	**0316 0000 MZ**	0010		LISTE DE PIECES	SPARE PARTS LIST	ERSATZTEILLISTE	
A04051–1	**0294506200**	0010		AXE	AXLE	ACHSE	
A04051–2	**871000068**	0010		CIRCLIPS INTERIEUR	INNER SNAP RING	INNERER SPANNRING	
A04051–3	**1112149800**	0010	NA 4909	ROULEMENT A AIGUILLES	NEEDLE BEARING	NADELLAGER	
A04051–4	**1008460041**	0010		ENTRETOISE	DISTANCE PIECE	ZWISCHENSTUECK	
A04051–5	**1112197000**	0010	NKIB 5909	ROULEMENT SPECIAL	SPECIAL BEARING	SPEZIALLAGER	
A04051–6	**1121063700**	0010		ROUE DENTEE	GEAR WHEEL	ZAHNRAD	
A04051–7	**1007078100**	0010		RONDELLE	WASHER	UNTERLAGSSCHEIBE	
A04051–8	**1007058400**	0010		RONDELLE	WASHER	UNTERLAGSSCHEIBE	
A04051–9	**1116222700**	0010	6011–2RS1	ROULEMENT A BILLES	BALL BEARING	KUGELLAGER	
A04051–10	**1007211005**	0010		RONDELLE	WASHER	UNTERLAGSSCHEIBE	
A04051–11	**871000090**	0010		CIRCLIPS INTERIEUR	INNER SNAP RING	INNERER SPANNRING	
A04051–12	**1121064000**	0010		ROUE DENTEE	GEAR WHEEL	ZAHNRAD	
A04051–13	**0294502600**	0010		AXE	AXLE	ACHSE	
A04051–14	**1121063800**	0010		ROUE DENTEE	GEAR WHEEL	ZAHNRAD	
A04051–15	**1112271800**	0010	60 X 25 EGS	BAGUE	RING	RING	
A04051–16	**1155206002**	0010		JOINT CAOUTCHOUC	RUBBER SEAL	GUMMIDICHTUNG	
A04051–17	**871000080**	0010		CIRCLIPS INTERIEUR	INNER SNAP RING	INNERER SPANNRING	
A04051–18	**1116222200**	0010	6010–2RS1	ROULEMENT A BILLES	BALL BEARING	KUGELLAGER	
A04051–19	**1008450525**	0010		ENTRETOISE	DISTANCE PIECE	ZWISCHENSTUECK	
A04051–20	**0294502700**	0010		PALIER	PLUMMER–BLOCK	LAGER	
A04052–0	**0316 0000 MZ**	0010		LISTE DE PIECES	SPARE PARTS LIST	ERSATZTEILLISTE	

© BOBST SA – All rights reserved 1999

No IDENT.	No PIECE	=>	<=	REMARQUES	DESIGNATION	DESCRIPTION	BEZEICHNUNG	NOTE
A04052–1	0294552200	0010			TOLE	METAL SHEET	BLECH	
A04052–2	0294526300	0010			TOLE	METAL SHEET	BLECH	
A04052–3	1008406510	0010			ENTRETOISE	DISTANCE PIECE	ZWISCHENSTUECK	
A04052–5	0294525800	0010			SUPPORT	SUPPORT	HALTER	
A04052–6	02940000NK	0010			TRAVERSE	CROSS PIECE	QUERSTUECK	
A04052–9	0294502800	0010			ARBRE	SHAFT	WELLE	
A04052–10	1116222200	0010		6010–2RS1	ROULEMENT A BILLES	BALL BEARING	KUGELLAGER	
A04052–11	871100050	0010			CIRCLIPS EXTERIEUR	OUTER SNAP RING	AEUSSERER SPANNRING	
A04052–12	0294539300	0010			PALIER	PLUMMER–BLOCK	LAGER	
A04052–13	1116220700	0010		6007–2RS1	ROULEMENT A BILLES	BALL BEARING	KUGELLAGER	
A04052–14	871100035	0010			CIRCLIPS EXTERIEUR	OUTER SNAP RING	AEUSSERER SPANNRING	
A04052–15	0294524700	0010			SUPPORT	SUPPORT	HALTER	
A04052–16	1155273300	0010			BANDE	STRIP	BAND	
A04052–17	02940000OP	0010			CAISSON	CHEST	KASTEN	
A04052–18	1007066600	0010			RONDELLE	WASHER	UNTERLAGSSCHEIBE	
A04060–0	03160000MK	0010			LISTE DE PIECES	SPARE PARTS LIST	ERSATZTEILLISTE	
A04060–1	0294578500	0010			TABLE	TABLE	TISCH	
A04060–2	0294515500	0010			BARREAU	GRATE BAR	GITTERSTAB	
A04060–3	0294516800	0010			PROTECTION	GUARD	SCHUTZVORRICHTUNG	
A04060–4	02940000ND	0010			PORTE	DOOR	TUERE	
A04060–5	1007204301	0010			RONDELLE	WASHER	UNTERLAGSSCHEIBE	
A04060–6	1072000800	0010			AIMANT PERMANENT	PERMANENT MAGNET	DAUERMAGNET	
A04060–7	1259007000	0010			COLLIER DE SERRAGE	TIGHTENING COLLAR	SPANNRING	
A04060–8	1253184100	0010			TUYAU FLEXIBLE	FLEXIBLE HOSE	FLEXIBLER SCHLAUCH	
A04060–9	0294516000	0010			CAISSON	CHEST	KASTEN	
A04060–10	0294578400	0010			TABLE	TABLE	TISCH	
A04060–11	0294515800	0010			TABLE	TABLE	TISCH	
A04060–12	0294516100	0010			CAISSON	CHEST	KASTEN	
A04060–13	0294515900	0010			TABLE	TABLE	TISCH	
A04060–14	0294557100	0010			RENFORT	REINFORCEMENT	VERSTAERKUNG	
A04070–0	03160000NA	0010			LISTE DE PIECES	SPARE PARTS LIST	ERSATZTEILLISTE	
A04070–1	1051005700	0010			POIGNEE SPHERIQUE	BALL HANDLE	KUGELHANDGRIFF	
A04070–2	0294521400	0010			TIRETTE	PULL ROD	ZUGSTANGE	
A04070–3	0294543600	0010			BARRE	BAR	STANGE	
A04070–4	1111714201	0010			DOUILLE	BUSHING	BUCHSE	
A04070–5	1008306304	0010			ENTRETOISE	DISTANCE PIECE	ZWISCHENSTUECK	
A04070–6	0294522000	0010			TIROIR	PLUG–IN SWITCH BLOCK	STECKSCHALTBLOCK	
A04070–7	0294520300	0010			COUVERCLE	COVER	DECKEL	
A04070–8	0480158000	0010			ENTRETOISE	DISTANCE PIECE	ZWISCHENSTUECK	
A04070–9	1007066600	0010			RONDELLE	WASHER	UNTERLAGSSCHEIBE	
A04070–10	0294538000	0010			JOINT	SEAL	DICHTUNG	
A04070–11	0444557200	0010			ENTRETOISE	DISTANCE PIECE	ZWISCHENSTUECK	
A04070–12	0294522300	0010			LEVIER	LEVER	HEBEL	
A04070–13	0294520400	0010			GUIDE	GUIDE	FUEHRUNG	
A04070–14	1001080900	0010			VIS	SCREW	SCHRAUBE	
A04070–15	0294521700	0010			VANNE	VALVE	SCHIEBER	
A04070–16	0294521600	0010			AXE	AXLE	ACHSE	
A04070–17	0294522200	0010			LEVIER	LEVER	HEBEL	

© BOBST SA – All rights reserved 1999

No IDENT.	No PIECE	=>	<=	REMARQUES	DESIGNATION	DESCRIPTION	BEZEICHNUNG	NOTE
A04070–25	0294561800	0010			COLLECTEUR	COLLECTOR	KOLLEKTOR	
A04070–26	846514006	0010			BAGUE D'ARRET	RETAINING RING	STELLRING	
A04070–999	0294571800	0010			SCHEMA PNEUMATIQUE	PNEUMATIC DIAGRAM	PNEUMATIKPLAN	
A04071–0	0316 0000 NA	0010			LISTE DE PIECES	SPARE PARTS LIST	ERSATZTEILLISTE	
A04071–20	1114006700	0010			AMORTISSEUR CAOUTCHOUC	RUBBER SHOCK ABSORBER	GUMMISTOSSDAEMPFER	
A04071–21	0294578300	0010			COUDE	BEND	WINKEL	
A04071–22	0294562200	0010			CONE	CONE	KONUS	
A04071–23	1008059500	0010			ENTRETOISE	DISTANCE PIECE	ZWISCHENSTUECK	
A04071–24	1101057900	0010			ACCOUPLEMENT	COUPLING	KUPPLUNG	
A04071–25	1128127000	0010			VERIN	JACK	HEBER	
A04071–26	0294562600	0010			SUPPORT	SUPPORT	HALTER	
A04071–27	1008308428	0010			ENTRETOISE	DISTANCE PIECE	ZWISCHENSTUECK	
A04071–28	1007020700	0010			RONDELLE	WASHER	UNTERLAGSSCHEIBE	
A04071–999	0294571800	0010			SCHEMA PNEUMATIQUE	PNEUMATIC DIAGRAM	PNEUMATIKPLAN	
A04080–0	0316 0000 MJ	0010			LISTE DE PIECES	SPARE PARTS LIST	ERSATZTEILLISTE	
A04080–1	1007060800	0010			RONDELLE	WASHER	UNTERLAGSSCHEIBE	
A04080–2	1114008200	0010			AMORTISSEUR	SHOCK ABSORBER	STOSSDAEMPFER	
A04080–3	0294526600	0010			SUPPORT	SUPPORT	HALTER	
A04080–4	0294550500	0010			COUVERCLE	COVER	DECKEL	
A04080–5	0294526700	0010			LIAISON	CONNECTING PIECE	VERBINDUNGSSTUECK	
A04080–6	1008411018	0010			ENTRETOISE	DISTANCE PIECE	ZWISCHENSTUECK	
A04080–7	0294558500	0010			SUPPORT	SUPPORT	HALTER	
A04080–8	1007208404	0010			RONDELLE	WASHER	UNTERLAGSSCHEIBE	
A04080–9	0294545400	0010			SOUFFLERIE LATERALE	SIDE BLOWER	SEITENGEBLAESE	
A04080–10	0294544800	0010			EQUERRE	CORNER PIECE	WINKELSTUECK	
A04080–11	0294547700	0010			SOUFFLERIE	BLOWER	GEBLAESE	
A04080–12	0256224700	0010			TUYERE	CARTRIDGE	HUELSE	
A04080–13	1259007300	0010			COLLIER DE SERRAGE	TIGHTENING COLLAR	SPANNRING	
A04080–14	1253150500	0010			TUYAU	HOSE	SCHLAUCH	
A04080–15	0294558300	0010			BUSE	NOZZLE	DUESE	
A04080–16	0294558400	0010			COUVERCLE	COVER	DECKEL	
A04080–17	0294578000	0010			JAUGE	CALIPER	LEHRE	
A04080–18	0294578100	0010			JAUGE	CALIPER	LEHRE	
A04080–19	0294558600	0010			RACCORD	CONNECTION	ANSCHLUSS	
A04080–23	0294577900	0010			PLAQUETTE	SMALL PLATE	PLAETTCHEN	
A04080–24	0294578200	0010			PLAQUETTE	SMALL PLATE	PLAETTCHEN	
A04080–25	0294577800	0010			PLAQUETTE	SMALL PLATE	PLAETTCHEN	
A04080–999	0294559100	0010			SCHEMA PNEUMATIQUE	PNEUMATIC DIAGRAM	PNEUMATIKPLAN	
A04090–0	0316 0000 SC	0010			LISTE DE PIECES	SPARE PARTS LIST	ERSATZTEILLISTE	
A04090–1	0294080900	0010			CAISSON	CHEST	KASTEN	
A04090–2	0294511100	0010			GUIDE	GUIDE	FUEHRUNG	
A04090–3	0294509300	0010			SEPARATEUR	SEPARATOR	TRENNVORRICHTUNG	
A04090–4	0294509200	0010			ARBRE	SHAFT	WELLE	
A04090–5	0294557200	0010			CALE	SHIM	ZWISCHENLAGE	
A04090–6	0294509100	0010			POULIE	PULLEY	RIEMENSCHEIBE	
A04090–7	871000055	0010			CIRCLIPS INTERIEUR	INNER SNAP RING	INNERER SPANNRING	
A04090–8	1116220100	0010		6006–2RS1	ROULEMENT A BILLES	BALL BEARING	KUGELLAGER	

© BOBST SA – All rights reserved 1999

No IDENT.	No PIECE	=> <=	REMARQUES	DESIGNATION	DESCRIPTION	BEZEICHNUNG	NOTE
A04090–9	871 100 030	0010		CIRCLIPS EXTERIEUR	OUTER SNAP RING	AEUSSERER SPANNRING	
A04090–999	0294 559 100	0010		SCHEMA PNEUMATIQUE	PNEUMATIC DIAGRAM	PNEUMATIKPLAN	
A04091–0	0316 0000 SC	0010		LISTE DE PIECES	SPARE PARTS LIST	ERSATZTEILLISTE	
A04091–1	0294 0000 NY	0010		PALIER	PLUMMER–BLOCK	LAGER	
A04091–2	0294 502 500	0010		ECROU	NUT	MUTTER	
A04091–3	0294 502 300	0010		CHAPE	FORK	DECKEL	
A04091–4	1141 050 402	0010		ARTICULATION	JOINT	GELENK	
A04091–5	1141 050 002	0010		CYLINDRE PNEUMATIQUE	PNEUMATIC CYLINDER	PNEUMATISCHER ZYLINDER	
A04091–6	1008 420 001	0010		ENTRETOISE	DISTANCE PIECE	ZWISCHENSTUECK	
A04091–7	871 100 012	0010		CIRCLIPS EXTERIEUR	OUTER SNAP RING	AEUSSERER SPANNRING	
A04091–8	1012 412 014	0010		AXE	AXLE	ACHSE	
A04091–9	1111 020 800	0010		DOUILLE GLACIER	GLACIER BUSHING	GLACIER–BUCHSE	
A04091–10	871 100 025	0010		CIRCLIPS EXTERIEUR	OUTER SNAP RING	AEUSSERER SPANNRING	
A04091–11	0294 525 200	0010		BIELLETTE	TIE ROD	ZUGSTANGE	
A04091–12	0294 502 000	0010		BIELLETTE	TIE ROD	ZUGSTANGE	
A04091–13	0294 502 400	0010		BIELLETTE	TIE ROD	ZUGSTANGE	
A04091–14	0294 515 100	0010		CHAPE	FORK	DECKEL	
A04091–15	1118 076 300	0010		ROTULE	BALL AND SOCKET JOINT	KUGELGELENK	
A04091–16	1008 306 302	0010		ENTRETOISE	DISTANCE PIECE	ZWISCHENSTUECK	
A04091–17	1012 003 200	0010		AXE	AXLE	ACHSE	
A04091–999	0294 559 100	0010		SCHEMA PNEUMATIQUE	PNEUMATIC DIAGRAM	PNEUMATIKPLAN	
A04092–0	0316 0000 SC	0010		LISTE DE PIECES	SPARE PARTS LIST	ERSATZTEILLISTE	
A04092–1	0294 0000 OA	0010		PALIER	PLUMMER–BLOCK	LAGER	
A04092–2	871 100 025	0010		CIRCLIPS EXTERIEUR	OUTER SNAP RING	AEUSSERER SPANNRING	
A04092–3	871 000 047	0010		CIRCLIPS INTERIEUR	INNER SNAP RING	INNERER SPANNRING	
A04092–4	1116 219 600	0010	6005–2RS1	ROULEMENT A BILLES	BALL BEARING	KUGELLAGER	
A04092–5	1111 535 006	0010		DOUILLE	BUSHING	BUCHSE	
A04092–6	0294 501 300	0010		ARBRE	SHAFT	WELLE	
A04092–7	1116 219 100	0010	6004–2RS1	ROULEMENT A BILLES	BALL BEARING	KUGELLAGER	
A04092–8	871 100 020	0010		CIRCLIPS EXTERIEUR	OUTER SNAP RING	AEUSSERER SPANNRING	
A04092–9	0294 509 000	0010		BAGUE	RING	RING	
A04092–10	0294 0000 NO	0010		PALIER	PLUMMER–BLOCK	LAGER	
A04092–11	0294 501 200	0010		PALIER	PLUMMER–BLOCK	LAGER	
A04092–12	0294 501 100	0010		CAME	CAM	NOCKEN	
A04092–15	1121 064 600	0010		ROUE DENTEE	GEAR WHEEL	ZAHNRAD	
A04092–17	1116 220 100	0010	6006–2RS1	ROULEMENT A BILLES	BALL BEARING	KUGELLAGER	
A04092–18	871 100 030	0010		CIRCLIPS EXTERIEUR	OUTER SNAP RING	AEUSSERER SPANNRING	
A04092–19	871 000 055	0010		CIRCLIPS INTERIEUR	INNER SNAP RING	INNERER SPANNRING	
A04092–20	0294 508 600	0010		ARBRE	SHAFT	WELLE	
A04092–999	0294 559 100	0010		SCHEMA PNEUMATIQUE	PNEUMATIC DIAGRAM	PNEUMATIKPLAN	
A04093–0	0316 0000 SC	0010		LISTE DE PIECES	SPARE PARTS LIST	ERSATZTEILLISTE	
A04093–1	0294 574 200	0010		AXE	AXLE	ACHSE	
A04093–2	0294 574 300	0010		PALIER	PLUMMER–BLOCK	LAGER	
A04093–3	1116 221 800	0010	6010	ROULEMENT A BILLES	BALL BEARING	KUGELLAGER	
A04093–4	871 000 080	0010		CIRCLIPS INTERIEUR	INNER SNAP RING	INNERER SPANNRING	
A04093–5	0294 540 000	0010		COUVERCLE	COVER	DECKEL	
A04093–6	871 000 042	0010		CIRCLIPS INTERIEUR	INNER SNAP RING	INNERER SPANNRING	

© BOBST SA – All rights reserved 1999

No IDENT.	No PIECE	=> <=	REMARQUES	DESIGNATION	DESCRIPTION	BEZEICHNUNG	NOTE
A04093–7	**1255127300**	0010		BOUCHON	CLOSING PLUG	VERSCHLUSSZAPFEN	
A04093–8	**1116219100**	0010	6004–2RS1	ROULEMENT A BILLES	BALL BEARING	KUGELLAGER	
A04093–9	**1260020800**	0010		FILTRE	FILTER	FILTER	
A04093–10	**0294507600**	0010		CARTER	CASING	GEHAEUSE	
A04093–11	**0294505400**	0010		AXE	AXLE	ACHSE	
A04093–12	**871100050**	0010		CIRCLIPS EXTERIEUR	OUTER SNAP RING	AEUSSERER SPANNRING	
A04093–14	**0294508000**	0010		COUVERCLE	COVER	DECKEL	
A04093–15	**871100020**	0010		CIRCLIPS EXTERIEUR	OUTER SNAP RING	AEUSSERER SPANNRING	
A04093–16	**871000047**	0010		CIRCLIPS INTERIEUR	INNER SNAP RING	INNERER SPANNRING	
A04093–17	**1116303400**	0010	3204 A TN9	ROULEMENT A BILLES	BALL BEARING	KUGELLAGER	
A04093–18	**1121064500**	0010		ROUE DENTEE	GEAR WHEEL	ZAHNRAD	
A04093–19	**0294507900**	0010		AXE	AXLE	ACHSE	
A04093–20	**02940000PC**	0010		PLAQUE	PLATE	PLATTE	
A04093–21	**1155206002**	0010		JOINT CAOUTCHOUC	RUBBER SEAL	GUMMIDICHTUNG	
A04093–22	**1007020700**	0010		RONDELLE	WASHER	UNTERLAGSSCHEIBE	
A04093–999	**0294559100**	0010		SCHEMA PNEUMATIQUE	PNEUMATIC DIAGRAM	PNEUMATIKPLAN	
A04094–0	**03160000SC**	0010		LISTE DE PIECES	SPARE PARTS LIST	ERSATZTEILLISTE	
A04094–1	**0294508700**	0010		BARRE	BAR	STANGE	
A04094–2	**1001055300**	0010		VIS A TETE CYL. A TROU 6–PANS	SOCKET HEAD CAP SCREW	INNENSECHSKANTZYLINDERSCHRAUBE	
A04094–3	**0294505500**	0010		PLAQUE	PLATE	PLATTE	
A04094–4	**0294577700**	0010		GUIDE	GUIDE	FUEHRUNG	
A04094–999	**0294559100**	0010		SCHEMA PNEUMATIQUE	PNEUMATIC DIAGRAM	PNEUMATIKPLAN	
A20010–0	**03160000OI**	0010		LISTE DE PIECES	SPARE PARTS LIST	ERSATZTEILLISTE	
A20010–1	**0294547800**	0010		POUTRE	BEAM	TRAEGER	
A20010–2	**1008019200**	0010		ENTRETOISE	DISTANCE PIECE	ZWISCHENSTUECK	
A20010–3	**1008011013**	0010		ENTRETOISE	DISTANCE PIECE	ZWISCHENSTUECK	
A20010–4	**1008810036**	0010		ENTRETOISE	DISTANCE PIECE	ZWISCHENSTUECK	
A20010–5	**1004110007**	0010		ECROU	NUT	MUTTER	
A20010–6	**1134018500**	0010		ROULEAU	ROLLER	WALZE	
A20010–7	**02940000NV**	0010		POUTRE	BEAM	TRAEGER	
A20010–8	**0294536700**	0010		SUPPORT	SUPPORT	HALTER	
A20010–9	**0294536500**	0010		RAMPE	GUIDE	LEITSTUECK	
A20010–10	**0294537200**	0010		CALE	SHIM	ZWISCHENLAGE	
A90010–0	**03160000MN**	0010		LISTE DE PIECES	SPARE PARTS LIST	ERSATZTEILLISTE	
A90010–1	**1008908044**	0010		ENTRETOISE	DISTANCE PIECE	ZWISCHENSTUECK	
A90010–2	**0247129800**	0010		DISTRIBUTEUR	DISTRIBUTER	VERTEILER	
A90010–3	**0640122200**	0010		DISTRIBUTEUR	DISTRIBUTER	VERTEILER	
A90010–4	**1008308426**	0010		ENTRETOISE	DISTANCE PIECE	ZWISCHENSTUECK	
A90010–5	**1004906002**	0010		ECROU	NUT	MUTTER	
A90010–6	**0294537400**	0010		SUPPORT	SUPPORT	HALTER	
A90010–7	**02940000NX**	0010		SUPPORT	SUPPORT	HALTER	
A90010–8	**0247129500**	0010		EQUERRE	CORNER PIECE	WINKELSTUECK	
A90010–999	**0294526500**	0010		SCHEMA PNEUMATIQUE	PNEUMATIC DIAGRAM	PNEUMATIKPLAN	
B01010–0	**03160000DC**	0010		LISTE DE PIECES	SPARE PARTS LIST	ERSATZTEILLISTE	
B01010–1	**02420000CO**	0010	F 160–A	ENTRETOISE	DISTANCE PIECE	ZWISCHENSTUECK	
B01010–2	**03150000JB**	0010	F 203–A	ENTRETOISE	DISTANCE PIECE	ZWISCHENSTUECK	

© BOBST SA – All rights reserved 1999

No IDENT.	No PIECE	=> <=	REMARQUES	DESIGNATION	DESCRIPTION	BEZEICHNUNG	NOTE
B01010–3	**0294201400**	0010	F 160–A	TRAVERSE	CROSS PIECE	QUERSTUECK	
B01010–4	**0315133700**	0010	F 203–A	TRAVERSE	CROSS PIECE	QUERSTUECK	
B01010–5	**0294111400**	0010	F 160–A	TRAVERSE	CROSS PIECE	QUERSTUECK	
B01010–6	**0315103800**	0010	F 203–A	TRAVERSE	CROSS PIECE	QUERSTUECK	
B01010–7	**0294103700**	0010	F 160–A	TRAVERSE	CROSS PIECE	QUERSTUECK	
B01010–8	**0315100000**	0010	F 203–A	TRAVERSE	CROSS PIECE	QUERSTUECK	
B01010–9	**1010210011**	0010	M6/10 X 26MM	AXE	AXLE	ACHSE	
B01010–10	**0294100000**	0010	CC	BATI	FRAME	GESTELL	
B01010–11	**0315114000**	0010		GUIDE	GUIDE	FUEHRUNG	
B01010–12	**0294115200**	0010		PROTECTION	GUARD	SCHUTZVORRICHTUNG	
B01010–13	**0294137900**	0010		EQUERRE	CORNER PIECE	WINKELSTUECK	
B01010–14	**0294102400**	0010		FAUX–BATI	FRAME INSET	GESTELLEINSATZ	
B01010–15	**0294102500**	0010		FAUX–BATI	FRAME INSET	GESTELLEINSATZ	
B01010–16	**0294100100**	0010	COC	BATI	FRAME	GESTELL	
B01010–17	**0294122700**	0010		SUPPORT	SUPPORT	HALTER	
B01010–18	**1010116005**	0010		AXE	AXLE	ACHSE	
B01010–19	**0294189100**	0010	F 160–A	BAVETTE APPLICATEUR D'ENCRE	INK SPLASH FLAP	FARBSPRITZSCHUTZKLAPPE	
B01010–20	**0315134700**	0010	F 203–A	BAVETTE APPLICATEUR D'ENCRE	INK SPLASH FLAP	FARBSPRITZSCHUTZKLAPPE	
B01010–21	**1007020700**	0010		RONDELLE	WASHER	UNTERLAGSSCHEIBE	
B01010–22	**1007014500**	0010		RONDELLE	WASHER	UNTERLAGSSCHEIBE	
B01010–996	**0315107600**	0010	F 203–A	SCHEMA PNEUMATIQUE	PNEUMATIC DIAGRAM	PNEUMATIKPLAN	
B01010–997	**0315107300**	0010	F 203–A	SCHEMA PNEUMATIQUE	PNEUMATIC DIAGRAM	PNEUMATIKPLAN	
B01010–998	**0294115600**	0010	F 160–A	SCHEMA PNEUMATIQUE	PNEUMATIC DIAGRAM	PNEUMATIKPLAN	
B01010–999	**0294134200**	0010	F 160–A	SCHEMA PNEUMATIQUE	PNEUMATIC DIAGRAM	PNEUMATIKPLAN	
B01011–0	**0316 0000 DC**	0010		LISTE DE PIECES	SPARE PARTS LIST	ERSATZTEILLISTE	
B01011–1	**1004028300**	0010		ECROU	NUT	MUTTER	
B01011–2	**1007122800**	0010		RONDELLE	WASHER	UNTERLAGSSCHEIBE	
B01011–3	**1007122900**	0010		RONDELLE	WASHER	UNTERLAGSSCHEIBE	
B01011–4	**1004130052**	0010		ECROU	NUT	MUTTER	
B01011–5	**0294 0000 MD**	0010		PIED	FOOT	FUSS	
B01011–6	**1006002200**	0010		TAMPON	PLUG	DUEBEL	
B02010–0	**0294 0000 AR**	0010	0315 0000 AR	LISTE DE PIECES	SPARE PARTS LIST	ERSATZTEILLISTE	
B02010–1	**0294120000**	0010	F 160–A	PROTECTION	GUARD	SCHUTZVORRICHTUNG	
B02010–2	**0294119800**	0010		SUPPORT	SUPPORT	HALTER	
B02010–3	**0294202000**	0010		PLAQUE	PLATE	PLATTE	
B02010–4	**1111516007**	0010		DOUILLE	BUSHING	BUCHSE	
B02010–5	**0294119700**	0010	F 160–A	PROTECTION	GUARD	SCHUTZVORRICHTUNG	
B02010–6	**1051025000**	0010		POIGNEE	HANDLE	HANDGRIFF	
B02010–7	**0294 0000 JZ**	0010	F 160–A	PORTE	DOOR	TUERE	
B02010–8	**0294147900**	0010		VERROU	BOLT	RIEGEL	
B02010–9	**1014310024**	0010		VIS A TETE 6–PANS	HEXAGON SCREW	SECHSKANTSCHRAUBE	
B02010–10	**0294107200**	0010		INDEX	POINTER	ZEIGER	
B02010–11	**0315106100**	0010	F 203–A	RENFORT	REINFORCEMENT	VERSTAERKUNG	
B02010–12	**0242140400**	0010		PLOT	BLOCK	BLOCK	
B02010–13	**1007206404**	0010		RONDELLE	WASHER	UNTERLAGSSCHEIBE	
B02010–14	**0315105700**	0010	F 203–A	PROTECTION	GUARD	SCHUTZVORRICHTUNG	
B02010–15	**0315105900**	0010	F 203–A	PROTECTION	GUARD	SCHUTZVORRICHTUNG	
B02010–16	**0315 0000 JH**	0010	F 203–A	PORTE	DOOR	TUERE	

© BOBST SA – All rights reserved 1999

No IDENT.	No PIECE	=> <=	REMARQUES	DESIGNATION	DESCRIPTION	BEZEICHNUNG	NOTE
B02010–17	**0294115500**	0010	F 160–A	RENFORT	REINFORCEMENT	VERSTAERKUNG	
B02010–998	**0315107700**	0010	F 203–A	SCHEMA PNEUMATIQUE	PNEUMATIC DIAGRAM	PNEUMATIKPLAN	
B02010–999	**0294119600**	0010	F 160–A	SCHEMA PNEUMATIQUE	PNEUMATIC DIAGRAM	PNEUMATIKPLAN	
B02020–0	**02940000 AR**	0010	03150000 AR	LISTE DE PIECES	SPARE PARTS LIST	ERSATZTEILLISTE	
B02020–1	**1051025000**	0010		POIGNEE	HANDLE	HANDGRIFF	
B02020–2	**0294149800**	0010		PLOT	BLOCK	BLOCK	
B02020–3	**0294149700**	0010	F 160–A	AXE	AXLE	ACHSE	
B02020–4	**0294132400**	0010		PATIN	SLIDING SHOE	GLEITSCHUH	
B02020–5	**871100010**	0010		CIRCLIPS EXTERIEUR	OUTER SNAP RING	AEUSSERER SPANNRING	
B02020–6	**0294181800**	0010		BUTEE	STOP	ANSCHLAG	
B02020–7	**0294132000**	0010		PLAQUETTE	SMALL PLATE	PLAETTCHEN	
B02020–8	**1017100704**	0010		RESSORT DE COMPRESSION	COMPRESSION SPRING	DRUCKFEDER	
B02020–9	**0294131800**	0010		VERROU	BOLT	RIEGEL	
B02020–10	**0294133000**	0010		ETRIER	STRAP	BUEGEL	
B02020–11	**0294133100**	0010		CALE	SHIM	ZWISCHENLAGE	
B02020–12	**1111512011**	0010		DOUILLE	BUSHING	BUCHSE	
B02020–13	**0294130900**	0010		PLOT	BLOCK	BLOCK	
B02020–16	**0294131000**	0010	F 160–A	AXE	AXLE	ACHSE	
B02020–17	**1007019700**	0010		RONDELLE	WASHER	UNTERLAGSSCHEIBE	
B02020–18	**1121069100**	0010		ROUE DENTEE	GEAR WHEEL	ZAHNRAD	
B02020–20	**0294200400**	0010	F 160–A	PROTECTION	GUARD	SCHUTZVORRICHTUNG	
B02020–21	**03150000 JG**	0010	F 203–A	PROTECTION	GUARD	SCHUTZVORRICHTUNG	
B02020–22	**1007206404**	0010		RONDELLE	WASHER	UNTERLAGSSCHEIBE	
B02020–23	**0294156500**	0010		ENTRETOISE	DISTANCE PIECE	ZWISCHENSTUECK	
B02020–24	**0294130800**	0010		CREMAILLERE	TOOTHED RACK	ZAHNSTANGE	
B02020–25	**0294156100**	0010		GUIDE	GUIDE	FUEHRUNG	
B02020–26	**03150000 JK**	0010	0 F 203–A	VITRE	PANE	SCHEIBE	
B02020–27	**0315105400**	0010	* F 203–A	VITRE	PANE	SCHEIBE	
B02020–28	**0315108600**	0010	* F 203–A	LARDON	CLAMPING BAR	SPANNLEISTE	
B02020–29	**1155268900**	0010	* F 203–A	JOINT PLAT	FLAT SEAL	FLACHDICHTUNG	
B02020–30	**0315105100**	0010	* F 203–A	LARDON	CLAMPING BAR	SPANNLEISTE	
B02020–31	**0315108500**	0010	* F 203–A	LARDON	CLAMPING BAR	SPANNLEISTE	
B02020–32	**1007404101**	0010	* F 203–A	RONDELLE	WASHER	UNTERLAGSSCHEIBE	
B02020–33	**0315105300**	0010	F 203–A	AXE	AXLE	ACHSE	
B02020–34	**0315105200**	0010	F 203–A	AXE	AXLE	ACHSE	
B02020–35	**0315105800**	0010	F 203–A	PROTECTION	GUARD	SCHUTZVORRICHTUNG	
B02020–36	**02940000 FX**	0010	F 160–A	PROTECTION	GUARD	SCHUTZVORRICHTUNG	
B02020–37	**0294132800**	0010	F 160–A	VITRE	PANE	SCHEIBE	
B02020–38	**0294164900**	0010	F 160–A	BARRETTE	CONNECTING PLATE	VERBINDUNGSSTEG	
B02020–39	**0294165000**	0010	CC F 160–A	BARRETTE	CONNECTING PLATE	VERBINDUNGSSTEG	
B02020–40	**0294165100**	0010	COC F 160–A	BARRETTE	CONNECTING PLATE	VERBINDUNGSSTEG	
B02021–0	**02940000 AR**	0010	03150000 AR	LISTE DE PIECES	SPARE PARTS LIST	ERSATZTEILLISTE	
B02021–1	**0294130800**	0010		CREMAILLERE	TOOTHED RACK	ZAHNSTANGE	
B02021–2	**0315108400**	0010		PLOT	BLOCK	BLOCK	
B02021–7	**1114026600**	0010		RESSORT	SPRING	FEDER	
B02021–8	**0294132400**	0010		PATIN	SLIDING SHOE	GLEITSCHUH	
B02021–9	**1121069100**	0010		ROUE DENTEE	GEAR WHEEL	ZAHNRAD	
B02021–10	**1007019700**	0010		RONDELLE	WASHER	UNTERLAGSSCHEIBE	

© BOBST SA – All rights reserved 1999

No IDENT.	No PIECE	=>	<=	REMARQUES	DESIGNATION	DESCRIPTION	BEZEICHNUNG	NOTE
B02021–11	**1111 512 011**	0010			DOUILLE	BUSHING	BUCHSE	
B02021–12	**871 100 010**	0010			CIRCLIPS EXTERIEUR	OUTER SNAP RING	AEUSSERER SPANNRING	
B02021–14	**0294 0000 FW**	0010			SUPPORT	SUPPORT	HALTER	
B02021–16	**1008 052 300**	0010			ENTRETOISE	DISTANCE PIECE	ZWISCHENSTUECK	
B02021–17	**0294 156 700**	0010		F 160–A	PROTECTION	GUARD	SCHUTZVORRICHTUNG	
B02021–18	**0294 163 800**	0010		F 160–A	BARRETTE	CONNECTING PLATE	VERBINDUNGSSTEG	
B02021–19	**0294 149 800**	0010			PLOT	BLOCK	BLOCK	
B02021–20	**1051 025 000**	0010			POIGNEE	HANDLE	HANDGRIFF	
B02021–23	**1008 406 305**	0010			ENTRETOISE	DISTANCE PIECE	ZWISCHENSTUECK	
B02021–24	**1012 208 016**	0010			AXE	AXLE	ACHSE	
B02021–25	**871 100 008**	0010			CIRCLIPS EXTERIEUR	OUTER SNAP RING	AEUSSERER SPANNRING	
B02021–26	**1008 905 008**	0010			ENTRETOISE	DISTANCE PIECE	ZWISCHENSTUECK	
B02021–27	**0315 112 300**	0010		F 203–A	PROTECTION	GUARD	SCHUTZVORRICHTUNG	
B02021–28	**0315 112 500**	0010		F 203–A	BARRETTE	CONNECTING PLATE	VERBINDUNGSSTEG	
B02021–29	**0294 169 100**	0010		F 160–A	SUPPORT	SUPPORT	HALTER	
B02021–30	**0294 173 900**	0010		F 160–A	SUPPORT	SUPPORT	HALTER	
B02030–0	**0294 0000 QO**	0010		0315 0000 QO	LISTE DE PIECES	SPARE PARTS LIST	ERSATZTEILLISTE	
B02030–1	**0294 103 600**	0010			PIED	FOOT	FUSS	
B02030–2	**0294 131 300**	0010			CARENAGE	HOUSING	VERSCHALUNG	
B02030–3	**1007 020 700**	0010			RONDELLE	WASHER	UNTERLAGSSCHEIBE	
B02030–4	**0294 185 300**	0010			PATIN	SLIDING SHOE	GLEITSCHUH	
B02030–5	**0294 133 600**	0010			PLOT	BLOCK	BLOCK	
B02030–6	**0294 0000 TG**	0010			PROTECTION	GUARD	SCHUTZVORRICHTUNG	
B02030–7	**0294 185 100**	0010			EQUERRE	CORNER PIECE	WINKELSTUECK	
B02030–8	**0294 185 200**	0010			SUPPORT	SUPPORT	HALTER	
B02030–9	**1072 001 100**	0010			AIMANT PERMANENT	PERMANENT MAGNET	DAUERMAGNET	
B02030–10	**0294 185 400**	0010			CAISSON	CHEST	KASTEN	
B02030–11	**0294 131 500**	0010			PROTECTION	GUARD	SCHUTZVORRICHTUNG	
B02030–12	**0294 0000 TV**	0010			VIS	SCREW	SCHRAUBE	
B02080–0	**0294 0000 AR**	0010		0315 0000 AR	LISTE DE PIECES	SPARE PARTS LIST	ERSATZTEILLISTE	
B02080–1	**0294 179 800**	0010		CC	GOUTTIERE	DRIP TRAY	AUFFANGRINNE	
B02080–2	**1259 012 800**	0010			COLLIER DE SERRAGE	TIGHTENING COLLAR	SPANNRING	
B02080–3	**0315 112 100**	0010			PROTECTION	GUARD	SCHUTZVORRICHTUNG	
B02080–4	**1008 906 092**	0010			ENTRETOISE	DISTANCE PIECE	ZWISCHENSTUECK	
B02080–5	**1008 906 095**	0010			ENTRETOISE	DISTANCE PIECE	ZWISCHENSTUECK	
B02080–6	**0315 112 200**	0010			PROTECTION	GUARD	SCHUTZVORRICHTUNG	
B02080–7	**1007 206 404**	0010			RONDELLE	WASHER	UNTERLAGSSCHEIBE	
B02080–8	**0294 179 900**	0010		COC	GOUTTIERE	DRIP TRAY	AUFFANGRINNE	
B02080–9	**0294 157 400**	0010			PROTECTION	GUARD	SCHUTZVORRICHTUNG	
B02080–10	**1008 906 087**	0010			ENTRETOISE	DISTANCE PIECE	ZWISCHENSTUECK	
B02080–11	**1008 906 088**	0010			ENTRETOISE	DISTANCE PIECE	ZWISCHENSTUECK	
B02080–12	**1008 906 089**	0010			ENTRETOISE	DISTANCE PIECE	ZWISCHENSTUECK	
B02080–13	**0294 157 300**	0010			PROTECTION	GUARD	SCHUTZVORRICHTUNG	
B02080–14	**1155 189 100**	0010		L=405MM	PROFIL	PROFILE	PROFIL	
B02090–0	**0294 0000 QO**	0010		0315 0000 QO	LISTE DE PIECES	SPARE PARTS LIST	ERSATZTEILLISTE	
B02090–1	**0294 103 600**	0010			PIED	FOOT	FUSS	
B02090–2	**1007 207 013**	0010			RONDELLE	WASHER	UNTERLAGSSCHEIBE	

© BOBST SA – All rights reserved 1999

No IDENT.	No PIECE	=> <=	REMARQUES	DESIGNATION	DESCRIPTION	BEZEICHNUNG	NOTE
B02090–3	**0294123400**	0010	F160–A	CARENAGE	HOUSING	VERSCHALUNG	
B02090–4	**0294133600**	0010		PLOT	BLOCK	BLOCK	
B02090–5	**0294123500**	0010		CARENAGE	HOUSING	VERSCHALUNG	
B02090–6	**0294195700**	0010		EQUERRE	CORNER PIECE	WINKELSTUECK	
B02090–7	**0315110100**	0010	F203–A	PROTECTION	GUARD	SCHUTZVORRICHTUNG	
B02090–8	**02940000TV**	0010		VIS	SCREW	SCHRAUBE	
B02090–9	**0315106000**	0010	F203–A	CARENAGE	HOUSING	VERSCHALUNG	
B02090–10	**0294165400**	0010	F160–A	PROTECTION	GUARD	SCHUTZVORRICHTUNG	
B02100–0	**03160000FQ**	0010		LISTE DE PIECES	SPARE PARTS LIST	ERSATZTEILLISTE	
B02100–1	**0294103600**	0010		PIED	FOOT	FUSS	
B02100–2	**03150000JI**	0010	CC	TABLE	TABLE	TISCH	
B02100–3	**0294133600**	0010		PLOT	BLOCK	BLOCK	
B02100–4	**0294135700**	0010		EQUERRE	CORNER PIECE	WINKELSTUECK	
B02100–5	**0294131500**	0010	CC	PROTECTION	GUARD	SCHUTZVORRICHTUNG	
B02100–6	**0294135400**	0010	COC	CARENAGE	HOUSING	VERSCHALUNG	
B02100–7	**0294135500**	0010		CARENAGE	HOUSING	VERSCHALUNG	
B02100–8	**0294135300**	0010		CARENAGE	HOUSING	VERSCHALUNG	
B02100–9	**02940000TV**	0010		VIS	SCREW	SCHRAUBE	
B02100–10	**0294204200**	0010		EQUERRE	CORNER PIECE	WINKELSTUECK	
B02100–11	**0294204100**	0010		EQUERRE	CORNER PIECE	WINKELSTUECK	
B02100–12	**1006002200**	0010		TAMPON	PLUG	DUEBEL	
B02110–0	**02940000BL**	0010	03150000BL	LISTE DE PIECES	SPARE PARTS LIST	ERSATZTEILLISTE	
B02110–1	**0294158000**	0010	F160–A	CARENAGE	HOUSING	VERSCHALUNG	
B02110–2	**0294158100**	0010	F160–A	EQUERRE	CORNER PIECE	WINKELSTUECK	
B02110–3	**1007124600**	0010		RONDELLE	WASHER	UNTERLAGSSCHEIBE	
B02110–4	**0294155500**	0010		CANIVEAU	DUCT	RINNE	
B02110–5	**0294155400**	0010		SUPPORT	SUPPORT	HALTER	
B02120–0	**03160000FZ**	0010	F160–A	LISTE DE PIECES	SPARE PARTS LIST	ERSATZTEILLISTE	
B02120–1	**1260026500**	0010		FILTRE	FILTER	FILTER	
B02120–2	**1260026400**	0010		CADRE	FRAME	RAHMEN	
B02120–3	**0294168900**	0010		PLAQUE	PLATE	PLATTE	
B02120–4	**0294168800**	0010		EQUERRE	CORNER PIECE	WINKELSTUECK	
B02120–5	**0294167300**	0010		TOIT	ROOF	DACH	
B02120–6	**0294168300**	0010		EQUERRE	CORNER PIECE	WINKELSTUECK	
B02120–7	**0294167200**	0010		TOLE	METAL SHEET	BLECH	
B02120–8	**0294167400**	0010		EQUERRE	CORNER PIECE	WINKELSTUECK	
B02120–9	**0294167500**	0010		EQUERRE	CORNER PIECE	WINKELSTUECK	
B02120–10	**0294166800**	0010		SUPPORT	SUPPORT	HALTER	
B02120–11	**0294167100**	0010		TOLE	METAL SHEET	BLECH	
B02120–12	**0294167000**	0010		TOLE	METAL SHEET	BLECH	
B02120–13	**0294167600**	0010		EQUERRE	CORNER PIECE	WINKELSTUECK	
B02120–14	**0294166900**	0010		CHASSIS	CHASE	RAHMEN	
B02130–0	**03160000FS**	0010	F160–A	LISTE DE PIECES	SPARE PARTS LIST	ERSATZTEILLISTE	
B02130–4	**0294161400**	0010		EQUERRE	CORNER PIECE	WINKELSTUECK	
B02130–5	**0294173400**	0010		EQUERRE	CORNER PIECE	WINKELSTUECK	
B02130–6	**0294173200**	0010		EQUERRE	CORNER PIECE	WINKELSTUECK	

© BOBST SA – All rights reserved 1999

No IDENT.	No PIECE	=> <=	REMARQUES	DESIGNATION	DESCRIPTION	BEZEICHNUNG	NOTE
B02130–7	**0294164300**	0010		MONTANT	POST	PFOSTEN	
B02130–8	**0294173300**	0010		POUTRE	BEAM	TRAEGER	
B02130–9	**0294173000**	0010		MONTANT	POST	PFOSTEN	
B02130–10	**0294173600**	0010		EQUERRE	CORNER PIECE	WINKELSTUECK	
B02130–11	**0294159800**	0010		CADRE	FRAME	RAHMEN	
B02130–12	**0294160900**	0010		TRAVERSE	CROSS PIECE	QUERSTUECK	
B02130–13	**0294169600**	0010		TRAVERSE	CROSS PIECE	QUERSTUECK	
B02130–14	**0294160800**	0010		GABARIT	GAUGE	LEHRE	
B02130–15	**0294160700**	0010		EQUERRE	CORNER PIECE	WINKELSTUECK	
B02130–16	**0294173500**	0010		EQUERRE	CORNER PIECE	WINKELSTUECK	
B02130–17	**0294160400**	0010		EQUERRE	CORNER PIECE	WINKELSTUECK	
B02130–18	**0294160500**	0010		MONTANT	POST	PFOSTEN	
B02130–19	**0294160600**	0010		TRAVERSE	CROSS PIECE	QUERSTUECK	
B02130–20	**0294169200**	0010		TRAVERSE	CROSS PIECE	QUERSTUECK	
B02130–21	**0294184200**	0010		POUTRE	BEAM	TRAEGER	
B02130–22	**0294170100**	0010		EQUERRE	CORNER PIECE	WINKELSTUECK	
B02130–23	**0294169500**	0010		PIED	FOOT	FUSS	
B02130–24	**0294184100**	0010		MONTANT	POST	PFOSTEN	
B02130–25	**0294172500**	0010		EQUERRE	CORNER PIECE	WINKELSTUECK	
B02130–26	**0294205000**	0010		PIED	FOOT	FUSS	
B02130–27	**0294172200**	0010		TRAVERSE	CROSS PIECE	QUERSTUECK	
B02130–28	**0294172400**	0010		POUTRE	BEAM	TRAEGER	
B02130–29	**0294195600**	0010		EQUERRE	CORNER PIECE	WINKELSTUECK	
B02131–0	**0316 0000 FS**	0010	F 160–A	LISTE DE PIECES	SPARE PARTS LIST	ERSATZTEILLISTE	
B02131–1	**0394218900**	0010	PLAQUE N01	PLAQUE	PLATE	PLATTE	
B02131–2	**0394219000**	0010	PLAQUE N02	PLAQUE	PLATE	PLATTE	
B02131–3	**0294532800**	0010		PORTE	DOOR	TUERE	
B02131–4	**0294174600**	0010		CADRE	FRAME	RAHMEN	
B02131–5	**0294120900**	0010		PANNEAU	PANEL	TAFEL	
B02131–6	**0294158200**	0010		PANNEAU	PANEL	TAFEL	
B02131–7	**0294121300**	0010		PANNEAU	PANEL	TAFEL	
B02131–8	**0294161000**	0010		PANNEAU	PANEL	TAFEL	
B02131–9	**0294121500**	0010		PANNEAU	PANEL	TAFEL	
B02131–10	**0294121000**	0010		PANNEAU	PANEL	TAFEL	
B02131–11	**0294133800**	0010		PANNEAU	PANEL	TAFEL	
B02131–12	**0294129900**	0010		PANNEAU	PANEL	TAFEL	
B02131–13	**0294134700**	0010 0010		PANNEAU	PANEL	TAFEL	
B02131–14	**0294134600**	0010 0010		PANNEAU	PANEL	TAFEL	
B02131–15	**1074006300**	0010	H=1MM	CALE A PELER	PEEL–OFF SHIM	ABZIEHSCHICHTUNTERLAGE	
B02131–16	**1074006400**	0010	H=3MM	CALE A PELER	PEEL–OFF SHIM	ABZIEHSCHICHTUNTERLAGE	
B02131–17	**1074006500**	0010	H=5MM	CALE A PELER	PEEL–OFF SHIM	ABZIEHSCHICHTUNTERLAGE	
B02131–18	**1074006600**	0010	H=10MM	CALE A PELER	PEEL–OFF SHIM	ABZIEHSCHICHTUNTERLAGE	
B02132–0	**0316 0000 FS**	0010	F 160–A	LISTE DE PIECES	SPARE PARTS LIST	ERSATZTEILLISTE	
B02132–1	**1008306304**	0010		ENTRETOISE	DISTANCE PIECE	ZWISCHENSTUECK	
B02132–2	**0294155800**	0010		EQUERRE	CORNER PIECE	WINKELSTUECK	
B02132–3	**0294157700**	0010		DEFLECTEUR	DEFLECTOR	ABLENKER	
B02132–4	**0294155900**	0010		EQUERRE	CORNER PIECE	WINKELSTUECK	
B02132–5	**0294134800**	0010		PANNEAU	PANEL	TAFEL	

© BOBST SA – All rights reserved 1999

No IDENT.	No PIECE	=> <=	REMARQUES	DESIGNATION	DESCRIPTION	BEZEICHNUNG	NOTE
B02132–6	**0294155700**	0010		PLOT	BLOCK	BLOCK	
B02132–7	**0294155600**	0010		PEIGNE	COMB	KAMM	
B02132–8	**0294174300**	0010		SUPPORT	SUPPORT	HALTER	
B02132–9	**0294174500**	0010		TOLE	METAL SHEET	BLECH	
B02132–10	**0294174400**	0010		ATTACHE	FIXTURE	BEFESTIGUNGSSTUECK	
B02132–11	**0294121600**	0010		PANNEAU	PANEL	TAFEL	
B02132–12	**0294176900**	0010		PANNEAU	PANEL	TAFEL	
B02132–13	**0294178200**	0010		PLAQUETTE	SMALL PLATE	PLAETTCHEN	
B02132–14	**0294168600**	0010		PANNEAU	PANEL	TAFEL	
B02132–15	**0294121800**	0010		PANNEAU	PANEL	TAFEL	
B02132–16	**0294121700**	0010		PANNEAU	PANEL	TAFEL	
B02132–17	**0294174600**	0010		CADRE	FRAME	RAHMEN	
B02132–18	**0294121900**	0010		PANNEAU	PANEL	TAFEL	
B02132–19	**0294532800**	0010		PORTE	DOOR	TUERE	
B02132–20	**0294177000**	0010		PANNEAU	PANEL	TAFEL	
B02132–21	**0294177100**	0010		PANNEAU	PANEL	TAFEL	
B02132–22	**0294134000**	0010		PANNEAU	PANEL	TAFEL	
B02132–23	**0294134500**	0010		COUVERCLE	COVER	DECKEL	
B02132–24	**0294133900**	0010		PANNEAU	PANEL	TAFEL	
B02132–25	**0294121200**	0010		PANNEAU	PANEL	TAFEL	
B02140–0	**0316 0000 FT**	0010	F 160–A	LISTE DE PIECES	SPARE PARTS LIST	ERSATZTEILLISTE	
B02140–4	**0294161400**	0010		EQUERRE	CORNER PIECE	WINKELSTUECK	
B02140–5	**0294173400**	0010		EQUERRE	CORNER PIECE	WINKELSTUECK	
B02140–6	**0294173200**	0010		EQUERRE	CORNER PIECE	WINKELSTUECK	
B02140–7	**0294164300**	0010		MONTANT	POST	PFOSTEN	
B02140–8	**0294173300**	0010		POUTRE	BEAM	TRAEGER	
B02140–9	**0294173000**	0010		MONTANT	POST	PFOSTEN	
B02140–10	**0294173600**	0010		EQUERRE	CORNER PIECE	WINKELSTUECK	
B02140–11	**0294159800**	0010		CADRE	FRAME	RAHMEN	
B02140–12	**0294160900**	0010		TRAVERSE	CROSS PIECE	QUERSTUECK	
B02140–13	**0294169600**	0010		TRAVERSE	CROSS PIECE	QUERSTUECK	
B02140–14	**0294160800**	0010		GABARIT	GAUGE	LEHRE	
B02140–15	**0294160700**	0010		EQUERRE	CORNER PIECE	WINKELSTUECK	
B02140–16	**0294173500**	0010		EQUERRE	CORNER PIECE	WINKELSTUECK	
B02140–17	**0294160100**	0010		EQUERRE	CORNER PIECE	WINKELSTUECK	
B02140–18	**0294160400**	0010		EQUERRE	CORNER PIECE	WINKELSTUECK	
B02140–19	**0294160500**	0010		MONTANT	POST	PFOSTEN	
B02140–20	**0294160600**	0010		TRAVERSE	CROSS PIECE	QUERSTUECK	
B02140–21	**0294169200**	0010		TRAVERSE	CROSS PIECE	QUERSTUECK	
B02140–22	**0294160000**	0010		CADRE	FRAME	RAHMEN	
B02140–23	**0294160300**	0010		TRAVERSE	CROSS PIECE	QUERSTUECK	
B02140–24	**0294172300**	0010		POUTRE	BEAM	TRAEGER	
B02140–25	**0294169400**	0010		PIED	FOOT	FUSS	
B02140–26	**0294169800**	0010		EQUERRE	CORNER PIECE	WINKELSTUECK	
B02140–27	**0294205000**	0010		PIED	FOOT	FUSS	
B02140–28	**0294173100**	0010		POUTRE	BEAM	TRAEGER	
B02140–29	**0294170100**	0010		EQUERRE	CORNER PIECE	WINKELSTUECK	
B02140–30	**0294172400**	0010		POUTRE	BEAM	TRAEGER	
B02140–31	**0294169500**	0010		PIED	FOOT	FUSS	

© BOBST SA – All rights reserved 1999

No IDENT.	No PIECE	=> <=	REMARQUES	DESIGNATION	DESCRIPTION	BEZEICHNUNG	NOTE
B02140–32	0294173700	0010		MONTANT	POST	PFOSTEN	
B02140–33	0294160200	0010		EQUERRE	CORNER PIECE	WINKELSTUECK	
B02140–34	0294172500	0010		EQUERRE	CORNER PIECE	WINKELSTUECK	
B02140–35	0294172200	0010		TRAVERSE	CROSS PIECE	QUERSTUECK	
B02140–36	0294195600	0010		EQUERRE	CORNER PIECE	WINKELSTUECK	
B02141–0	0316 0000 FT	0010	F 160–A	LISTE DE PIECES	SPARE PARTS LIST	ERSATZTEILLISTE	
B02141–1	0394218900	0010	PLAQUE N01	PLAQUE	PLATE	PLATTE	
B02141–2	0394219000	0010	PLAQUE N02	PLAQUE	PLATE	PLATTE	
B02141–3	0394219100	0010	PLAQUE N03	PLAQUE	PLATE	PLATTE	
B02141–4	0294532800	0010		PORTE	DOOR	TUERE	
B02141–5	0294174600	0010		CADRE	FRAME	RAHMEN	
B02141–6	0294120900	0010		PANNEAU	PANEL	TAFEL	
B02141–7	0294158200	0010		PANNEAU	PANEL	TAFEL	
B02141–8	0294121300	0010		PANNEAU	PANEL	TAFEL	
B02141–9	0294161000	0010		PANNEAU	PANEL	TAFEL	
B02141–10	0294121500	0010		PANNEAU	PANEL	TAFEL	
B02141–11	0294121000	0010		PANNEAU	PANEL	TAFEL	
B02141–12	0294133800	0010		PANNEAU	PANEL	TAFEL	
B02141–13	0294192200	0010		PANNEAU	PANEL	TAFEL	
B02141–14	0294134700	0010 0010		PANNEAU	PANEL	TAFEL	
B02141–15	0294134600	0010 0010		PANNEAU	PANEL	TAFEL	
B02141–16	1074006300	0010	H=1MM	CALE A PELER	PEEL–OFF SHIM	ABZIEHSCHICHTUNTERLAGE	
B02141–17	1074006400	0010	H=3MM	CALE A PELER	PEEL–OFF SHIM	ABZIEHSCHICHTUNTERLAGE	
B02141–18	1074006500	0010	H=5MM	CALE A PELER	PEEL–OFF SHIM	ABZIEHSCHICHTUNTERLAGE	
B02141–19	1074006600	0010	H=10MM	CALE A PELER	PEEL–OFF SHIM	ABZIEHSCHICHTUNTERLAGE	
B02142–0	0316 0000 FT	0010	F 160–A	LISTE DE PIECES	SPARE PARTS LIST	ERSATZTEILLISTE	
B02142–1	1008306304	0010		ENTRETOISE	DISTANCE PIECE	ZWISCHENSTUECK	
B02142–2	0294155800	0010		EQUERRE	CORNER PIECE	WINKELSTUECK	
B02142–3	0294157700	0010		DEFLECTEUR	DEFLECTOR	ABLENKER	
B02142–4	0294155900	0010		EQUERRE	CORNER PIECE	WINKELSTUECK	
B02142–5	0294134800	0010		PANNEAU	PANEL	TAFEL	
B02142–6	0294155700	0010		PLOT	BLOCK	BLOCK	
B02142–7	0294155600	0010		PEIGNE	COMB	KAMM	
B02142–8	0294174300	0010		SUPPORT	SUPPORT	HALTER	
B02142–9	0294174500	0010		TOLE	METAL SHEET	BLECH	
B02142–10	0294174400	0010		ATTACHE	FIXTURE	BEFESTIGUNGSSTUECK	
B02142–11	0294121600	0010		PANNEAU	PANEL	TAFEL	
B02142–12	0294176900	0010		PANNEAU	PANEL	TAFEL	
B02142–13	0294178200	0010		PLAQUETTE	SMALL PLATE	PLAETTCHEN	
B02142–14	0294168600	0010		PANNEAU	PANEL	TAFEL	
B02142–15	0294121800	0010		PANNEAU	PANEL	TAFEL	
B02142–16	0294121700	0010		PANNEAU	PANEL	TAFEL	
B02142–17	0294174600	0010		CADRE	FRAME	RAHMEN	
B02142–18	0294121900	0010		PANNEAU	PANEL	TAFEL	
B02142–19	0294532800	0010		PORTE	DOOR	TUERE	
B02142–20	0294177000	0010		PANNEAU	PANEL	TAFEL	
B02142–21	0294177100	0010		PANNEAU	PANEL	TAFEL	
B02142–22	0294134000	0010		PANNEAU	PANEL	TAFEL	

© BOBST SA – All rights reserved 1999

No IDENT.	No PIECE	=> <=	REMARQUES	DESIGNATION	DESCRIPTION	BEZEICHNUNG	NOTE
B02142–23	**0294134500**	0010		COUVERCLE	COVER	DECKEL	
B02142–24	**0294133900**	0010		PANNEAU	PANEL	TAFEL	
B02142–25	**0294121200**	0010		PANNEAU	PANEL	TAFEL	
B02150–0	**0316 0000 EK**	0010	F 160–A	LISTE DE PIECES	SPARE PARTS LIST	ERSATZTEILLISTE	
B02150–4	**0294161400**	0010		EQUERRE	CORNER PIECE	WINKELSTUECK	
B02150–5	**0294173400**	0010		EQUERRE	CORNER PIECE	WINKELSTUECK	
B02150–6	**0294173200**	0010		EQUERRE	CORNER PIECE	WINKELSTUECK	
B02150–7	**0294164300**	0010		MONTANT	POST	PFOSTEN	
B02150–8	**0294173300**	0010		POUTRE	BEAM	TRAEGER	
B02150–9	**0294173000**	0010		MONTANT	POST	PFOSTEN	
B02150–10	**0294173600**	0010		EQUERRE	CORNER PIECE	WINKELSTUECK	
B02150–11	**0294159800**	0010		CADRE	FRAME	RAHMEN	
B02150–12	**0294160900**	0010		TRAVERSE	CROSS PIECE	QUERSTUECK	
B02150–13	**0294169600**	0010		TRAVERSE	CROSS PIECE	QUERSTUECK	
B02150–14	**0294160800**	0010		GABARIT	GAUGE	LEHRE	
B02150–15	**0294160700**	0010		EQUERRE	CORNER PIECE	WINKELSTUECK	
B02150–16	**0294173500**	0010		EQUERRE	CORNER PIECE	WINKELSTUECK	
B02150–17	**0294160100**	0010		EQUERRE	CORNER PIECE	WINKELSTUECK	
B02150–18	**0294160400**	0010		EQUERRE	CORNER PIECE	WINKELSTUECK	
B02150–19	**0294160500**	0010		MONTANT	POST	PFOSTEN	
B02150–20	**0294160600**	0010		TRAVERSE	CROSS PIECE	QUERSTUECK	
B02150–21	**0294169200**	0010		TRAVERSE	CROSS PIECE	QUERSTUECK	
B02150–22	**0294160000**	0010		CADRE	FRAME	RAHMEN	
B02150–23	**0294160300**	0010		TRAVERSE	CROSS PIECE	QUERSTUECK	
B02150–24	**0294172300**	0010		POUTRE	BEAM	TRAEGER	
B02150–25	**0294169400**	0010		PIED	FOOT	FUSS	
B02150–26	**0294169800**	0010		EQUERRE	CORNER PIECE	WINKELSTUECK	
B02150–27	**0294205000**	0010		PIED	FOOT	FUSS	
B02150–28	**0294173100**	0010		POUTRE	BEAM	TRAEGER	
B02150–29	**0294170100**	0010		EQUERRE	CORNER PIECE	WINKELSTUECK	
B02150–30	**0294172400**	0010		POUTRE	BEAM	TRAEGER	
B02150–31	**0294169500**	0010		PIED	FOOT	FUSS	
B02150–32	**0294173700**	0010		MONTANT	POST	PFOSTEN	
B02150–33	**0294160200**	0010		EQUERRE	CORNER PIECE	WINKELSTUECK	
B02150–34	**0294172500**	0010		EQUERRE	CORNER PIECE	WINKELSTUECK	
B02150–35	**0294172200**	0010		TRAVERSE	CROSS PIECE	QUERSTUECK	
B02150–36	**0294195600**	0010		EQUERRE	CORNER PIECE	WINKELSTUECK	
B02151–0	**0316 0000 EK**	0010	F 160–A	LISTE DE PIECES	SPARE PARTS LIST	ERSATZTEILLISTE	
B02151–1	**0394218900**	0010	PLAQUE N01	PLAQUE	PLATE	PLATTE	
B02151–2	**0394219000**	0010	PLAQUE N02	PLAQUE	PLATE	PLATTE	
B02151–3	**0394219100**	0010	PLAQUE N03	PLAQUE	PLATE	PLATTE	
B02151–4	**0394219200**	0010	PLAQUE N04	PLAQUE	PLATE	PLATTE	
B02151–5	**0294532800**	0010		PORTE	DOOR	TUERE	
B02151–6	**0294174600**	0010		CADRE	FRAME	RAHMEN	
B02151–7	**0294120900**	0010		PANNEAU	PANEL	TAFEL	
B02151–8	**0294158200**	0010		PANNEAU	PANEL	TAFEL	
B02151–9	**0294121300**	0010		PANNEAU	PANEL	TAFEL	
B02151–10	**0294161000**	0010		PANNEAU	PANEL	TAFEL	

© BOBST SA – All rights reserved 1999

No IDENT.	No PIECE	=> <=	REMARQUES	DESIGNATION	DESCRIPTION	BEZEICHNUNG	NOTE
B02151–11	0294121500	0010		PANNEAU	PANEL	TAFEL	
B02151–12	0294121000	0010		PANNEAU	PANEL	TAFEL	
B02151–13	0294133800	0010		PANNEAU	PANEL	TAFEL	
B02151–14	0294205000	0010		PANNEAU	PANEL	TAFEL	
B02151–15	0294134700	0010 0010		PANNEAU	PANEL	TAFEL	
B02151–16	0294134600	0010 0010		PANNEAU	PANEL	TAFEL	
B02151–17	1074006300	0010	H=1MM	CALE A PELER	PEEL–OFF SHIM	ABZIEHSCHICHTUNTERLAGE	
B02151–18	1074006400	0010	H=3MM	CALE A PELER	PEEL–OFF SHIM	ABZIEHSCHICHTUNTERLAGE	
B02151–19	1074006500	0010	H=5MM	CALE A PELER	PEEL–OFF SHIM	ABZIEHSCHICHTUNTERLAGE	
B02151–20	1074006600	0010	H=10MM	CALE A PELER	PEEL–OFF SHIM	ABZIEHSCHICHTUNTERLAGE	
B02152–0	03160000EK	0010	F 160–A	LISTE DE PIECES	SPARE PARTS LIST	ERSATZTEILLISTE	
B02152–1	1008306304	0010		ENTRETOISE	DISTANCE PIECE	ZWISCHENSTUECK	
B02152–2	0294155800	0010		EQUERRE	CORNER PIECE	WINKELSTUECK	
B02152–3	0294157700	0010		DEFLECTEUR	DEFLECTOR	ABLENKER	
B02152–4	0294155900	0010		EQUERRE	CORNER PIECE	WINKELSTUECK	
B02152–5	0294134800	0010		PANNEAU	PANEL	TAFEL	
B02152–6	0294155700	0010		PLOT	BLOCK	BLOCK	
B02152–7	0294155600	0010		PEIGNE	COMB	KAMM	
B02152–8	0294174300	0010		SUPPORT	SUPPORT	HALTER	
B02152–9	0294174500	0010		TOLE	METAL SHEET	BLECH	
B02152–10	0294174400	0010		ATTACHE	FIXTURE	BEFESTIGUNGSSTUECK	
B02152–11	0294121600	0010		PANNEAU	PANEL	TAFEL	
B02152–12	0294155000	0010		PANNEAU	PANEL	TAFEL	
B02152–13	0294155100	0010		PLAQUETTE	SMALL PLATE	PLAETTCHEN	
B02152–14	0294168600	0010		PANNEAU	PANEL	TAFEL	
B02152–15	0294121800	0010		PANNEAU	PANEL	TAFEL	
B02152–16	0294121700	0010		PANNEAU	PANEL	TAFEL	
B02152–17	0294174600	0010		CADRE	FRAME	RAHMEN	
B02152–18	0294121900	0010		PANNEAU	PANEL	TAFEL	
B02152–19	0294532800	0010		PORTE	DOOR	TUERE	
B02152–20	0294158200	0010		PANNEAU	PANEL	TAFEL	
B02152–21	0294121300	0010		PANNEAU	PANEL	TAFEL	
B02152–22	0294121400	0010		PANNEAU	PANEL	TAFEL	
B02152–23	0294134000	0010		PANNEAU	PANEL	TAFEL	
B02152–24	0294134500	0010		COUVERCLE	COVER	DECKEL	
B02152–25	0294133900	0010		PANNEAU	PANEL	TAFEL	
B02152–26	0294121200	0010		PANNEAU	PANEL	TAFEL	
B02160–0	03160000ET	0010	F 160–A	LISTE DE PIECES	SPARE PARTS LIST	ERSATZTEILLISTE	
B02160–4	0294161400	0010		EQUERRE	CORNER PIECE	WINKELSTUECK	
B02160–5	0294173400	0010		EQUERRE	CORNER PIECE	WINKELSTUECK	
B02160–6	0294173200	0010		EQUERRE	CORNER PIECE	WINKELSTUECK	
B02160–7	0294164300	0010		MONTANT	POST	PFOSTEN	
B02160–8	0294173300	0010		POUTRE	BEAM	TRAEGER	
B02160–9	0294173000	0010		MONTANT	POST	PFOSTEN	
B02160–10	0294173600	0010		EQUERRE	CORNER PIECE	WINKELSTUECK	
B02160–11	0294159800	0010		CADRE	FRAME	RAHMEN	
B02160–12	0294160900	0010		TRAVERSE	CROSS PIECE	QUERSTUECK	
B02160–13	0294169600	0010		TRAVERSE	CROSS PIECE	QUERSTUECK	

© BOBST SA – All rights reserved 1999

No IDENT.	No PIECE	=> <=	REMARQUES	DESIGNATION	DESCRIPTION	BEZEICHNUNG	NOTE
B02160–14	**0294160800**	0010		GABARIT	GAUGE	LEHRE	
B02160–15	**0294160700**	0010		EQUERRE	CORNER PIECE	WINKELSTUECK	
B02160–16	**0294173500**	0010		EQUERRE	CORNER PIECE	WINKELSTUECK	
B02160–17	**0294160100**	0010		EQUERRE	CORNER PIECE	WINKELSTUECK	
B02160–18	**0294160400**	0010		EQUERRE	CORNER PIECE	WINKELSTUECK	
B02160–19	**0294160500**	0010		MONTANT	POST	PFOSTEN	
B02160–20	**0294160600**	0010		TRAVERSE	CROSS PIECE	QUERSTUECK	
B02160–21	**0294169200**	0010		TRAVERSE	CROSS PIECE	QUERSTUECK	
B02160–22	**0294160000**	0010		CADRE	FRAME	RAHMEN	
B02160–23	**0294160300**	0010		TRAVERSE	CROSS PIECE	QUERSTUECK	
B02160–24	**0294172300**	0010		POUTRE	BEAM	TRAEGER	
B02160–25	**0294169400**	0010		PIED	FOOT	FUSS	
B02160–26	**0294169700**	0010		EQUERRE	CORNER PIECE	WINKELSTUECK	
B02160–27	**0294205000**	0010		PIED	FOOT	FUSS	
B02160–28	**0294173100**	0010		POUTRE	BEAM	TRAEGER	
B02160–29	**0294170100**	0010		EQUERRE	CORNER PIECE	WINKELSTUECK	
B02160–30	**0294172400**	0010		POUTRE	BEAM	TRAEGER	
B02160–31	**0294169500**	0010		PIED	FOOT	FUSS	
B02160–32	**0294173700**	0010		MONTANT	POST	PFOSTEN	
B02160–33	**0294160200**	0010		EQUERRE	CORNER PIECE	WINKELSTUECK	
B02160–34	**0294172500**	0010		EQUERRE	CORNER PIECE	WINKELSTUECK	
B02160–35	**0294172200**	0010		TRAVERSE	CROSS PIECE	QUERSTUECK	
B02160–36	**0294195600**	0010		EQUERRE	CORNER PIECE	WINKELSTUECK	
B02161–0	**0316 0000 ET**	0010	F 160–A	LISTE DE PIECES	SPARE PARTS LIST	ERSATZTEILLISTE	
B02161–1	**0394218900**	0010	PLAQUE N01	PLAQUE	PLATE	PLATTE	
B02161–2	**0394219000**	0010	PLAQUE N02	PLAQUE	PLATE	PLATTE	
B02161–3	**0394219100**	0010	PLAQUE N03	PLAQUE	PLATE	PLATTE	
B02161–4	**0394219200**	0010	PLAQUE N04	PLAQUE	PLATE	PLATTE	
B02161–5	**0394219300**	0010	PLAQUE N05	PLAQUE	PLATE	PLATTE	
B02161–6	**0294532800**	0010		PORTE	DOOR	TUERE	
B02161–7	**0294174600**	0010		CADRE	FRAME	RAHMEN	
B02161–8	**0294120900**	0010		PANNEAU	PANEL	TAFEL	
B02161–9	**0294158200**	0010		PANNEAU	PANEL	TAFEL	
B02161–10	**0294121300**	0010		PANNEAU	PANEL	TAFEL	
B02161–11	**0294161000**	0010		PANNEAU	PANEL	TAFEL	
B02161–12	**0294121500**	0010		PANNEAU	PANEL	TAFEL	
B02161–13	**0294121000**	0010		PANNEAU	PANEL	TAFEL	
B02161–14	**0294133800**	0010		PANNEAU	PANEL	TAFEL	
B02161–15	**0294192200**	0010		PANNEAU	PANEL	TAFEL	
B02161–16	**0294134700**	0010 0010		PANNEAU	PANEL	TAFEL	
B02161–17	**0294134600**	0010 0010		PANNEAU	PANEL	TAFEL	
B02161–18	**1074006300**	0010	H=1MM	CALE A PELER	PEEL–OFF SHIM	ABZIEHSCHICHTUNTERLAGE	
B02161–19	**1074006400**	0010	H=3MM	CALE A PELER	PEEL–OFF SHIM	ABZIEHSCHICHTUNTERLAGE	
B02161–20	**1074006500**	0010	H=5MM	CALE A PELER	PEEL–OFF SHIM	ABZIEHSCHICHTUNTERLAGE	
B02161–21	**1074006600**	0010	H=10MM	CALE A PELER	PEEL–OFF SHIM	ABZIEHSCHICHTUNTERLAGE	
B02162–0	**0316 0000 ET**	0010	F 160–A	LISTE DE PIECES	SPARE PARTS LIST	ERSATZTEILLISTE	
B02162–1	**1008306304**	0010		ENTRETOISE	DISTANCE PIECE	ZWISCHENSTUECK	
B02162–2	**0294155800**	0010		EQUERRE	CORNER PIECE	WINKELSTUECK	

© BOBST SA – All rights reserved 1999

No IDENT.	No PIECE	=> <=	REMARQUES	DESIGNATION	DESCRIPTION	BEZEICHNUNG	NOTE
B02162–3	0294157700	0010		DEFLECTEUR	DEFLECTOR	ABLENKER	
B02162–4	0294155900	0010		EQUERRE	CORNER PIECE	WINKELSTUECK	
B02162–5	0294134800	0010		PANNEAU	PANEL	TAFEL	
B02162–6	0294155700	0010		PLOT	BLOCK	BLOCK	
B02162–7	0294155600	0010		PEIGNE	COMB	KAMM	
B02162–8	0294174300	0010		SUPPORT	SUPPORT	HALTER	
B02162–9	0294174500	0010		TOLE	METAL SHEET	BLECH	
B02162–10	0294174400	0010		ATTACHE	FIXTURE	BEFESTIGUNGSSTUECK	
B02162–11	0294121600	0010		PANNEAU	PANEL	TAFEL	
B02162–12	0294155000	0010		PANNEAU	PANEL	TAFEL	
B02162–13	0294155100	0010		PLAQUETTE	SMALL PLATE	PLAETTCHEN	
B02162–14	0294168600	0010		PANNEAU	PANEL	TAFEL	
B02162–15	0294121800	0010		PANNEAU	PANEL	TAFEL	
B02162–16	0294121700	0010		PANNEAU	PANEL	TAFEL	
B02162–17	0294174600	0010		CADRE	FRAME	RAHMEN	
B02162–18	0294121900	0010		PANNEAU	PANEL	TAFEL	
B02162–19	0294532800	0010		PORTE	DOOR	TUERE	
B02162–20	0294158200	0010		PANNEAU	PANEL	TAFEL	
B02162–21	0294121300	0010		PANNEAU	PANEL	TAFEL	
B02162–22	0294135800	0010		PANNEAU	PANEL	TAFEL	
B02162–23	0294134000	0010		PANNEAU	PANEL	TAFEL	
B02162–24	0294134500	0010		COUVERCLE	COVER	DECKEL	
B02162–25	0294133900	0010		PANNEAU	PANEL	TAFEL	
B02162–26	0294121200	0010		PANNEAU	PANEL	TAFEL	
B02170–0	03160000EU	0010	F160–A	LISTE DE PIECES	SPARE PARTS LIST	ERSATZTEILLISTE	
B02170–4	0294161400	0010		EQUERRE	CORNER PIECE	WINKELSTUECK	
B02170–5	0294173400	0010		EQUERRE	CORNER PIECE	WINKELSTUECK	
B02170–6	0294173200	0010		EQUERRE	CORNER PIECE	WINKELSTUECK	
B02170–7	0294164300	0010		MONTANT	POST	PFOSTEN	
B02170–8	0294173300	0010		POUTRE	BEAM	TRAEGER	
B02170–9	0294173000	0010		MONTANT	POST	PFOSTEN	
B02170–10	0294173600	0010		EQUERRE	CORNER PIECE	WINKELSTUECK	
B02170–11	0294159800	0010		CADRE	FRAME	RAHMEN	
B02170–12	0294160900	0010		TRAVERSE	CROSS PIECE	QUERSTUECK	
B02170–13	0294169600	0010		TRAVERSE	CROSS PIECE	QUERSTUECK	
B02170–14	0294160800	0010		GABARIT	GAUGE	LEHRE	
B02170–15	0294160700	0010		EQUERRE	CORNER PIECE	WINKELSTUECK	
B02170–16	0294173500	0010		EQUERRE	CORNER PIECE	WINKELSTUECK	
B02170–17	0294160100	0010		EQUERRE	CORNER PIECE	WINKELSTUECK	
B02170–18	0294160400	0010		EQUERRE	CORNER PIECE	WINKELSTUECK	
B02170–19	0294160500	0010		MONTANT	POST	PFOSTEN	
B02170–20	0294160600	0010		TRAVERSE	CROSS PIECE	QUERSTUECK	
B02170–21	0294169200	0010		TRAVERSE	CROSS PIECE	QUERSTUECK	
B02170–22	0294160000	0010		CADRE	FRAME	RAHMEN	
B02170–23	0294160300	0010		TRAVERSE	CROSS PIECE	QUERSTUECK	
B02170–24	0294172300	0010		POUTRE	BEAM	TRAEGER	
B02170–25	0294192800	0010		PIED	FOOT	FUSS	
B02170–26	0294169700	0010		EQUERRE	CORNER PIECE	WINKELSTUECK	
B02170–27	0294169400	0010		PIED	FOOT	FUSS	

© BOBST SA – All rights reserved 1999

No IDENT.	No PIECE	=> <=	REMARQUES	DESIGNATION	DESCRIPTION	BEZEICHNUNG	NOTE
B02170–28	0294205 00	0010		PIED	FOOT	FUSS	
B02170–29	0294173 100	0010		POUTRE	BEAM	TRAEGER	
B02170–30	0294170 100	0010		EQUERRE	CORNER PIECE	WINKELSTUECK	
B02170–31	0294172 400	0010		POUTRE	BEAM	TRAEGER	
B02170–32	0294169 500	0010		PIED	FOOT	FUSS	
B02170–33	0294173 700	0010		MONTANT	POST	PFOSTEN	
B02170–34	0294160 200	0010		EQUERRE	CORNER PIECE	WINKELSTUECK	
B02170–35	0294172 500	0010		EQUERRE	CORNER PIECE	WINKELSTUECK	
B02170–36	0294172 200	0010		TRAVERSE	CROSS PIECE	QUERSTUECK	
B02170–37	0294195 600	0010		EQUERRE	CORNER PIECE	WINKELSTUECK	
B02170-38	0294 2049 00	0010		EQUERRE	CORNER PIECE	WINKELSTUECK	
B02171–0	0316 0000 EU	0010	F 160–A	LISTE DE PIECES	SPARE PARTS LIST	ERSATZTEILLISTE	
B02171–1	0394218 900	0010	PLAQUE N01	PLAQUE	PLATE	PLATTE	
B02171–2	0394219 000	0010	PLAQUE N02	PLAQUE	PLATE	PLATTE	
B02171–3	0394219 100	0010	PLAQUE N03	PLAQUE	PLATE	PLATTE	
B02171–4	0394219 200	0010	PLAQUE N04	PLAQUE	PLATE	PLATTE	
B02171–5	0394219 300	0010	PLAQUE N05	PLAQUE	PLATE	PLATTE	
B02171–6	0394219 400	0010	PLAQUE N06	PLAQUE	PLATE	PLATTE	
B02171–7	0294532 800	0010		PORTE	DOOR	TUERE	
B02171–8	0294174 600	0010		CADRE	FRAME	RAHMEN	
B02171–9	0294120 900	0010		PANNEAU	PANEL	TAFEL	
B02171–10	0294158 200	0010		PANNEAU	PANEL	TAFEL	
B02171–11	0294121 300	0010		PANNEAU	PANEL	TAFEL	
B02171–12	0294161 000	0010		PANNEAU	PANEL	TAFEL	
B02171–13	0294121 500	0010		PANNEAU	PANEL	TAFEL	
B02171–14	0294121 000	0010		PANNEAU	PANEL	TAFEL	
B02171–15	0294133 800	0010		PANNEAU	PANEL	TAFEL	
B02171–16	0294192 200	0010		PANNEAU	PANEL	TAFEL	
B02171–17	0294134 700	0010 0010		PANNEAU	PANEL	TAFEL	
B02171–18	0294134 600	0010 0010		PANNEAU	PANEL	TAFEL	
B02171–19	1074006 300	0010	H=1MM	CALE A PELER	PEEL–OFF SHIM	ABZIEHSCHICHTUNTERLAGE	
B02171–20	1074006 400	0010	H=3MM	CALE A PELER	PEEL–OFF SHIM	ABZIEHSCHICHTUNTERLAGE	
B02171–21	1074006 500	0010	H=5MM	CALE A PELER	PEEL–OFF SHIM	ABZIEHSCHICHTUNTERLAGE	
B02171–22	1074006 600	0010	H=10MM	CALE A PELER	PEEL–OFF SHIM	ABZIEHSCHICHTUNTERLAGE	
B02172–0	0316 0000 EU	0010	F 160–A	LISTE DE PIECES	SPARE PARTS LIST	ERSATZTEILLISTE	
B02172–1	1008 306 304	0010		ENTRETOISE	DISTANCE PIECE	ZWISCHENSTUECK	
B02172–2	0294155 800	0010		EQUERRE	CORNER PIECE	WINKELSTUECK	
B02172–3	0294157 700	0010		DEFLECTEUR	DEFLECTOR	ABLENKER	
B02172–4	0294155 900	0010		EQUERRE	CORNER PIECE	WINKELSTUECK	
B02172–5	0294134 800	0010		PANNEAU	PANEL	TAFEL	
B02172–6	0294155 700	0010		PLOT	BLOCK	BLOCK	
B02172–7	0294155 600	0010		PEIGNE	COMB	KAMM	
B02172–8	0294174 300	0010		SUPPORT	SUPPORT	HALTER	
B02172–9	0294174 500	0010		TOLE	METAL SHEET	BLECH	
B02172–10	0294174 400	0010		ATTACHE	FIXTURE	BEFESTIGUNGSSTUECK	
B02172–11	0294121 600	0010		PANNEAU	PANEL	TAFEL	
B02172–12	0294155 000	0010		PANNEAU	PANEL	TAFEL	
B02172–13	0294155 100	0010		PLAQUETTE	SMALL PLATE	PLAETTCHEN	
B02172–14	0294168 600	0010		PANNEAU	PANEL	TAFEL	

© BOBST SA – All rights reserved 1999

No IDENT.	No PIECE	=>	<=	REMARQUES	DESIGNATION	DESCRIPTION	BEZEICHNUNG	NOTE
B02172–15	0294121800	0010			PANNEAU	PANEL	TAFEL	
B02172–16	0294121700	0010			PANNEAU	PANEL	TAFEL	
B02172–17	0294174600	0010			CADRE	FRAME	RAHMEN	
B02172–18	0294121900	0010			PANNEAU	PANEL	TAFEL	
B02172–19	0294532800	0010			PORTE	DOOR	TUERE	
B02172–20	0294158200	0010			PANNEAU	PANEL	TAFEL	
B02172–21	0294121300	0010			PANNEAU	PANEL	TAFEL	
B02172–22	0294135900	0010			PANNEAU	PANEL	TAFEL	
B02172–23	0294135800	0010			PANNEAU	PANEL	TAFEL	
B02172–24	0294134000	0010			PANNEAU	PANEL	TAFEL	
B02172–25	0294134500	0010			COUVERCLE	COVER	DECKEL	
B02172–26	0294133900	0010			PANNEAU	PANEL	TAFEL	
B02172–27	0294121200	0010			PANNEAU	PANEL	TAFEL	
B02180–0	0316 0000 FU	0010		F 160–A	LISTE DE PIECES	SPARE PARTS LIST	ERSATZTEILLISTE	
B02180–4	0294161400	0010			EQUERRE	CORNER PIECE	WINKELSTUECK	
B02180–5	0294173400	0010			EQUERRE	CORNER PIECE	WINKELSTUECK	
B02180–6	0294173200	0010			EQUERRE	CORNER PIECE	WINKELSTUECK	
B02180–7	0294164300	0010			MONTANT	POST	PFOSTEN	
B02180–8	0294173300	0010			POUTRE	BEAM	TRAEGER	
B02180–9	0294173000	0010			MONTANT	POST	PFOSTEN	
B02180–10	0294173600	0010			EQUERRE	CORNER PIECE	WINKELSTUECK	
B02180–11	0294159800	0010			CADRE	FRAME	RAHMEN	
B02180–12	0294160900	0010			TRAVERSE	CROSS PIECE	QUERSTUECK	
B02180–13	0294169600	0010			TRAVERSE	CROSS PIECE	QUERSTUECK	
B02180–14	0294160800	0010			GABARIT	GAUGE	LEHRE	
B02180–15	0294160700	0010			EQUERRE	CORNER PIECE	WINKELSTUECK	
B02180–16	0294173500	0010			EQUERRE	CORNER PIECE	WINKELSTUECK	
B02180–17	0294160100	0010			EQUERRE	CORNER PIECE	WINKELSTUECK	
B02180–18	0294160400	0010			EQUERRE	CORNER PIECE	WINKELSTUECK	
B02180–19	0294160500	0010			MONTANT	POST	PFOSTEN	
B02180–20	0294160600	0010			TRAVERSE	CROSS PIECE	QUERSTUECK	
B02180–21	0294169200	0010			TRAVERSE	CROSS PIECE	QUERSTUECK	
B02180–22	0294160000	0010			CADRE	FRAME	RAHMEN	
B02180–23	0294160300	0010			TRAVERSE	CROSS PIECE	QUERSTUECK	
B02180–24	0294172300	0010			POUTRE	BEAM	TRAEGER	
B02180–25	0294192800	0010			PIED	FOOT	FUSS	
B02180–26	0294169700	0010			EQUERRE	CORNER PIECE	WINKELSTUECK	
B02180–27	0294169400	0010			PIED	FOOT	FUSS	
B02180–28	0294205000	0010			PIED	FOOT	FUSS	
B02180–29	0294173100	0010			POUTRE	BEAM	TRAEGER	
B02180–30	0294170100	0010			EQUERRE	CORNER PIECE	WINKELSTUECK	
B02180–31	0294172400	0010			POUTRE	BEAM	TRAEGER	
B02180–32	0294169500	0010			PIED	FOOT	FUSS	
B02180–33	0294173700	0010			MONTANT	POST	PFOSTEN	
B02180–34	0294160200	0010			EQUERRE	CORNER PIECE	WINKELSTUECK	
B02180–35	0294172500	0010			EQUERRE	CORNER PIECE	WINKELSTUECK	
B02180–36	0294172200	0010			TRAVERSE	CROSS PIECE	QUERSTUECK	
B02180–37	0294195600	0010			EQUERRE	CORNER PIECE	WINKELSTUECK	
B02180-38	0294204900	0010			EQUERRE	CORNER PIECE	WINKELSTUECK	

© BOBST SA – All rights reserved 1999

No IDENT.	No PIECE	=> <=	REMARQUES	DESIGNATION	DESCRIPTION	BEZEICHNUNG	NOTE
B02181–0	0316 0000 FU	0010	F 160–A	LISTE DE PIECES	SPARE PARTS LIST	ERSATZTEILLISTE	
B02181–1	0394 218900	0010	PLAQUE N01	PLAQUE	PLATE	PLATTE	
B02181–2	0394 219000	0010	PLAQUE N02	PLAQUE	PLATE	PLATTE	
B02181–3	0394 219100	0010	PLAQUE N03	PLAQUE	PLATE	PLATTE	
B02181–4	0394 219200	0010	PLAQUE N04	PLAQUE	PLATE	PLATTE	
B02181–5	0394 219300	0010	PLAQUE N05	PLAQUE	PLATE	PLATTE	
B02181–6	0394 219400	0010	PLAQUE N06	PLAQUE	PLATE	PLATTE	
B02181–7	0394 219500	0010 0010	PLAQUE N07	PLAQUE	PLATE	PLATTE	
B02181–8	0294 532800	0010		PORTE	DOOR	TUERE	
B02181–9	0294 174600	0010		CADRE	FRAME	RAHMEN	
B02181–10	0294 120900	0010		PANNEAU	PANEL	TAFEL	
B02181–11	0294 158200	0010		PANNEAU	PANEL	TAFEL	
B02181–12	0294 121300	0010		PANNEAU	PANEL	TAFEL	
B02181–13	0294 161000	0010		PANNEAU	PANEL	TAFEL	
B02181–14	0294 121500	0010		PANNEAU	PANEL	TAFEL	
B02181–15	0294 121000	0010		PANNEAU	PANEL	TAFEL	
B02181–16	0294 133800	0010		PANNEAU	PANEL	TAFEL	
B02181–17	0294 192200	0010		PANNEAU	PANEL	TAFEL	
B02181–18	0294 134700	0010 0010		PANNEAU	PANEL	TAFEL	
B02181–19	0294 134600	0010 0010		PANNEAU	PANEL	TAFEL	
B02181–20	1074 006300	0010	H=1MM	CALE A PELER	PEEL–OFF SHIM	ABZIEHSCHICHTUNTERLAGE	
B02181–21	1074 006400	0010	H=3MM	CALE A PELER	PEEL–OFF SHIM	ABZIEHSCHICHTUNTERLAGE	
B02181–22	1074 006500	0010	H=5MM	CALE A PELER	PEEL–OFF SHIM	ABZIEHSCHICHTUNTERLAGE	
B02181–23	1074 006600	0010	H=10MM	CALE A PELER	PEEL–OFF SHIM	ABZIEHSCHICHTUNTERLAGE	
B02182–0	0316 0000 FU	0010	F 160–A	LISTE DE PIECES	SPARE PARTS LIST	ERSATZTEILLISTE	
B02182–1	1008 306304	0010		ENTRETOISE	DISTANCE PIECE	ZWISCHENSTUECK	
B02182–2	0294 155800	0010		EQUERRE	CORNER PIECE	WINKELSTUECK	
B02182–3	0294 157700	0010		DEFLECTEUR	DEFLECTOR	ABLENKER	
B02182–4	0294 155900	0010		EQUERRE	CORNER PIECE	WINKELSTUECK	
B02182–5	0294 134800	0010		PANNEAU	PANEL	TAFEL	
B02182–6	0294 155700	0010		PLOT	BLOCK	BLOCK	
B02182–7	0294 155600	0010		PEIGNE	COMB	KAMM	
B02182–8	0294 174300	0010		SUPPORT	SUPPORT	HALTER	
B02182–9	0294 174500	0010		TOLE	METAL SHEET	BLECH	
B02182–10	0294 174400	0010		ATTACHE	FIXTURE	BEFESTIGUNGSSTUECK	
B02182–11	0294 121600	0010		PANNEAU	PANEL	TAFEL	
B02182–12	0294 155000	0010		PANNEAU	PANEL	TAFEL	
B02182–13	0294 155100	0010		PLAQUETTE	SMALL PLATE	PLAETTCHEN	
B02182–14	0294 168600	0010		PANNEAU	PANEL	TAFEL	
B02182–15	0294 121800	0010		PANNEAU	PANEL	TAFEL	
B02182–16	0294 121700	0010		PANNEAU	PANEL	TAFEL	
B02182–17	0294 174600	0010		CADRE	FRAME	RAHMEN	
B02182–18	0294 121900	0010		PANNEAU	PANEL	TAFEL	
B02182–19	0294 532800	0010		PORTE	DOOR	TUERE	
B02182–20	0294 158200	0010		PANNEAU	PANEL	TAFEL	
B02182–21	0294 121300	0010		PANNEAU	PANEL	TAFEL	
B02182–22	0294 135900	0010		PANNEAU	PANEL	TAFEL	
B02182–23	0294 135800	0010		PANNEAU	PANEL	TAFEL	
B02182–24	0294 134000	0010		PANNEAU	PANEL	TAFEL	

© BOBST SA – All rights reserved 1999

No IDENT.	No PIECE	=> <=	REMARQUES	DESIGNATION	DESCRIPTION	BEZEICHNUNG	NOTE
B02182–25	**0294134500**	0010		COUVERCLE	COVER	DECKEL	
B02182–26	**0294133900**	0010		PANNEAU	PANEL	TAFEL	
B02182–27	**0294121200**	0010		PANNEAU	PANEL	TAFEL	
B02190–0	**0316 0000 FV**	0010	F 160–A	LISTE DE PIECES	SPARE PARTS LIST	ERSATZTEILLISTE	
B02190–4	**0294161400**	0010		EQUERRE	CORNER PIECE	WINKELSTUECK	
B02190–5	**0294173400**	0010		EQUERRE	CORNER PIECE	WINKELSTUECK	
B02190–6	**0294173200**	0010		EQUERRE	CORNER PIECE	WINKELSTUECK	
B02190–7	**0294164300**	0010		MONTANT	POST	PFOSTEN	
B02190–8	**0294173300**	0010		POUTRE	BEAM	TRAEGER	
B02190–9	**0294173000**	0010		MONTANT	POST	PFOSTEN	
B02190–10	**0294173600**	0010		EQUERRE	CORNER PIECE	WINKELSTUECK	
B02190–11	**0294159800**	0010		CADRE	FRAME	RAHMEN	
B02190–12	**0294160900**	0010		TRAVERSE	CROSS PIECE	QUERSTUECK	
B02190–13	**0294169600**	0010		TRAVERSE	CROSS PIECE	QUERSTUECK	
B02190–14	**0294160800**	0010		GABARIT	GAUGE	LEHRE	
B02190–15	**0294160700**	0010		EQUERRE	CORNER PIECE	WINKELSTUECK	
B02190–16	**0294173500**	0010		EQUERRE	CORNER PIECE	WINKELSTUECK	
B02190–17	**0294160100**	0010		EQUERRE	CORNER PIECE	WINKELSTUECK	
B02190–18	**0294160400**	0010		EQUERRE	CORNER PIECE	WINKELSTUECK	
B02190–19	**0294160500**	0010		MONTANT	POST	PFOSTEN	
B02190–20	**0294160600**	0010		TRAVERSE	CROSS PIECE	QUERSTUECK	
B02190–21	**0294169200**	0010		TRAVERSE	CROSS PIECE	QUERSTUECK	
B02190–22	**0294160000**	0010		CADRE	FRAME	RAHMEN	
B02190–23	**0294160300**	0010		TRAVERSE	CROSS PIECE	QUERSTUECK	
B02190–24	**0294172300**	0010		POUTRE	BEAM	TRAEGER	
B02190–25	**0294192800**	0010		PIED	FOOT	FUSS	
B02190–26	**0294169700**	0010		EQUERRE	CORNER PIECE	WINKELSTUECK	
B02190–27	**0294169400**	0010		PIED	FOOT	FUSS	
B02190–28	**0294205000**	0010		PIED	FOOT	FUSS	
B02190–29	**0294173100**	0010		POUTRE	BEAM	TRAEGER	
B02190–30	**0294170100**	0010		EQUERRE	CORNER PIECE	WINKELSTUECK	
B02190–31	**0294172400**	0010		POUTRE	BEAM	TRAEGER	
B02190–32	**0294169500**	0010		PIED	FOOT	FUSS	
B02190–33	**0294173700**	0010		MONTANT	POST	PFOSTEN	
B02190–34	**0294160200**	0010		EQUERRE	CORNER PIECE	WINKELSTUECK	
B02190–35	**0294172500**	0010		EQUERRE	CORNER PIECE	WINKELSTUECK	
B02190–36	**0294172200**	0010		TRAVERSE	CROSS PIECE	QUERSTUECK	
B02190–37	**0294195600**	0010		EQUERRE	CORNER PIECE	WINKELSTUECK	
B02190-38	**0294204900**	0010		EQUERRE	CORNER PIECE	WINKELSTUECK	
B02191–0	**0316 0000 FV**	0010	F 160–A	LISTE DE PIECES	SPARE PARTS LIST	ERSATZTEILLISTE	
B02191–1	**0394218900**	0010	PLAQUE N01	PLAQUE	PLATE	PLATTE	
B02191–2	**0394219000**	0010	PLAQUE N02	PLAQUE	PLATE	PLATTE	
B02191–3	**0394219100**	0010	PLAQUE N03	PLAQUE	PLATE	PLATTE	
B02191–4	**0394219200**	0010	PLAQUE N04	PLAQUE	PLATE	PLATTE	
B02191–5	**0394219300**	0010	PLAQUE N05	PLAQUE	PLATE	PLATTE	
B02191–6	**0394219400**	0010	PLAQUE N06	PLAQUE	PLATE	PLATTE	
B02191–7	**0394219500**	0010 0010	PLAQUE N07	PLAQUE	PLATE	PLATTE	
B02191–8	**0394250000**	0010 0010	PLAQUE N08	PLAQUE	PLATE	PLATTE	
B02191–9	**0294532800**	0010		PORTE	DOOR	TUERE	

© BOBST SA – All rights reserved 1999

No IDENT.	No PIECE	=> <=	REMARQUES	DESIGNATION	DESCRIPTION	BEZEICHNUNG	NOTE
B02191–10	0294174600	0010		CADRE	FRAME	RAHMEN	
B02191–11	0294120900	0010		PANNEAU	PANEL	TAFEL	
B02191–12	0294158200	0010		PANNEAU	PANEL	TAFEL	
B02191–13	0294121300	0010		PANNEAU	PANEL	TAFEL	
B02191–14	0294161000	0010		PANNEAU	PANEL	TAFEL	
B02191–15	0294121500	0010		PANNEAU	PANEL	TAFEL	
B02191–16	0294121000	0010		PANNEAU	PANEL	TAFEL	
B02191–17	0294133800	0010		PANNEAU	PANEL	TAFEL	
B02191–18	0294192200	0010		PANNEAU	PANEL	TAFEL	
B02191–19	0294134700	0010 0010		PANNEAU	PANEL	TAFEL	
B02191–20	0294134600	0010 0010		PANNEAU	PANEL	TAFEL	
B02191–21	1074006300	0010	H=1MM	CALE A PELER	PEEL–OFF SHIM	ABZIEHSCHICHTUNTERLAGE	
B02191–22	1074006400	0010	H=3MM	CALE A PELER	PEEL–OFF SHIM	ABZIEHSCHICHTUNTERLAGE	
B02191–23	1074006500	0010	H=5MM	CALE A PELER	PEEL–OFF SHIM	ABZIEHSCHICHTUNTERLAGE	
B02191–24	1074006600	0010	H=10MM	CALE A PELER	PEEL–OFF SHIM	ABZIEHSCHICHTUNTERLAGE	
B02192–0	03160000FV	0010	F 160–A	LISTE DE PIECES	SPARE PARTS LIST	ERSATZTEILLISTE	
B02192–1	1008306304	0010		ENTRETOISE	DISTANCE PIECE	ZWISCHENSTUECK	
B02192–2	0294155800	0010		EQUERRE	CORNER PIECE	WINKELSTUECK	
B02192–3	0294157700	0010		DEFLECTEUR	DEFLECTOR	ABLENKER	
B02192–4	0294155900	0010		EQUERRE	CORNER PIECE	WINKELSTUECK	
B02192–5	0294134800	0010		PANNEAU	PANEL	TAFEL	
B02192–6	0294155700	0010		PLOT	BLOCK	BLOCK	
B02192–7	0294155600	0010		PEIGNE	COMB	KAMM	
B02192–8	0294174300	0010		SUPPORT	SUPPORT	HALTER	
B02192–9	0294174500	0010		TOLE	METAL SHEET	BLECH	
B02192–10	0294174400	0010		ATTACHE	FIXTURE	BEFESTIGUNGSSTUECK	
B02192–11	0294121600	0010		PANNEAU	PANEL	TAFEL	
B02192–12	0294155000	0010		PANNEAU	PANEL	TAFEL	
B02192–13	0294155100	0010		PLAQUETTE	SMALL PLATE	PLAETTCHEN	
B02192–14	0294168600	0010		PANNEAU	PANEL	TAFEL	
B02192–15	0294121800	0010		PANNEAU	PANEL	TAFEL	
B02192–16	0294121700	0010		PANNEAU	PANEL	TAFEL	
B02192–17	0294174600	0010		CADRE	FRAME	RAHMEN	
B02192–18	0294121900	0010		PANNEAU	PANEL	TAFEL	
B02192–19	0294532800	0010		PORTE	DOOR	TUERE	
B02192–20	0294158200	0010		PANNEAU	PANEL	TAFEL	
B02192–21	0294121300	0010		PANNEAU	PANEL	TAFEL	
B02192–22	0294135900	0010		PANNEAU	PANEL	TAFEL	
B02192–23	0294135800	0010		PANNEAU	PANEL	TAFEL	
B02192–24	0294134000	0010		PANNEAU	PANEL	TAFEL	
B02192–25	0294134500	0010		COUVERCLE	COVER	DECKEL	
B02192–26	0294133900	0010		PANNEAU	PANEL	TAFEL	
B02192–27	0294121200	0010		PANNEAU	PANEL	TAFEL	
B02240–0	03160000FS	0010	F 203–A	LISTE DE PIECES	SPARE PARTS LIST	ERSATZTEILLISTE	
B02240–4	0294161400	0010		EQUERRE	CORNER PIECE	WINKELSTUECK	
B02240–5	0294173400	0010		EQUERRE	CORNER PIECE	WINKELSTUECK	
B02240–6	0294173200	0010		EQUERRE	CORNER PIECE	WINKELSTUECK	
B02240–7	0294164300	0010		MONTANT	POST	PFOSTEN	

© BOBST SA – All rights reserved 1999

No IDENT.	No PIECE	=> <=	REMARQUES	DESIGNATION	DESCRIPTION	BEZEICHNUNG	NOTE
B02240–8	0294173300	0010		POUTRE	BEAM	TRAEGER	
B02240–9	0294173000	0010		MONTANT	POST	PFOSTEN	
B02240–10	0294173600	0010		EQUERRE	CORNER PIECE	WINKELSTUECK	
B02240–11	0294159800	0010		CADRE	FRAME	RAHMEN	
B02240–12	0315110300	0010		TRAVERSE	CROSS PIECE	QUERSTUECK	
B02240–13	0294169600	0010		TRAVERSE	CROSS PIECE	QUERSTUECK	
B02240–14	0294160800	0010		GABARIT	GAUGE	LEHRE	
B02240–15	0294160700	0010		EQUERRE	CORNER PIECE	WINKELSTUECK	
B02240–16	0294173500	0010		EQUERRE	CORNER PIECE	WINKELSTUECK	
B02240–17	0315110200	0010		EQUERRE	CORNER PIECE	WINKELSTUECK	
B02240–18	0294160500	0010		MONTANT	POST	PFOSTEN	
B02240–19	0294160600	0010		TRAVERSE	CROSS PIECE	QUERSTUECK	
B02240–20	0294169200	0010		TRAVERSE	CROSS PIECE	QUERSTUECK	
B02240–21	0294184200	0010		POUTRE	BEAM	TRAEGER	
B02240–22	0315110400	0010		EQUERRE	CORNER PIECE	WINKELSTUECK	
B02240–23	0294169500	0010		PIED	FOOT	FUSS	
B02240–24	0294184100	0010		MONTANT	POST	PFOSTEN	
B02240–25	0294172500	0010		EQUERRE	CORNER PIECE	WINKELSTUECK	
B02240–26	0294205000	0010		PIED	FOOT	FUSS	
B02240–27	0315110500	0010		TRAVERSE	CROSS PIECE	QUERSTUECK	
B02240–28	0294172400	0010		POUTRE	BEAM	TRAEGER	
B02240–29	0315110700	0010		EQUERRE	CORNER PIECE	WINKELSTUECK	
B02241–0	0316 0000 FS	0010	F 203–A	LISTE DE PIECES	SPARE PARTS LIST	ERSATZTEILLISTE	
B02241–1	0394218900	0010	PLAQUE N01	PLAQUE	PLATE	PLATTE	
B02241–2	0394219000	0010	PLAQUE N02	PLAQUE	PLATE	PLATTE	
B02241–3	0294552000	0010		PORTE	DOOR	TUERE	
B02241–4	0294174600	0010		CADRE	FRAME	RAHMEN	
B02241–5	0294120900	0010		PANNEAU	PANEL	TAFEL	
B02241–6	0294158200	0010		PANNEAU	PANEL	TAFEL	
B02241–7	0294121300	0010		PANNEAU	PANEL	TAFEL	
B02241–8	0294161000	0010		PANNEAU	PANEL	TAFEL	
B02241–9	0315109100	0010		PANNEAU	PANEL	TAFEL	
B02241–10	0315108900	0010		PANNEAU	PANEL	TAFEL	
B02241–11	0315109000	0010		PANNEAU	PANEL	TAFEL	
B02241–12	0315123400	0010		PANNEAU	PANEL	TAFEL	
B02241–13	0294134700	0010 0010		PANNEAU	PANEL	TAFEL	
B02241–14	0294134600	0010 0010		PANNEAU	PANEL	TAFEL	
B02241–15	1074006300	0010	H=1MM	CALE A PELER	PEEL–OFF SHIM	ABZIEHSCHICHTUNTERLAGE	
B02241–16	1074006400	0010	H=3MM	CALE A PELER	PEEL–OFF SHIM	ABZIEHSCHICHTUNTERLAGE	
B02241–17	1074006500	0010	H=5MM	CALE A PELER	PEEL–OFF SHIM	ABZIEHSCHICHTUNTERLAGE	
B02241–18	1074006600	0010	H=10MM	CALE A PELER	PEEL–OFF SHIM	ABZIEHSCHICHTUNTERLAGE	
B02242–0	0316 0000 FS	0010	F 203–A	LISTE DE PIECES	SPARE PARTS LIST	ERSATZTEILLISTE	
B02242–1	1008306304	0010		ENTRETOISE	DISTANCE PIECE	ZWISCHENSTUECK	
B02242–2	0315109900	0010		EQUERRE	CORNER PIECE	WINKELSTUECK	
B02242–3	0315110000	0010		DEFLECTEUR	DEFLECTOR	ABLENKER	
B02242–4	0315109800	0010		EQUERRE	CORNER PIECE	WINKELSTUECK	
B02242–5	0294134800	0010		PANNEAU	PANEL	TAFEL	
B02242–6	0294155700	0010		PLOT	BLOCK	BLOCK	

© BOBST SA – All rights reserved 1999

No IDENT.	No PIECE	=> <=	REMARQUES	DESIGNATION	DESCRIPTION	BEZEICHNUNG	NOTE
B02242–7	**0294155600**	0010		PEIGNE	COMB	KAMM	
B02242–8	**0294174300**	0010		SUPPORT	SUPPORT	HALTER	
B02242–9	**0294174500**	0010		TOLE	METAL SHEET	BLECH	
B02242–10	**0294174400**	0010		ATTACHE	FIXTURE	BEFESTIGUNGSSTUECK	
B02242–11	**0315109200**	0010		PANNEAU	PANEL	TAFEL	
B02242–12	**0294176900**	0010		PANNEAU	PANEL	TAFEL	
B02242–13	**0294178200**	0010		PLAQUETTE	SMALL PLATE	PLAETTCHEN	
B02242–14	**0315109400**	0010		PANNEAU	PANEL	TAFEL	
B02242–15	**0315109600**	0010		PANNEAU	PANEL	TAFEL	
B02242–16	**0315109300**	0010		PANNEAU	PANEL	TAFEL	
B02242–17	**0294174600**	0010		CADRE	FRAME	RAHMEN	
B02242–18	**0315109500**	0010		PANNEAU	PANEL	TAFEL	
B02242–19	**0294552000**	0010		PORTE	DOOR	TUERE	
B02242–20	**0294177000**	0010		PANNEAU	PANEL	TAFEL	
B02242–21	**0294177100**	0010		PANNEAU	PANEL	TAFEL	
B02242–22	**0294134000**	0010		PANNEAU	PANEL	TAFEL	
B02242–23	**0294134500**	0010		COUVERCLE	COVER	DECKEL	
B02242–24	**0294133900**	0010		PANNEAU	PANEL	TAFEL	
B02242–25	**0294121200**	0010		PANNEAU	PANEL	TAFEL	
B02250–0	**0316 0000 FT**	0010	F 203–A	LISTE DE PIECES	SPARE PARTS LIST	ERSATZTEILLISTE	
B02250–4	**0294161400**	0010		EQUERRE	CORNER PIECE	WINKELSTUECK	
B02250–5	**0294173400**	0010		EQUERRE	CORNER PIECE	WINKELSTUECK	
B02250–6	**0294173200**	0010		EQUERRE	CORNER PIECE	WINKELSTUECK	
B02250–7	**0294164300**	0010		MONTANT	POST	PFOSTEN	
B02250–8	**0294173300**	0010		POUTRE	BEAM	TRAEGER	
B02250–9	**0294173000**	0010		MONTANT	POST	PFOSTEN	
B02250–10	**0294173600**	0010		EQUERRE	CORNER PIECE	WINKELSTUECK	
B02250–11	**0294159800**	0010		CADRE	FRAME	RAHMEN	
B02250–12	**0315110300**	0010		TRAVERSE	CROSS PIECE	QUERSTUECK	
B02250–13	**0294169600**	0010		TRAVERSE	CROSS PIECE	QUERSTUECK	
B02250–14	**0294160800**	0010		GABARIT	GAUGE	LEHRE	
B02250–15	**0294160700**	0010		EQUERRE	CORNER PIECE	WINKELSTUECK	
B02250–16	**0294173500**	0010		EQUERRE	CORNER PIECE	WINKELSTUECK	
B02250–17	**0294160100**	0010		EQUERRE	CORNER PIECE	WINKELSTUECK	
B02250–18	**0315110200**	0010		EQUERRE	CORNER PIECE	WINKELSTUECK	
B02250–19	**0294160500**	0010		MONTANT	POST	PFOSTEN	
B02250–20	**0294160600**	0010		TRAVERSE	CROSS PIECE	QUERSTUECK	
B02250–21	**0294169200**	0010		TRAVERSE	CROSS PIECE	QUERSTUECK	
B02250–22	**0294160000**	0010		CADRE	FRAME	RAHMEN	
B02250–23	**0315110600**	0010		TRAVERSE	CROSS PIECE	QUERSTUECK	
B02250–24	**0294172300**	0010		POUTRE	BEAM	TRAEGER	
B02250–25	**0294169400**	0010		PIED	FOOT	FUSS	
B02250–26	**0294169800**	0010		EQUERRE	CORNER PIECE	WINKELSTUECK	
B02250–27	**0294205000**	0010		PIED	FOOT	FUSS	
B02250–28	**0294173100**	0010		POUTRE	BEAM	TRAEGER	
B02250–29	**0315110400**	0010		EQUERRE	CORNER PIECE	WINKELSTUECK	
B02250–30	**0294172400**	0010		POUTRE	BEAM	TRAEGER	
B02250–31	**0294169500**	0010		PIED	FOOT	FUSS	
B02250–32	**0294173700**	0010		MONTANT	POST	PFOSTEN	

© BOBST SA – All rights reserved 1999

No IDENT.	No PIECE	=> <=	REMARQUES	DESIGNATION	DESCRIPTION	BEZEICHNUNG	NOTE
B02250–33	**0294160200**	0010		EQUERRE	CORNER PIECE	WINKELSTUECK	
B02250–34	**0294172500**	0010		EQUERRE	CORNER PIECE	WINKELSTUECK	
B02250–35	**0315110500**	0010		TRAVERSE	CROSS PIECE	QUERSTUECK	
B02250–36	**0315110700**	0010		EQUERRE	CORNER PIECE	WINKELSTUECK	
B02251–0	**0316 0000 FT**	0010	F 203–A	LISTE DE PIECES	SPARE PARTS LIST	ERSATZTEILLISTE	
B02251–1	**0394218900**	0010	PLAQUE N01	PLAQUE	PLATE	PLATTE	
B02251–2	**0394219000**	0010	PLAQUE N02	PLAQUE	PLATE	PLATTE	
B02251–3	**0394219100**	0010	PLAQUE N03	PLAQUE	PLATE	PLATTE	
B02251–4	**0294552000**	0010		PORTE	DOOR	TUERE	
B02251–5	**0294174600**	0010		CADRE	FRAME	RAHMEN	
B02251–6	**0294120900**	0010		PANNEAU	PANEL	TAFEL	
B02251–7	**0294158200**	0010		PANNEAU	PANEL	TAFEL	
B02251–8	**0294121300**	0010		PANNEAU	PANEL	TAFEL	
B02251–9	**0294161000**	0010		PANNEAU	PANEL	TAFEL	
B02251–10	**0315109100**	0010		PANNEAU	PANEL	TAFEL	
B02251–11	**0315108900**	0010		PANNEAU	PANEL	TAFEL	
B02251–12	**0315109000**	0010		PANNEAU	PANEL	TAFEL	
B02251–13	**0315123400**	0010		PANNEAU	PANEL	TAFEL	
B02251–14	**0294134700**	0010 0010		PANNEAU	PANEL	TAFEL	
B02251–15	**0294134600**	0010 0010		PANNEAU	PANEL	TAFEL	
B02251–16	**1074006300**	0010	H=1MM	CALE A PELER	PEEL–OFF SHIM	ABZIEHSCHICHTUNTERLAGE	
B02251–17	**1074006400**	0010	H=3MM	CALE A PELER	PEEL–OFF SHIM	ABZIEHSCHICHTUNTERLAGE	
B02251–18	**1074006500**	0010	H=5MM	CALE A PELER	PEEL–OFF SHIM	ABZIEHSCHICHTUNTERLAGE	
B02251–19	**1074006600**	0010	H=10MM	CALE A PELER	PEEL–OFF SHIM	ABZIEHSCHICHTUNTERLAGE	
B02252–0	**0316 0000 FT**	0010	F 203–A	LISTE DE PIECES	SPARE PARTS LIST	ERSATZTEILLISTE	
B02252–1	**1008306304**	0010		ENTRETOISE	DISTANCE PIECE	ZWISCHENSTUECK	
B02252–2	**0315109900**	0010		EQUERRE	CORNER PIECE	WINKELSTUECK	
B02252–3	**0315110000**	0010		DEFLECTEUR	DEFLECTOR	ABLENKER	
B02252–4	**0315109800**	0010		EQUERRE	CORNER PIECE	WINKELSTUECK	
B02252–5	**0294134800**	0010		PANNEAU	PANEL	TAFEL	
B02252–6	**0294155700**	0010		PLOT	BLOCK	BLOCK	
B02252–7	**0294155600**	0010		PEIGNE	COMB	KAMM	
B02252–8	**0294174300**	0010		SUPPORT	SUPPORT	HALTER	
B02252–9	**0294174500**	0010		TOLE	METAL SHEET	BLECH	
B02252–10	**0294174400**	0010		ATTACHE	FIXTURE	BEFESTIGUNGSSTUECK	
B02252–11	**0315109200**	0010		PANNEAU	PANEL	TAFEL	
B02252–12	**0294176900**	0010		PANNEAU	PANEL	TAFEL	
B02252–13	**0294178200**	0010		PLAQUETTE	SMALL PLATE	PLAETTCHEN	
B02252–14	**0315109400**	0010		PANNEAU	PANEL	TAFEL	
B02252–15	**0315109600**	0010		PANNEAU	PANEL	TAFEL	
B02252–16	**0315109300**	0010		PANNEAU	PANEL	TAFEL	
B02252–17	**0294174600**	0010		CADRE	FRAME	RAHMEN	
B02252–18	**0315109500**	0010		PANNEAU	PANEL	TAFEL	
B02252–19	**0294552000**	0010		PORTE	DOOR	TUERE	
B02252–20	**0294177000**	0010		PANNEAU	PANEL	TAFEL	
B02252–21	**0294177100**	0010		PANNEAU	PANEL	TAFEL	
B02252–22	**0294134000**	0010		PANNEAU	PANEL	TAFEL	
B02252–23	**0294134500**	0010		COUVERCLE	COVER	DECKEL	

© BOBST SA – All rights reserved 1999

No IDENT.	No PIECE	=> <=	REMARQUES	DESIGNATION	DESCRIPTION	BEZEICHNUNG	NOTE
B02252–24	0294133900	0010		PANNEAU	PANEL	TAFEL	
B02252–25	0294121200	0010		PANNEAU	PANEL	TAFEL	
B02260–0	0316 0000 EK	0010	F 203–A	LISTE DE PIECES	SPARE PARTS LIST	ERSATZTEILLISTE	
B02260–4	0294161400	0010		EQUERRE	CORNER PIECE	WINKELSTUECK	
B02260–5	0294173400	0010		EQUERRE	CORNER PIECE	WINKELSTUECK	
B02260–6	0294173200	0010		EQUERRE	CORNER PIECE	WINKELSTUECK	
B02260–7	0294164300	0010		MONTANT	POST	PFOSTEN	
B02260–8	0294173300	0010		POUTRE	BEAM	TRAEGER	
B02260–9	0294173000	0010		MONTANT	POST	PFOSTEN	
B02260–10	0294173600	0010		EQUERRE	CORNER PIECE	WINKELSTUECK	
B02260–11	0294159800	0010		CADRE	FRAME	RAHMEN	
B02260–12	0315110300	0010		TRAVERSE	CROSS PIECE	QUERSTUECK	
B02260–13	0294169600	0010		TRAVERSE	CROSS PIECE	QUERSTUECK	
B02260–14	0294160800	0010		GABARIT	GAUGE	LEHRE	
B02260–15	0294160700	0010		EQUERRE	CORNER PIECE	WINKELSTUECK	
B02260–16	0294173500	0010		EQUERRE	CORNER PIECE	WINKELSTUECK	
B02260–17	0294160100	0010		EQUERRE	CORNER PIECE	WINKELSTUECK	
B02260–18	0315110200	0010		EQUERRE	CORNER PIECE	WINKELSTUECK	
B02260–19	0294160500	0010		MONTANT	POST	PFOSTEN	
B02260–20	0294160600	0010		TRAVERSE	CROSS PIECE	QUERSTUECK	
B02260–21	0294169200	0010		TRAVERSE	CROSS PIECE	QUERSTUECK	
B02260–22	0294160000	0010		CADRE	FRAME	RAHMEN	
B02260–23	0315110600	0010		TRAVERSE	CROSS PIECE	QUERSTUECK	
B02260–24	0294172300	0010		POUTRE	BEAM	TRAEGER	
B02260–25	0294169400	0010		PIED	FOOT	FUSS	
B02260–26	0294169800	0010		EQUERRE	CORNER PIECE	WINKELSTUECK	
B02260–27	0294205000	0010		PIED	FOOT	FUSS	
B02260–28	0294173100	0010		POUTRE	BEAM	TRAEGER	
B02260–29	0315110400	0010		EQUERRE	CORNER PIECE	WINKELSTUECK	
B02260–30	0294172400	0010		POUTRE	BEAM	TRAEGER	
B02260–31	0294169500	0010		PIED	FOOT	FUSS	
B02260–32	0294173700	0010		MONTANT	POST	PFOSTEN	
B02260–33	0294160200	0010		EQUERRE	CORNER PIECE	WINKELSTUECK	
B02260–34	0294172500	0010		EQUERRE	CORNER PIECE	WINKELSTUECK	
B02260–35	0315110500	0010		TRAVERSE	CROSS PIECE	QUERSTUECK	
B02260–36	0315110700	0010		EQUERRE	CORNER PIECE	WINKELSTUECK	
B02261–0	0316 0000 EK	0010	F 203–A	LISTE DE PIECES	SPARE PARTS LIST	ERSATZTEILLISTE	
B02261–1	0394218900	0010	PLAQUE N01	PLAQUE	PLATE	PLATTE	
B02261–2	0394219000	0010	PLAQUE N02	PLAQUE	PLATE	PLATTE	
B02261–3	0394219100	0010	PLAQUE N03	PLAQUE	PLATE	PLATTE	
B02261–4	0394219200	0010	PLAQUE N04	PLAQUE	PLATE	PLATTE	
B02261–5	0294552000	0010		PORTE	DOOR	TUERE	
B02261–6	0294174600	0010		CADRE	FRAME	RAHMEN	
B02261–7	0294120900	0010		PANNEAU	PANEL	TAFEL	
B02261–8	0294158200	0010		PANNEAU	PANEL	TAFEL	
B02261–9	0294121300	0010		PANNEAU	PANEL	TAFEL	
B02261–10	0294161000	0010		PANNEAU	PANEL	TAFEL	
B02261–11	0315109100	0010		PANNEAU	PANEL	TAFEL	

© BOBST SA – All rights reserved 1999

No IDENT.	No PIECE	=> <=	REMARQUES	DESIGNATION	DESCRIPTION	BEZEICHNUNG	NOTE
B02261–12	**0315108900**	0010		PANNEAU	PANEL	TAFEL	
B02261–13	**0315109000**	0010		PANNEAU	PANEL	TAFEL	
B02261–14	**0315123400**	0010		PANNEAU	PANEL	TAFEL	
B02261–15	**0294134700**	0010 0010		PANNEAU	PANEL	TAFEL	
B02261–16	**0294134600**	0010 0010		PANNEAU	PANEL	TAFEL	
B02261–17	**1074006300**	0010	H=1MM	CALE A PELER	PEEL–OFF SHIM	ABZIEHSCHICHTUNTERLAGE	
B02261–18	**1074006400**	0010	H=3MM	CALE A PELER	PEEL–OFF SHIM	ABZIEHSCHICHTUNTERLAGE	
B02261–19	**1074006500**	0010	H=5MM	CALE A PELER	PEEL–OFF SHIM	ABZIEHSCHICHTUNTERLAGE	
B02261–20	**1074006600**	0010	H=10MM	CALE A PELER	PEEL–OFF SHIM	ABZIEHSCHICHTUNTERLAGE	
B02262–0	**0316 0000 EK**	0010	F 203–A	LISTE DE PIECES	SPARE PARTS LIST	ERSATZTEILLISTE	
B02262–1	**1008306304**	0010		ENTRETOISE	DISTANCE PIECE	ZWISCHENSTUECK	
B02262–2	**0315109900**	0010		EQUERRE	CORNER PIECE	WINKELSTUECK	
B02262–3	**0315110000**	0010		DEFLECTEUR	DEFLECTOR	ABLENKER	
B02262–4	**0315109800**	0010		EQUERRE	CORNER PIECE	WINKELSTUECK	
B02262–5	**0294134800**	0010		PANNEAU	PANEL	TAFEL	
B02262–6	**0294155700**	0010		PLOT	BLOCK	BLOCK	
B02262–7	**0294155600**	0010		PEIGNE	COMB	KAMM	
B02262–8	**0294174300**	0010		SUPPORT	SUPPORT	HALTER	
B02262–9	**0294174500**	0010		TOLE	METAL SHEET	BLECH	
B02262–10	**0294174400**	0010		ATTACHE	FIXTURE	BEFESTIGUNGSSTUECK	
B02262–11	**0315109200**	0010		PANNEAU	PANEL	TAFEL	
B02262–12	**0294155000**	0010		PANNEAU	PANEL	TAFEL	
B02262–13	**0294155100**	0010		PLAQUETTE	SMALL PLATE	PLAETTCHEN	
B02262–14	**0315109400**	0010		PANNEAU	PANEL	TAFEL	
B02262–15	**0315109600**	0010		PANNEAU	PANEL	TAFEL	
B02262–16	**0315109300**	0010		PANNEAU	PANEL	TAFEL	
B02262–17	**0294174600**	0010		CADRE	FRAME	RAHMEN	
B02262–18	**0315109500**	0010		PANNEAU	PANEL	TAFEL	
B02262–19	**0294552000**	0010		PORTE	DOOR	TUERE	
B02262–20	**0294158200**	0010		PANNEAU	PANEL	TAFEL	
B02262–21	**0294121300**	0010		PANNEAU	PANEL	TAFEL	
B02262–22	**0294121400**	0010		PANNEAU	PANEL	TAFEL	
B02262–23	**0294134000**	0010		PANNEAU	PANEL	TAFEL	
B02262–24	**0294134500**	0010		COUVERCLE	COVER	DECKEL	
B02262–25	**0294133900**	0010		PANNEAU	PANEL	TAFEL	
B02262–26	**0294121200**	0010		PANNEAU	PANEL	TAFEL	
B02270–0	**0316 0000 ET**	0010	F 203–A	LISTE DE PIECES	SPARE PARTS LIST	ERSATZTEILLISTE	
B02270–4	**0294161400**	0010		EQUERRE	CORNER PIECE	WINKELSTUECK	
B02270–5	**0294173400**	0010		EQUERRE	CORNER PIECE	WINKELSTUECK	
B02270–6	**0294173200**	0010		EQUERRE	CORNER PIECE	WINKELSTUECK	
B02270–7	**0294164300**	0010		MONTANT	POST	PFOSTEN	
B02270–8	**0294173300**	0010		POUTRE	BEAM	TRAEGER	
B02270–9	**0294173000**	0010		MONTANT	POST	PFOSTEN	
B02270–10	**0294173600**	0010		EQUERRE	CORNER PIECE	WINKELSTUECK	
B02270–11	**0294159800**	0010		CADRE	FRAME	RAHMEN	
B02270–12	**0315110300**	0010		TRAVERSE	CROSS PIECE	QUERSTUECK	
B02270–13	**0294169600**	0010		TRAVERSE	CROSS PIECE	QUERSTUECK	
B02270–14	**0294160800**	0010		GABARIT	GAUGE	LEHRE	

© BOBST SA – All rights reserved 1999

No IDENT.	No PIECE	=> <=	REMARQUES	DESIGNATION	DESCRIPTION	BEZEICHNUNG	NOTE
B02270–15	**0294160700**	0010		EQUERRE	CORNER PIECE	WINKELSTUECK	
B02270–16	**0294173500**	0010		EQUERRE	CORNER PIECE	WINKELSTUECK	
B02270–17	**0294160100**	0010		EQUERRE	CORNER PIECE	WINKELSTUECK	
B02270–18	**0315110200**	0010		EQUERRE	CORNER PIECE	WINKELSTUECK	
B02270–19	**0294160500**	0010		MONTANT	POST	PFOSTEN	
B02270–20	**0294160600**	0010		TRAVERSE	CROSS PIECE	QUERSTUECK	
B02270–21	**0294169200**	0010		TRAVERSE	CROSS PIECE	QUERSTUECK	
B02270–22	**0294160000**	0010		CADRE	FRAME	RAHMEN	
B02270–23	**0315110600**	0010		TRAVERSE	CROSS PIECE	QUERSTUECK	
B02270–24	**0294172300**	0010		POUTRE	BEAM	TRAEGER	
B02270–25	**0294169400**	0010		PIED	FOOT	FUSS	
B02270–26	**0294169700**	0010		EQUERRE	CORNER PIECE	WINKELSTUECK	
B02270–27	**0294205000**	0010		PIED	FOOT	FUSS	
B02270–28	**0294173100**	0010		POUTRE	BEAM	TRAEGER	
B02270–29	**0315110400**	0010		EQUERRE	CORNER PIECE	WINKELSTUECK	
B02270–30	**0294172400**	0010		POUTRE	BEAM	TRAEGER	
B02270–31	**0294169500**	0010		PIED	FOOT	FUSS	
B02270–32	**0294173700**	0010		MONTANT	POST	PFOSTEN	
B02270–33	**0294160200**	0010		EQUERRE	CORNER PIECE	WINKELSTUECK	
B02270–34	**0294172500**	0010		EQUERRE	CORNER PIECE	WINKELSTUECK	
B02270–35	**0315110500**	0010		TRAVERSE	CROSS PIECE	QUERSTUECK	
B02270–36	**0315110700**	0010		EQUERRE	CORNER PIECE	WINKELSTUECK	
B02271–0	**0316 0000 ET**	0010	F 203–A	LISTE DE PIECES	SPARE PARTS LIST	ERSATZTEILLISTE	
B02271–1	**0394218900**	0010	PLAQUE N01	PLAQUE	PLATE	PLATTE	
B02271–2	**0394219000**	0010	PLAQUE N02	PLAQUE	PLATE	PLATTE	
B02271–3	**0394219100**	0010	PLAQUE N03	PLAQUE	PLATE	PLATTE	
B02271–4	**0394219200**	0010	PLAQUE N04	PLAQUE	PLATE	PLATTE	
B02271–5	**0394219300**	0010	PLAQUE N05	PLAQUE	PLATE	PLATTE	
B02271–6	**0294552000**	0010		PORTE	DOOR	TUERE	
B02271–7	**0294174600**	0010		CADRE	FRAME	RAHMEN	
B02271–8	**0294120900**	0010		PANNEAU	PANEL	TAFEL	
B02271–9	**0294158200**	0010		PANNEAU	PANEL	TAFEL	
B02271–10	**0294121300**	0010		PANNEAU	PANEL	TAFEL	
B02271–11	**0294161000**	0010		PANNEAU	PANEL	TAFEL	
B02271–12	**0315109100**	0010		PANNEAU	PANEL	TAFEL	
B02271–13	**0315108900**	0010		PANNEAU	PANEL	TAFEL	
B02271–14	**0315109000**	0010		PANNEAU	PANEL	TAFEL	
B02271–15	**0315123400**	0010		PANNEAU	PANEL	TAFEL	
B02271–16	**0294134700**	0010 0010		PANNEAU	PANEL	TAFEL	
B02271–17	**0294134600**	0010 0010		PANNEAU	PANEL	TAFEL	
B02271–18	**1074006300**	0010	H=1MM	CALE A PELER	PEEL–OFF SHIM	ABZIEHSCHICHTUNTERLAGE	
B02271–19	**1074006400**	0010	H=3MM	CALE A PELER	PEEL–OFF SHIM	ABZIEHSCHICHTUNTERLAGE	
B02271–20	**1074006500**	0010	H=5MM	CALE A PELER	PEEL–OFF SHIM	ABZIEHSCHICHTUNTERLAGE	
B02271–21	**1074006600**	0010	H=10MM	CALE A PELER	PEEL–OFF SHIM	ABZIEHSCHICHTUNTERLAGE	
B02272–0	**0316 0000 ET**	0010	F 203–A	LISTE DE PIECES	SPARE PARTS LIST	ERSATZTEILLISTE	
B02272–1	**1008306304**	0010		ENTRETOISE	DISTANCE PIECE	ZWISCHENSTUECK	
B02272–2	**0315109900**	0010		EQUERRE	CORNER PIECE	WINKELSTUECK	
B02272–3	**0315110000**	0010		DEFLECTEUR	DEFLECTOR	ABLENKER	

© BOBST SA – All rights reserved 1999

No IDENT.	No PIECE	=> <=	REMARQUES	DESIGNATION	DESCRIPTION	BEZEICHNUNG	NOTE
B02272–4	**0315109800**	0010		EQUERRE	CORNER PIECE	WINKELSTUECK	
B02272–5	**0294134800**	0010		PANNEAU	PANEL	TAFEL	
B02272–6	**0294155700**	0010		PLOT	BLOCK	BLOCK	
B02272–7	**0294155600**	0010		PEIGNE	COMB	KAMM	
B02272–8	**0294174300**	0010		SUPPORT	SUPPORT	HALTER	
B02272–9	**0294174500**	0010		TOLE	METAL SHEET	BLECH	
B02272–10	**0294174400**	0010		ATTACHE	FIXTURE	BEFESTIGUNGSSTUECK	
B02272–11	**0315109200**	0010		PANNEAU	PANEL	TAFEL	
B02272–12	**0294155000**	0010		PANNEAU	PANEL	TAFEL	
B02272–13	**0294155100**	0010		PLAQUETTE	SMALL PLATE	PLAETTCHEN	
B02272–14	**0315109400**	0010		PANNEAU	PANEL	TAFEL	
B02272–15	**0315109600**	0010		PANNEAU	PANEL	TAFEL	
B02272–16	**0315109300**	0010		PANNEAU	PANEL	TAFEL	
B02272–17	**0294174600**	0010		CADRE	FRAME	RAHMEN	
B02272–18	**0315109500**	0010		PANNEAU	PANEL	TAFEL	
B02272–19	**0294552000**	0010		PORTE	DOOR	TUERE	
B02272–20	**0294158200**	0010		PANNEAU	PANEL	TAFEL	
B02272–21	**0294121300**	0010		PANNEAU	PANEL	TAFEL	
B02272–22	**0294135800**	0010		PANNEAU	PANEL	TAFEL	
B02272–23	**0294134000**	0010		PANNEAU	PANEL	TAFEL	
B02272–24	**0294134500**	0010		COUVERCLE	COVER	DECKEL	
B02272–25	**0294133900**	0010		PANNEAU	PANEL	TAFEL	
B02272–26	**0294121200**	0010		PANNEAU	PANEL	TAFEL	
B02280–0	**03160000EU**	0010	F 203–A	LISTE DE PIECES	SPARE PARTS LIST	ERSATZTEILLISTE	
B02280–4	**0294161400**	0010		EQUERRE	CORNER PIECE	WINKELSTUECK	
B02280–5	**0294173400**	0010		EQUERRE	CORNER PIECE	WINKELSTUECK	
B02280–6	**0294173200**	0010		EQUERRE	CORNER PIECE	WINKELSTUECK	
B02280–7	**0294164300**	0010		MONTANT	POST	PFOSTEN	
B02280–8	**0294173300**	0010		POUTRE	BEAM	TRAEGER	
B02280–9	**0294173000**	0010		MONTANT	POST	PFOSTEN	
B02280–10	**0294173600**	0010		EQUERRE	CORNER PIECE	WINKELSTUECK	
B02280–11	**0294159800**	0010		CADRE	FRAME	RAHMEN	
B02280–12	**0315110300**	0010		TRAVERSE	CROSS PIECE	QUERSTUECK	
B02280–13	**0294169600**	0010		TRAVERSE	CROSS PIECE	QUERSTUECK	
B02280–14	**0294160800**	0010		GABARIT	GAUGE	LEHRE	
B02280–15	**0294160700**	0010		EQUERRE	CORNER PIECE	WINKELSTUECK	
B02280–16	**0294173500**	0010		EQUERRE	CORNER PIECE	WINKELSTUECK	
B02280–17	**0294160100**	0010		EQUERRE	CORNER PIECE	WINKELSTUECK	
B02280–18	**0315110200**	0010		EQUERRE	CORNER PIECE	WINKELSTUECK	
B02280–19	**0294160500**	0010		MONTANT	POST	PFOSTEN	
B02280–20	**0294160600**	0010		TRAVERSE	CROSS PIECE	QUERSTUECK	
B02280–21	**0294169200**	0010		TRAVERSE	CROSS PIECE	QUERSTUECK	
B02280–22	**0294160000**	0010		CADRE	FRAME	RAHMEN	
B02280–23	**0315110600**	0010		TRAVERSE	CROSS PIECE	QUERSTUECK	
B02280–24	**0294172300**	0010		POUTRE	BEAM	TRAEGER	
B02280–25	**0294192800**	0010		PIED	FOOT	FUSS	
B02280–26	**0294169700**	0010		EQUERRE	CORNER PIECE	WINKELSTUECK	
B02280–27	**0294169400**	0010		PIED	FOOT	FUSS	
B02280–28	**0294205000**	0010		PIED	FOOT	FUSS	

© BOBST SA – All rights reserved 1999

No IDENT.	No PIECE	=> <=	REMARQUES	DESIGNATION	DESCRIPTION	BEZEICHNUNG	NOTE
B02280–29	0294173100	0010		POUTRE	BEAM	TRAEGER	
B02280–30	0315110400	0010		EQUERRE	CORNER PIECE	WINKELSTUECK	
B02280–31	0294172400	0010		POUTRE	BEAM	TRAEGER	
B02280–32	0294169500	0010		PIED	FOOT	FUSS	
B02280–33	0294173700	0010		MONTANT	POST	PFOSTEN	
B02280–34	0294160200	0010		EQUERRE	CORNER PIECE	WINKELSTUECK	
B02280–35	0294172500	0010		EQUERRE	CORNER PIECE	WINKELSTUECK	
B02280–36	0315110500	0010		TRAVERSE	CROSS PIECE	QUERSTUECK	
B02280–37	0315110700	0010		EQUERRE	CORNER PIECE	WINKELSTUECK	
B02280–38	0294204900	0010		EQUERRE	CORNER PIECE	WINKELSTUECK	
B02281–0	03160000EU	0010	F 203–A	LISTE DE PIECES	SPARE PARTS LIST	ERSATZTEILLISTE	
B02281–1	0394218900	0010	PLAQUE N01	PLAQUE	PLATE	PLATTE	
B02281–2	0394219000	0010	PLAQUE N02	PLAQUE	PLATE	PLATTE	
B02281–3	0394219100	0010	PLAQUE N03	PLAQUE	PLATE	PLATTE	
B02281–4	0394219200	0010	PLAQUE N04	PLAQUE	PLATE	PLATTE	
B02281–5	0394219300	0010	PLAQUE N05	PLAQUE	PLATE	PLATTE	
B02281–6	0394219400	0010	PLAQUE N06	PLAQUE	PLATE	PLATTE	
B02281–7	0294552000	0010		PORTE	DOOR	TUERE	
B02281–8	0294174600	0010		CADRE	FRAME	RAHMEN	
B02281–9	0294120900	0010		PANNEAU	PANEL	TAFEL	
B02281–10	0294158200	0010		PANNEAU	PANEL	TAFEL	
B02281–11	0294121300	0010		PANNEAU	PANEL	TAFEL	
B02281–12	0294161000	0010		PANNEAU	PANEL	TAFEL	
B02281–13	0315109100	0010		PANNEAU	PANEL	TAFEL	
B02281–14	0315108900	0010		PANNEAU	PANEL	TAFEL	
B02281–15	0315109000	0010		PANNEAU	PANEL	TAFEL	
B02281–16	0315123400	0010		PANNEAU	PANEL	TAFEL	
B02281–17	0294134700	0010 0010		PANNEAU	PANEL	TAFEL	
B02281–18	0294134600	0010 0010		PANNEAU	PANEL	TAFEL	
B02281–19	1074006300	0010	H=1MM	CALE A PELER	PEEL–OFF SHIM	ABZIEHSCHICHTUNTERLAGE	
B02281–20	1074006400	0010	H=3MM	CALE A PELER	PEEL–OFF SHIM	ABZIEHSCHICHTUNTERLAGE	
B02281–21	1074006500	0010	H=5MM	CALE A PELER	PEEL–OFF SHIM	ABZIEHSCHICHTUNTERLAGE	
B02281–22	1074006600	0010	H=10MM	CALE A PELER	PEEL–OFF SHIM	ABZIEHSCHICHTUNTERLAGE	
B02282–0	03160000EU	0010	F 203–A	LISTE DE PIECES	SPARE PARTS LIST	ERSATZTEILLISTE	
B02282–1	1008306304	0010		ENTRETOISE	DISTANCE PIECE	ZWISCHENSTUECK	
B02282–2	0315109900	0010		EQUERRE	CORNER PIECE	WINKELSTUECK	
B02282–3	0315110000	0010		DEFLECTEUR	DEFLECTOR	ABLENKER	
B02282–4	0315109800	0010		EQUERRE	CORNER PIECE	WINKELSTUECK	
B02282–5	0294134800	0010		PANNEAU	PANEL	TAFEL	
B02282–6	0294155700	0010		PLOT	BLOCK	BLOCK	
B02282–7	0294155600	0010		PEIGNE	COMB	KAMM	
B02282–8	0294174300	0010		SUPPORT	SUPPORT	HALTER	
B02282–9	0294174500	0010		TOLE	METAL SHEET	BLECH	
B02282–10	0294174400	0010		ATTACHE	FIXTURE	BEFESTIGUNGSSTUECK	
B02282–11	0315109200	0010		PANNEAU	PANEL	TAFEL	
B02282–12	0294155000	0010		PANNEAU	PANEL	TAFEL	
B02282–13	0294155100	0010		PLAQUETTE	SMALL PLATE	PLAETTCHEN	
B02282–14	0315109400	0010		PANNEAU	PANEL	TAFEL	

© BOBST SA – All rights reserved 1999

No IDENT.	No PIECE	=>	<=	REMARQUES	DESIGNATION	DESCRIPTION	BEZEICHNUNG	NOTE
B02282–15	0315109600	0010			PANNEAU	PANEL	TAFEL	
B02282–16	0315109300	0010			PANNEAU	PANEL	TAFEL	
B02282–17	0294174600	0010			CADRE	FRAME	RAHMEN	
B02282–18	0315109500	0010			PANNEAU	PANEL	TAFEL	
B02282–19	0294552000	0010			PORTE	DOOR	TUERE	
B02282–20	0294158200	0010			PANNEAU	PANEL	TAFEL	
B02282–21	0294121300	0010			PANNEAU	PANEL	TAFEL	
B02282–22	0294135900	0010			PANNEAU	PANEL	TAFEL	
B02282–23	0294135800	0010			PANNEAU	PANEL	TAFEL	
B02282–24	0294134000	0010			PANNEAU	PANEL	TAFEL	
B02282–25	0294134500	0010			COUVERCLE	COVER	DECKEL	
B02282–26	0294133900	0010			PANNEAU	PANEL	TAFEL	
B02282–27	0294121200	0010			PANNEAU	PANEL	TAFEL	
B02290–0	0316 0000 FU	0010		F 203–A	LISTE DE PIECES	SPARE PARTS LIST	ERSATZTEILLISTE	
B02290–4	0294161400	0010			EQUERRE	CORNER PIECE	WINKELSTUECK	
B02290–5	0294173400	0010			EQUERRE	CORNER PIECE	WINKELSTUECK	
B02290–6	0294173200	0010			EQUERRE	CORNER PIECE	WINKELSTUECK	
B02290–7	0294164300	0010			MONTANT	POST	PFOSTEN	
B02290–8	0294173300	0010			POUTRE	BEAM	TRAEGER	
B02290–9	0294173000	0010			MONTANT	POST	PFOSTEN	
B02290–10	0294173600	0010			EQUERRE	CORNER PIECE	WINKELSTUECK	
B02290–11	0294159800	0010			CADRE	FRAME	RAHMEN	
B02290–12	0315110300	0010			TRAVERSE	CROSS PIECE	QUERSTUECK	
B02290–13	0294169600	0010			TRAVERSE	CROSS PIECE	QUERSTUECK	
B02290–14	0294160800	0010			GABARIT	GAUGE	LEHRE	
B02290–15	0294160700	0010			EQUERRE	CORNER PIECE	WINKELSTUECK	
B02290–16	0294173500	0010			EQUERRE	CORNER PIECE	WINKELSTUECK	
B02290–17	0294160100	0010			EQUERRE	CORNER PIECE	WINKELSTUECK	
B02290–18	0315110200	0010			EQUERRE	CORNER PIECE	WINKELSTUECK	
B02290–19	0294160500	0010			MONTANT	POST	PFOSTEN	
B02290–20	0294160600	0010			TRAVERSE	CROSS PIECE	QUERSTUECK	
B02290–21	0294169200	0010			TRAVERSE	CROSS PIECE	QUERSTUECK	
B02290–22	0294160000	0010			CADRE	FRAME	RAHMEN	
B02290–23	0315110600	0010			TRAVERSE	CROSS PIECE	QUERSTUECK	
B02290–24	0294172300	0010			POUTRE	BEAM	TRAEGER	
B02290–25	0294192800	0010			PIED	FOOT	FUSS	
B02290–26	0294169700	0010			EQUERRE	CORNER PIECE	WINKELSTUECK	
B02290–27	0294169400	0010			PIED	FOOT	FUSS	
B02290–28	0294205000	0010			PIED	FOOT	FUSS	
B02290–29	0294173100	0010			POUTRE	BEAM	TRAEGER	
B02290–30	0315110400	0010			EQUERRE	CORNER PIECE	WINKELSTUECK	
B02290–31	0294172400	0010			POUTRE	BEAM	TRAEGER	
B02290–32	0294169500	0010			PIED	FOOT	FUSS	
B02290–33	0294173700	0010			MONTANT	POST	PFOSTEN	
B02290–34	0294160200	0010			EQUERRE	CORNER PIECE	WINKELSTUECK	
B02290–35	0294172500	0010			EQUERRE	CORNER PIECE	WINKELSTUECK	
B02290–36	0315110500	0010			TRAVERSE	CROSS PIECE	QUERSTUECK	
B02290–37	0315110700	0010			EQUERRE	CORNER PIECE	WINKELSTUECK	
B02290–38	0294204900	0010			EQUERRE	CORNER PIECE	WINKELSTUECK	

© BOBST SA – All rights reserved 1999

No IDENT.	No PIECE	=> <=	REMARQUES	DESIGNATION	DESCRIPTION	BEZEICHNUNG	NOTE
B02291–0	**0316 0000 FU**	0010	F 203–A	LISTE DE PIECES	SPARE PARTS LIST	ERSATZTEILLISTE	
B02291–1	**0394 218900**	0010	PLAQUE N01	PLAQUE	PLATE	PLATTE	
B02291–2	**0394 219000**	0010	PLAQUE N02	PLAQUE	PLATE	PLATTE	
B02291–3	**0394 219100**	0010	PLAQUE N03	PLAQUE	PLATE	PLATTE	
B02291–4	**0394 219200**	0010	PLAQUE N04	PLAQUE	PLATE	PLATTE	
B02291–5	**0394 219300**	0010	PLAQUE N05	PLAQUE	PLATE	PLATTE	
B02291–6	**0394 219400**	0010	PLAQUE N06	PLAQUE	PLATE	PLATTE	
B02291–7	**0394 219500**	0010 0010	PLAQUE N07	PLAQUE	PLATE	PLATTE	
B02291–8	**0294 552000**	0010		PORTE	DOOR	TUERE	
B02291–9	**0294 174600**	0010		CADRE	FRAME	RAHMEN	
B02291–10	**0294 120900**	0010		PANNEAU	PANEL	TAFEL	
B02291–11	**0294 158200**	0010		PANNEAU	PANEL	TAFEL	
B02291–12	**0294 121300**	0010		PANNEAU	PANEL	TAFEL	
B02291–13	**0294 161000**	0010		PANNEAU	PANEL	TAFEL	
B02291–14	**0315 109100**	0010		PANNEAU	PANEL	TAFEL	
B02291–15	**0315 108900**	0010		PANNEAU	PANEL	TAFEL	
B02291–16	**0315 109000**	0010		PANNEAU	PANEL	TAFEL	
B02291–17	**0315 123400**	0010		PANNEAU	PANEL	TAFEL	
B02291–18	**0294 134700**	0010 0010		PANNEAU	PANEL	TAFEL	
B02291–19	**0294 134600**	0010 0010		PANNEAU	PANEL	TAFEL	
B02291–20	**1074 006300**	0010	H=1MM	CALE A PELER	PEEL–OFF SHIM	ABZIEHSCHICHTUNTERLAGE	
B02291–21	**1074 006400**	0010	H=3MM	CALE A PELER	PEEL–OFF SHIM	ABZIEHSCHICHTUNTERLAGE	
B02291–22	**1074 006500**	0010	H=5MM	CALE A PELER	PEEL–OFF SHIM	ABZIEHSCHICHTUNTERLAGE	
B02291–23	**1074 006600**	0010	H=10MM	CALE A PELER	PEEL–OFF SHIM	ABZIEHSCHICHTUNTERLAGE	
B02292–0	**0316 0000 FU**	0010	F 203–A	LISTE DE PIECES	SPARE PARTS LIST	ERSATZTEILLISTE	
B02292–1	**1008 306304**	0010		ENTRETOISE	DISTANCE PIECE	ZWISCHENSTUECK	
B02292–2	**0315 109900**	0010		EQUERRE	CORNER PIECE	WINKELSTUECK	
B02292–3	**0315 110000**	0010		DEFLECTEUR	DEFLECTOR	ABLENKER	
B02292–4	**0315 109800**	0010		EQUERRE	CORNER PIECE	WINKELSTUECK	
B02292–5	**0294 134800**	0010		PANNEAU	PANEL	TAFEL	
B02292–6	**0294 155700**	0010		PLOT	BLOCK	BLOCK	
B02292–7	**0294 155600**	0010		PEIGNE	COMB	KAMM	
B02292–8	**0294 174300**	0010		SUPPORT	SUPPORT	HALTER	
B02292–9	**0294 174500**	0010		TOLE	METAL SHEET	BLECH	
B02292–10	**0294 174400**	0010		ATTACHE	FIXTURE	BEFESTIGUNGSSTUECK	
B02292–11	**0315 109200**	0010		PANNEAU	PANEL	TAFEL	
B02292–12	**0294 155000**	0010		PANNEAU	PANEL	TAFEL	
B02292–13	**0294 155100**	0010		PLAQUETTE	SMALL PLATE	PLAETTCHEN	
B02292–14	**0315 109400**	0010		PANNEAU	PANEL	TAFEL	
B02292–15	**0315 109600**	0010		PANNEAU	PANEL	TAFEL	
B02292–16	**0315 109300**	0010		PANNEAU	PANEL	TAFEL	
B02292–17	**0294 174600**	0010		CADRE	FRAME	RAHMEN	
B02292–18	**0315 109500**	0010		PANNEAU	PANEL	TAFEL	
B02292–19	**0294 552000**	0010		PORTE	DOOR	TUERE	
B02292–20	**0294 158200**	0010		PANNEAU	PANEL	TAFEL	
B02292–21	**0294 121300**	0010		PANNEAU	PANEL	TAFEL	
B02292–22	**0294 135900**	0010		PANNEAU	PANEL	TAFEL	
B02292–23	**0294 135800**	0010		PANNEAU	PANEL	TAFEL	

© BOBST SA – All rights reserved 1999

No IDENT.	No PIECE	=> <=	REMARQUES	DESIGNATION	DESCRIPTION	BEZEICHNUNG	NOTE
B02292–24	**0294134000**	0010		PANNEAU	PANEL	TAFEL	
B02292–25	**0294134500**	0010		COUVERCLE	COVER	DECKEL	
B02292–26	**0294133900**	0010		PANNEAU	PANEL	TAFEL	
B02292–27	**0294121200**	0010		PANNEAU	PANEL	TAFEL	
B02300–0	**0316 0000 FV**	0010	F 203–A	LISTE DE PIECES	SPARE PARTS LIST	ERSATZTEILLISTE	
B02300–4	**0294161400**	0010		EQUERRE	CORNER PIECE	WINKELSTUECK	
B02300–5	**0294173400**	0010		EQUERRE	CORNER PIECE	WINKELSTUECK	
B02300–6	**0294173200**	0010		EQUERRE	CORNER PIECE	WINKELSTUECK	
B02300–7	**0294164300**	0010		MONTANT	POST	PFOSTEN	
B02300–8	**0294173300**	0010		POUTRE	BEAM	TRAEGER	
B02300–9	**0294173000**	0010		MONTANT	POST	PFOSTEN	
B02300–10	**0294173600**	0010		EQUERRE	CORNER PIECE	WINKELSTUECK	
B02300–11	**0294159800**	0010		CADRE	FRAME	RAHMEN	
B02300–12	**0315110300**	0010		TRAVERSE	CROSS PIECE	QUERSTUECK	
B02300–13	**0294169600**	0010		TRAVERSE	CROSS PIECE	QUERSTUECK	
B02300–14	**0294160800**	0010		GABARIT	GAUGE	LEHRE	
B02300–15	**0294160700**	0010		EQUERRE	CORNER PIECE	WINKELSTUECK	
B02300–16	**0294173500**	0010		EQUERRE	CORNER PIECE	WINKELSTUECK	
B02300–17	**0294160100**	0010		EQUERRE	CORNER PIECE	WINKELSTUECK	
B02300–18	**0315110200**	0010		EQUERRE	CORNER PIECE	WINKELSTUECK	
B02300–19	**0294160500**	0010		MONTANT	POST	PFOSTEN	
B02300–20	**0294160600**	0010		TRAVERSE	CROSS PIECE	QUERSTUECK	
B02300–21	**0294169200**	0010		TRAVERSE	CROSS PIECE	QUERSTUECK	
B02300–22	**0294160000**	0010		CADRE	FRAME	RAHMEN	
B02300–23	**0315110600**	0010		TRAVERSE	CROSS PIECE	QUERSTUECK	
B02300–24	**0294172300**	0010		POUTRE	BEAM	TRAEGER	
B02300–25	**0294192800**	0010		PIED	FOOT	FUSS	
B02300–26	**0294169700**	0010		EQUERRE	CORNER PIECE	WINKELSTUECK	
B02300–27	**0294169400**	0010		PIED	FOOT	FUSS	
B02300–28	**0294205000**	0010		PIED	FOOT	FUSS	
B02300–29	**0294173100**	0010		POUTRE	BEAM	TRAEGER	
B02300–30	**0315110400**	0010		EQUERRE	CORNER PIECE	WINKELSTUECK	
B02300–31	**0294172400**	0010		POUTRE	BEAM	TRAEGER	
B02300–32	**0294169500**	0010		PIED	FOOT	FUSS	
B02300–33	**0294173700**	0010		MONTANT	POST	PFOSTEN	
B02300–34	**0294160200**	0010		EQUERRE	CORNER PIECE	WINKELSTUECK	
B02300–35	**0294172500**	0010		EQUERRE	CORNER PIECE	WINKELSTUECK	
B02300–36	**0315110500**	0010		TRAVERSE	CROSS PIECE	QUERSTUECK	
B02300–37	**0315110700**	0010		EQUERRE	CORNER PIECE	WINKELSTUECK	
B02300-38	**0294204900**	0010		EQUERRE	CORNER PIECE	WINKELSTUECK	
B02301–0	**0316 0000 FV**	0010	F 203–A	LISTE DE PIECES	SPARE PARTS LIST	ERSATZTEILLISTE	
B02301–1	**0394218900**	0010	PLAQUE N01	PLAQUE	PLATE	PLATTE	
B02301–2	**0394219000**	0010	PLAQUE N02	PLAQUE	PLATE	PLATTE	
B02301–3	**0394219100**	0010	PLAQUE N03	PLAQUE	PLATE	PLATTE	
B02301–4	**0394219200**	0010	PLAQUE N04	PLAQUE	PLATE	PLATTE	
B02301–5	**0394219300**	0010	PLAQUE N05	PLAQUE	PLATE	PLATTE	
B02301–6	**0394219400**	0010	PLAQUE N06	PLAQUE	PLATE	PLATTE	
B02301–7	**0394219500**	0010 0010	PLAQUE N07	PLAQUE	PLATE	PLATTE	
B02301–8	**0394250000**	0010 0010	PLAQUE N08	PLAQUE	PLATE	PLATTE	

© BOBST SA – All rights reserved 1999

No IDENT.	No PIECE	=> <=	REMARQUES	DESIGNATION	DESCRIPTION	BEZEICHNUNG	NOTE
B02301–9	**0294552 00**	0010		PORTE	DOOR	TUERE	
B02301–10	**0294174 600**	0010		CADRE	FRAME	RAHMEN	
B02301–11	**0294120 900**	0010		PANNEAU	PANEL	TAFEL	
B02301–12	**0294158 200**	0010		PANNEAU	PANEL	TAFEL	
B02301–13	**0294121 300**	0010		PANNEAU	PANEL	TAFEL	
B02301–14	**0294161 000**	0010		PANNEAU	PANEL	TAFEL	
B02301–15	**0315109 100**	0010		PANNEAU	PANEL	TAFEL	
B02301–16	**0315108 900**	0010		PANNEAU	PANEL	TAFEL	
B02301–17	**0315109 000**	0010		PANNEAU	PANEL	TAFEL	
B02301–18	**0315123 400**	0010		PANNEAU	PANEL	TAFEL	
B02301–19	**0294134 700**	0010 0010		PANNEAU	PANEL	TAFEL	
B02301–20	**0294134 600**	0010 0010		PANNEAU	PANEL	TAFEL	
B02301–21	**1074006 300**	0010	H=1MM	CALE A PELER	PEEL–OFF SHIM	ABZIEHSCHICHTUNTERLAGE	
B02301–22	**1074006 400**	0010	H=3MM	CALE A PELER	PEEL–OFF SHIM	ABZIEHSCHICHTUNTERLAGE	
B02301–23	**1074006 500**	0010	H=5MM	CALE A PELER	PEEL–OFF SHIM	ABZIEHSCHICHTUNTERLAGE	
B02301–24	**1074006 600**	0010	H=10MM	CALE A PELER	PEEL–OFF SHIM	ABZIEHSCHICHTUNTERLAGE	
B02302–0	**0316 0000 FV**	0010	F 203–A	LISTE DE PIECES	SPARE PARTS LIST	ERSATZTEILLISTE	
B02302–1	**1008 306 304**	0010		ENTRETOISE	DISTANCE PIECE	ZWISCHENSTUECK	
B02302–2	**0315109 900**	0010		EQUERRE	CORNER PIECE	WINKELSTUECK	
B02302–3	**0315110 000**	0010		DEFLECTEUR	DEFLECTOR	ABLENKER	
B02302–4	**0315109 800**	0010		EQUERRE	CORNER PIECE	WINKELSTUECK	
B02302–5	**0294134 800**	0010		PANNEAU	PANEL	TAFEL	
B02302–6	**0294155 700**	0010		PLOT	BLOCK	BLOCK	
B02302–7	**0294155 600**	0010		PEIGNE	COMB	KAMM	
B02302–8	**0294174 300**	0010		SUPPORT	SUPPORT	HALTER	
B02302–9	**0294174 500**	0010		TOLE	METAL SHEET	BLECH	
B02302–10	**0294174 400**	0010		ATTACHE	FIXTURE	BEFESTIGUNGSSTUECK	
B02302–11	**0315109 200**	0010		PANNEAU	PANEL	TAFEL	
B02302–12	**0294155 000**	0010		PANNEAU	PANEL	TAFEL	
B02302–13	**0294155 100**	0010		PLAQUETTE	SMALL PLATE	PLAETTCHEN	
B02302–14	**0315109 400**	0010		PANNEAU	PANEL	TAFEL	
B02302–15	**0315109 600**	0010		PANNEAU	PANEL	TAFEL	
B02302–16	**0315109 300**	0010		PANNEAU	PANEL	TAFEL	
B02302–17	**0294174 600**	0010		CADRE	FRAME	RAHMEN	
B02302–18	**0315109 500**	0010		PANNEAU	PANEL	TAFEL	
B02302–19	**0294552 000**	0010		PORTE	DOOR	TUERE	
B02302–20	**0294158 200**	0010		PANNEAU	PANEL	TAFEL	
B02302–21	**0294121 300**	0010		PANNEAU	PANEL	TAFEL	
B02302–22	**0294135 900**	0010		PANNEAU	PANEL	TAFEL	
B02302–23	**0294135 800**	0010		PANNEAU	PANEL	TAFEL	
B02302–24	**0294134 000**	0010		PANNEAU	PANEL	TAFEL	
B02302–25	**0294134 500**	0010		COUVERCLE	COVER	DECKEL	
B02302–26	**0294133 900**	0010		PANNEAU	PANEL	TAFEL	
B02302–27	**0294121 200**	0010		PANNEAU	PANEL	TAFEL	
B05040–0	**0294 0000 BB**	0010	0315 0000 BB	LISTE DE PIECES	SPARE PARTS LIST	ERSATZTEILLISTE	
B05040–1	**871 100 060**	0010		CIRCLIPS EXTERIEUR	OUTER SNAP RING	AEUSSERER SPANNRING	
B05040–2	**871 000 110**	0010		CIRCLIPS INTERIEUR	INNER SNAP RING	INNERER SPANNRING	
B05040–3	**1116 232 900**	0010	6212–2RS1	ROULEMENT A BILLES	BALL BEARING	KUGELLAGER	

© BOBST SA – All rights reserved 1999

No IDENT.	No PIECE	=> <=	REMARQUES	DESIGNATION	DESCRIPTION	BEZEICHNUNG	NOTE
B05040–5	1112272700	0010	90 X 25 EGS	BAGUE	RING	RING	
B05040–6	1155209001	0010		JOINT CAOUTCHOUC	RUBBER SEAL	GUMMIDICHTUNG	
B05040–7	1008495004	0010		ENTRETOISE	DISTANCE PIECE	ZWISCHENSTUECK	
B05040–8	1007360203	0010		RONDELLE	WASHER	UNTERLAGSSCHEIBE	
B05040–9	1121069900	0010		ROUE	WHEEL	RAD	
B05040–10	1007218005	0010		RONDELLE	WASHER	UNTERLAGSSCHEIBE	
B05040–11	02420000CL	0010	F 160–A	ROULEAU	ROLLER	WALZE	
B05040–12	03150000JA	0010	F 203–A	ROULEAU	ROLLER	WALZE	
B05041–0	03160000EB	0010		LISTE DE PIECES	SPARE PARTS LIST	ERSATZTEILLISTE	
B05041–1	1127046100	0010		BOITE	BOX	SCHACHTEL	
B05041–2	1008011039	0010		ENTRETOISE	DISTANCE PIECE	ZWISCHENSTUECK	
B05041–3	0294102300	0010		FLASQUE	FLANGE	FLANSCH	
B05041–4	1260020800	0010		FILTRE	FILTER	FILTER	
B05041–5	1155157600	0010		JOINT	SEAL	DICHTUNG	
B05041–6	1249000700	0010		VOYANT D'HUILE	OIL SIGHT GLASS	OELSCHAUGLASS	
B05041–7	1255113900	0010		BOUCHON	CLOSING PLUG	VERSCHLUSSZAPFEN	
B05041–8	1010014200	0010		AXE	AXLE	ACHSE	
B05041–9	0242050700	0010		CARTER	CASING	GEHAEUSE	
B05041–10	1013518006	0010		TOURILLON	STUD	DREHZAPFEN	
B05041–11	871100030	0010		CIRCLIPS EXTERIEUR	OUTER SNAP RING	AEUSSERER SPANNRING	
B05041–12	871000062	0010		CIRCLIPS INTERIEUR	INNER SNAP RING	INNERER SPANNRING	
B05041–13	1116229900	0010	6206–2RS1	ROULEMENT A BILLES	BALL BEARING	KUGELLAGER	
B05041–14	1121066200	0010		ROUE DENTEE	GEAR WHEEL	ZAHNRAD	
B05041–15	1121064800	0010		ROUE DENTEE	GEAR WHEEL	ZAHNRAD	
B05041–16	1007005600	0010		RONDELLE	WASHER	UNTERLAGSSCHEIBE	
B05041–17	0242111500	0010		ROUE	WHEEL	RAD	
B05041–18	0242109400	0010		SUPPORT	SUPPORT	HALTER	
B05041–19	0242109200	0010		ENTRETOISE	DISTANCE PIECE	ZWISCHENSTUECK	
B05042–0	03160000EB	0010		LISTE DE PIECES	SPARE PARTS LIST	ERSATZTEILLISTE	
B05042–1	0294102600	0010		BATI	FRAME	GESTELL	
B05042–2	0242112500	0010		ECLISSE	FISH PLATE	LASCHE	
B05042–3	0531007800	0010		AXE	AXLE	ACHSE	
B05042–4	0242109300	0010		COUVERCLE	COVER	DECKEL	
B05042–5	0294107300	0010		MANCHON	SLEEVE	MUFFE	
B05042–6	1010210006	0010		AXE	AXLE	ACHSE	
B05042–7	871100040	0010		CIRCLIPS EXTERIEUR	OUTER SNAP RING	AEUSSERER SPANNRING	
B05042–8	1116230900	0010	6208–2RS1	ROULEMENT A BILLES	BALL BEARING	KUGELLAGER	
B05042–9	871000080	0010		CIRCLIPS INTERIEUR	INNER SNAP RING	INNERER SPANNRING	
B05042–13	0315123800	0010	F 203–A	EQUERRE	CORNER PIECE	WINKELSTUECK	
B05042–14	0242114400	0010	F 160–A	ARBRE	SHAFT	WELLE	
B05042–15	0315100200	0010	F 203–A	ARBRE	SHAFT	WELLE	
B05042–16	0294110500	0010	F 160–A	TRAVERSE	CROSS PIECE	QUERSTUECK	
B05042–17	0315101700	0010	F 203–A	TRAVERSE	CROSS PIECE	QUERSTUECK	
B05042–18	0294110400	0010	F 160–A	TRAVERSE	CROSS PIECE	QUERSTUECK	
B05042–19	0315101800	0010	F 203–A	TRAVERSE	CROSS PIECE	QUERSTUECK	
B05043–0	03160000EB	0010		LISTE DE PIECES	SPARE PARTS LIST	ERSATZTEILLISTE	
B05043–1	0531007800	0010		AXE	AXLE	ACHSE	

© BOBST SA – All rights reserved 1999

No IDENT.	No PIECE	=> <=	REMARQUES	DESIGNATION	DESCRIPTION	BEZEICHNUNG	NOTE
B05043–2	**0242112500**	0010		ECLISSE	FISH PLATE	LASCHE	
B05043–4	**0294102700**	0010		BATI	FRAME	GESTELL	
B05043–5	**1112271800**	0010		BAGUE	RING	RING	
B05043–6	**1155206004**	0010		JOINT	SEAL	DICHTUNG	
B05043–7	**1008475010**	0010		ENTRETOISE	DISTANCE PIECE	ZWISCHENSTUECK	
B05043–8	**1116231500**	0010	6210	ROULEMENT A BILLES	BALL BEARING	KUGELLAGER	
B05043–9	**1121050600**	0010		ROUE	WHEEL	RAD	
B05043–10	**1007211009**	0010		RONDELLE	WASHER	UNTERLAGSSCHEIBE	
B05043–11	**1007212504**	0010		RONDELLE	WASHER	UNTERLAGSSCHEIBE	
B05043–12	**1007088200**	0010		RONDELLE	WASHER	UNTERLAGSSCHEIBE	
B05043–13	**1116220700**	0010	6007–2RS1	ROULEMENT A BILLES	BALL BEARING	KUGELLAGER	
B05043–14	**871000062**	0010		CIRCLIPS INTERIEUR	INNER SNAP RING	INNERER SPANNRING	
B05043–15	**1121050800**	0010		ROUE	WHEEL	RAD	
B05043–16	**0242109100**	0010		AXE	AXLE	ACHSE	
B05043–17	**1010210006**	0010	D=10 X 40MM	AXE	AXLE	ACHSE	
B05043–18	**0294112500**	0010	F 160–A	TRAVERSE	CROSS PIECE	QUERSTUECK	
B05043–19	**0315102900**	0010	F 203–A	TRAVERSE	CROSS PIECE	QUERSTUECK	
B05050–0	**0316 0000 EB**	0010		LISTE DE PIECES	SPARE PARTS LIST	ERSATZTEILLISTE	
B05050–3	**0294112100**	0010		BARRE	BAR	STANGE	
B05050–4	**0294112400**	0010		PLANCHE EN BOIS	WOODEN BOARD	HOLZBRETT	
B05050–6	**0294111500**	0010		SUPPORT	SUPPORT	HALTER	
B05050–7	**0242132900**	0010		PLAQUE	PLATE	PLATTE	
B05050–8	**0294112600**	0010		BARRE	BAR	STANGE	
B05050–10	**1008306302**	0010	Ø6,3/12X16	ENTRETOISE	DISTANCE PIECE	ZWISCHENSTUECK	
B05050–11	**1008308420**	0010	Ø8,4/16X10	ENTRETOISE	DISTANCE PIECE	ZWISCHENSTUECK	
B05050–12	**1008806031**	0010	6P M6/M8X97	ENTRETOISE	DISTANCE PIECE	ZWISCHENSTUECK	
B05050–13	**1008806029**	0010	6P M6/M8X100	ENTRETOISE	DISTANCE PIECE	ZWISCHENSTUECK	
B05050–14	**0242133400**	0010	F 160–A	TRAVERSE	CROSS PIECE	QUERSTUECK	
B05050–15	**0315103000**	0010	F 203–A	TRAVERSE	CROSS PIECE	QUERSTUECK	
B05050–16	**0294112000**	0010	F 160–A	BARRE	BAR	STANGE	
B05050–17	**0315103200**	0010	F 203–A	BARRE	BAR	STANGE	
B05050–994	**0315107200**	0010	F 203–A	SCHEMA PNEUMATIQUE	PNEUMATIC DIAGRAM	PNEUMATIKPLAN	
B05050–995	**0315107300**	0010	F 203–A	SCHEMA PNEUMATIQUE	PNEUMATIC DIAGRAM	PNEUMATIKPLAN	
B05050–996	**0315107600**	0010	F 203–A	SCHEMA PNEUMATIQUE	PNEUMATIC DIAGRAM	PNEUMATIKPLAN	
B05050–997	**0294115600**	0010	F 160–A	SCHEMA PNEUMATIQUE	PNEUMATIC DIAGRAM	PNEUMATIKPLAN	
B05050–998	**0294134200**	0010	F 160–A	SCHEMA PNEUMATIQUE	PNEUMATIC DIAGRAM	PNEUMATIKPLAN	
B05050–999	**0294138200**	0010	F 160–A	SCHEMA PNEUMATIQUE	PNEUMATIC DIAGRAM	PNEUMATIKPLAN	
B05051–0	**0316 0000 EB**	0010		LISTE DE PIECES	SPARE PARTS LIST	ERSATZTEILLISTE	
B05051–3	**1007206204**	0010		RONDELLE	WASHER	UNTERLAGSSCHEIBE	
B05051–4	**1007066600**	0010		RONDELLE	WASHER	UNTERLAGSSCHEIBE	
B05051–5	**0294111700**	0010		EQUERRE	CORNER PIECE	WINKELSTUECK	
B05051–7	**0294146400**	0010		TOLE	METAL SHEET	BLECH	
B05051–8	**0294146500**	0010		TOLE	METAL SHEET	BLECH	
B05051–9	**0242132500**	0010		EQUERRE	CORNER PIECE	WINKELSTUECK	
B05051–11	**0242132600**	0010		EQUERRE	CORNER PIECE	WINKELSTUECK	
B05051–13	**0294136000**	0010		BRIDE	CLAMP	KLAMMER	
B05051–14	**0294136100**	0010		BRIDE	CLAMP	KLAMMER	
B05051–15	**1008306302**	0010	Ø6.3/12X16	ENTRETOISE	DISTANCE PIECE	ZWISCHENSTUECK	

© BOBST SA – All rights reserved 1999

No IDENT.	No PIECE	=> <=	REMARQUES	DESIGNATION	DESCRIPTION	BEZEICHNUNG	NOTE
B05051–16	1008308420	0010	Ø8.4/16X10	ENTRETOISE	DISTANCE PIECE	ZWISCHENSTUECK	
B05051–17	1008806031	0010	6P M6/M8X97	ENTRETOISE	DISTANCE PIECE	ZWISCHENSTUECK	
B05051–18	1008806029	0010	6P M6/M8X100	ENTRETOISE	DISTANCE PIECE	ZWISCHENSTUECK	
B05051–19	0294179200	0010	F 160–A	PLAQUE	PLATE	PLATTE	
B05051–20	0315112800	0010	F 203–A	PLAQUE	PLATE	PLATTE	
B05051–21	0294179700	0010	F 160–A	SEPARATION	SEPARATION	TRENNWAND	
B05051–22	0315113000	0010	F 203–A	SEPARATION	SEPARATION	TRENNWAND	
B05051–23	0242192700	0010	F 160–A	PLAQUE	PLATE	PLATTE	
B05051–24	0315102600	0010	F 203–A	PLAQUE	PLATE	PLATTE	
B05051–25	0294208600	0010	F 160–A	PLAQUE	PLATE	PLATTE	
B05051–26	0315139500	0010	F 203–A	PLAQUE	PLATE	PLATTE	
B05051–27	0294111900	0010	F 160–A	PLAQUE	PLATE	PLATTE	
B05051–28	0315102700	0010	F 203–A	PLAQUE	PLATE	PLATTE	
B05052–0	03160000EB	0010		LISTE DE PIECES	SPARE PARTS LIST	ERSATZTEILLISTE	
B05052–2	0294119400	0010		PLAQUE	PLATE	PLATTE	
B05052–3	0242211400	0010		PLAQUE	PLATE	PLATTE	
B05052–4	0294109900	0010		EQUERRE	CORNER PIECE	WINKELSTUECK	
B05052–6	1008411018	0010		ENTRETOISE	DISTANCE PIECE	ZWISCHENSTUECK	
B05052–7	1114013100	0010		AMORTISSEUR CAOUTCHOUC	RUBBER SHOCK ABSORBER	GUMMISTOSSDAEMPFER	
B05052–8	0294109600	0010		TOLE	METAL SHEET	BLECH	
B05052–11	0294201800	0010		COUVERCLE	COVER	DECKEL	
B05052–12	1008306302	0010		ENTRETOISE	DISTANCE PIECE	ZWISCHENSTUECK	
B05052–13	0294110300	0010		SUPPORT	SUPPORT	HALTER	
B05052–14	1155263400	0010		JOINT	SEAL	DICHTUNG	
B05052–15	0294109800	0010	F 160–A	TOLE	METAL SHEET	BLECH	
B05052–16	0315102200	0010	F 203–A	TOLE	METAL SHEET	BLECH	
B05052–17	0294109700	0010	F 160–A	PROTECTION	GUARD	SCHUTZVORRICHTUNG	
B05052–18	0315102100	0010	F 203–A	PROTECTION	GUARD	SCHUTZVORRICHTUNG	
B05052–19	0294110600	0010	F 160–A	TOLE	METAL SHEET	BLECH	
B05052–20	0315101900	0010	F 203–A	TOLE	METAL SHEET	BLECH	
B05060–0	03160000GV	0010	03160000GW	LISTE DE PIECES	SPARE PARTS LIST	ERSATZTEILLISTE	
B05060–1	1010014200	0010		AXE	AXLE	ACHSE	
B05060–2	0294100400	0010	MACH.1–4 GR.	CARTER	CASING	GEHAEUSE	
B05060–3	1127046200	0010	MACH.1–4 GR.	BOITE	BOX	SCHACHTEL	
B05060–4	1004030500	0010		ECROU DE BLOCAGE	LOCK NUT	BLOCKIERMUTTER	
B05060–5	0444255400	0010		RONDELLE	WASHER	UNTERLAGSSCHEIBE	
B05060–6	0584186000	0010		ECLISSE	FISH PLATE	LASCHE	
B05060–7	1014208001	0010		VIS SPECIALE	SPECIAL SCREW	SPEZIALSCHRAUBE	
B05060–8	0294102000	0010	MACH.1–4 GR.	MANCHON	SLEEVE	MUFFE	
B05060–9	1007037600	0010		RONDELLE	WASHER	UNTERLAGSSCHEIBE	
B05060–10	0242143700	0010		FLASQUE	FLANGE	FLANSCH	
B05060–11	0294102100	0010	MACH.1–4 GR.	ARBRE	SHAFT	WELLE	
B05060–12	1007098200	0010		RONDELLE	WASHER	UNTERLAGSSCHEIBE	
B05060–13	0294102200	0010	MACH.1–4 GR.	MANCHON	SLEEVE	MUFFE	
B05060–14	1026075800	0010	MACH.1–4 GR.	CLAVETTE	KEY	KEIL	
B05060–15	0294100200	0010	MACH.1–4 GR.	FLASQUE	FLANGE	FLANSCH	
B05060–16	1008448014	0010	MACH.1–4 GR.	ENTRETOISE	DISTANCE PIECE	ZWISCHENSTUECK	
B05060–17	1008455027	0010	MACH.5–8 GR.	ENTRETOISE	DISTANCE PIECE	ZWISCHENSTUECK	

© BOBST SA – All rights reserved 1999

No IDENT.	No PIECE	=> <=	REMARQUES	DESIGNATION	DESCRIPTION	BEZEICHNUNG	NOTE
B05060–18	1101 057 100	0010	MACH.1–4 GR.	ACCOUPLEMENT	COUPLING	KUPPLUNG	
B05060–19	1101 057 200	0010	MACH.5–8 GR.	ACCOUPLEMENT	COUPLING	KUPPLUNG	
B05060–20	0294 192 700	0010	MACH.5–8 GR.	CARTER	CASING	GEHAEUSE	
B05060–21	1127 048 000	0010	MACH.5–8 GR.	BOITE	BOX	SCHACHTEL	
B05060–22	0294 193 100	0010	MACH.5–8 GR.	MANCHON	SLEEVE	MUFFE	
B05060–23	0294 197 000	0010	MACH.5–8 GR.	ARBRE	SHAFT	WELLE	
B05060–24	0294 193 200	0010	MACH.5–8 GR.	MANCHON	SLEEVE	MUFFE	
B05070–0	0316 0000 EF	0010		LISTE DE PIECES	SPARE PARTS LIST	ERSATZTEILLISTE	
B05070–1	1004 030 500	0010		ECROU DE BLOCAGE	LOCK NUT	BLOCKIERMUTTER	
B05070–2	0444 255 400	0010		RONDELLE	WASHER	UNTERLAGSSCHEIBE	
B05070–3	0294 102 200	0010		MANCHON	SLEEVE	MUFFE	
B05070–4	1007 098 200	0010		RONDELLE	WASHER	UNTERLAGSSCHEIBE	
B05070–5	0584 186 000	0010		ECLISSE	FISH PLATE	LASCHE	
B05070–6	0242 143 700	0010		FLASQUE	FLANGE	FLANSCH	
B05070–7	1014 208 001	0010		VIS SPECIALE	SPECIAL SCREW	SPEZIALSCHRAUBE	
B05070–8	0242 0000 DC	0010		ARBRE	SHAFT	WELLE	
B09010–0	0316 0000 EJ	0010		LISTE DE PIECES	SPARE PARTS LIST	ERSATZTEILLISTE	
B09010–1	0294 128 300	0010		GLISSIERE	SLIDING PIECE	GLEITSTUECK	
B09010–2	0242 245 900	0010		PLAQUETTE	SMALL PLATE	PLAETTCHEN	
B09010–3	1111 022 000	0010		DOUILLE GLACIER	GLACIER BUSHING	GLACIER–BUCHSE	
B09010–4	1008 411 066	0010		ENTRETOISE	DISTANCE PIECE	ZWISCHENSTUECK	
B09010–5	0294 128 400	0010		PALIER	PLUMMER–BLOCK	LAGER	
B09010–6	0242 246 800	0010		BRAS	ARM	ARM	
B09010–7	871 100 015	0010		CIRCLIPS EXTERIEUR	OUTER SNAP RING	AEUSSERER SPANNRING	
B09010–8	1012 415 028	0010		AXE	AXLE	ACHSE	
B09010–9	871 100 030	0010		CIRCLIPS EXTERIEUR	OUTER SNAP RING	AEUSSERER SPANNRING	
B09010–10	1007 012 800	0010		RONDELLE	WASHER	UNTERLAGSSCHEIBE	
B09010–11	1111 044 600	0010		DOUILLE	BUSHING	BUCHSE	
B09010–12	0294 124 800	0010		PALIER	PLUMMER–BLOCK	LAGER	
B09010–14	0294 124 700	0010		LEVIER	LEVER	HEBEL	
B09010–15	1111 019 200	0010		DOUILLE GLACIER	GLACIER BUSHING	GLACIER–BUCHSE	
B09010–16	1128 111 400	0010		CHAPE	FORK	DECKEL	
B09010–17	1141 063 016	0010		VERIN PNEUMATIQUE	PNEUMATIC JACK	PNEUMATIKHEBER	
B09010–18	0315 113 500	0010		LEVIER	LEVER	HEBEL	
B09010–20	1141 063 402	0010		ARTICULATION	JOINT	GELENK	
B09010–21	0294 124 900	0010	F 160–A	ARBRE	SHAFT	WELLE	
B09010–22	0315 104 900	0010	F 203–A	ARBRE	SHAFT	WELLE	
B09011–0	0316 0000 EJ	0010		LISTE DE PIECES	SPARE PARTS LIST	ERSATZTEILLISTE	
B09011–2	0294 152 700	0010		PROTECTION	GUARD	SCHUTZVORRICHTUNG	
B09011–6	0294 128 200	0010		RACCORD	CONNECTION	ANSCHLUSS	
B09011–7	0294 152 400	0010		PLATEAU	PLATE	PLATTE	
B09011–8	0294 152 800	0010	F 160–A	CARENAGE	HOUSING	VERSCHALUNG	
B09011–9	0315 106 300	0010	F 203–A	CARENAGE	HOUSING	VERSCHALUNG	
B09011–10	0242 245 200	0010	F 160–A	PLAQUE	PLATE	PLATTE	
B09011–11	0315 104 500	0010	F 203–A	PLAQUE	PLATE	PLATTE	
B09011–12	0294 150 400	0010	F 160–A	TRAVERSE	CROSS PIECE	QUERSTUECK	
B09011–13	0315 104 600	0010	F 203–A	TRAVERSE	CROSS PIECE	QUERSTUECK	

© BOBST SA – All rights reserved 1999

No IDENT.	No PIECE	=>	<=	REMARQUES	DESIGNATION	DESCRIPTION	BEZEICHNUNG	NOTE
B09011–14	0294179300	0010		F 160–A	PLAQUE	PLATE	PLATTE	
B09011–15	0315112900	0010		F 203–A	PLAQUE	PLATE	PLATTE	
B09011–999	0294559100	0010			SCHEMA PNEUMATIQUE	PNEUMATIC DIAGRAM	PNEUMATIKPLAN	
B09012–0	0316 0000 EJ	0010			LISTE DE PIECES	SPARE PARTS LIST	ERSATZTEILLISTE	
B09012–2	0294127900	0010			CAME	CAM	NOCKEN	
B09012–3	1008408403	0010			ENTRETOISE	DISTANCE PIECE	ZWISCHENSTUECK	
B09012–4	0294126600	0010		COC	FIXATION	FIXTURE	BEFESTIGUNGSTEIL	
B09012–5	0242246000	0010		CC	FIXATION	FIXTURE	BEFESTIGUNGSTEIL	
B09012–6	0294135100	0010			SUPPORT	SUPPORT	HALTER	
B09012–7	1111047800	0010			DOUILLE	BUSHING	BUCHSE	
B09012–8	871100015	0010			CIRCLIPS EXTERIEUR	OUTER SNAP RING	AEUSSERER SPANNRING	
B09012–9	0294135000	0010			PIVOT	STUD	DREHZAPFEN	
B09012–10	1012415036	0010			AXE	AXLE	ACHSE	
B09012–11	0242245700	0010			PATIN	SLIDING SHOE	GLEITSCHUH	
B09012–12	1008308433	0010			ENTRETOISE	DISTANCE PIECE	ZWISCHENSTUECK	
B09012–13	0294151500	0010			PLAQUE	PLATE	PLATTE	
B09012–14	1012415019	0010			AXE	AXLE	ACHSE	
B09012–15	0242245800	0010			PALIER	PLUMMER–BLOCK	LAGER	
B09012–16	1111020000	0010			DOUILLE GLACIER	GLACIER BUSHING	GLACIER–BUCHSE	
B09012–17	0242246100	0010			BIELLE	CONNECTING ROD	PLEUELSTANGE	
B09012–18	0242245400	0010			PLOT	BLOCK	BLOCK	
B09012–19	1008306302	0010			ENTRETOISE	DISTANCE PIECE	ZWISCHENSTUECK	
B09012–20	1001206011	0010			VIS A TETE CYLINDRIQUE	CYLINDER HEAD SCREW	ZYLINDERKOPFSCHRAUBE	
B09012–21	0242244900	0010			TOURILLON	STUD	DREHZAPFEN	
B09012–22	1155162300	0010			JOINT	SEAL	DICHTUNG	
B09012–23	1116219700	0010		6006	ROULEMENT A BILLES	BALL BEARING	KUGELLAGER	
B09012–24	871000055	0010			CIRCLIPS INTERIEUR	INNER SNAP RING	INNERER SPANNRING	
B09012–25	1121060900	0010			ROUE DENTEE	GEAR WHEEL	ZAHNRAD	
B09012–26	1007012800	0010			RONDELLE	WASHER	UNTERLAGSSCHEIBE	
B09012–27	871100030	0010			CIRCLIPS EXTERIEUR	OUTER SNAP RING	AEUSSERER SPANNRING	
B09012–28	1002208020	0010			VIS MOLETEE	KNURLED SCREW	RAENDELSCHRAUBE	
B09012–29	0294 0000 JM	0010		F 160–A	TUBE	TUBE	ROHR	
B09012–30	0315 0000 JF	0010		F 203–A	TUBE	TUBE	ROHR	
B09020–0	0316 0000 TT	0010			LISTE DE PIECES	SPARE PARTS LIST	ERSATZTEILLISTE	
B09020–1	0294194000	0010			CANAL	CANAL	KANAL	
B09020–2	0294193900	0010			COUDE	BEND	WINKEL	
B09020–4	1260028600	0010			FILTRE A AIR	AIR FILTER	LUFTFILTER	
B09020–6	0294195900	0010			CANAL	CANAL	KANAL	
B09020–7	0294194100	0010			MANCHETTE	COLLAR	MANSCHETTE	
B09020–8	0294195000	0010			PLAQUE	PLATE	PLATTE	
B10010–0	0316 0000 DC	0010			LISTE DE PIECES	SPARE PARTS LIST	ERSATZTEILLISTE	
B10010–1	0242109800	0010			EXTRACTEUR	EXTRACTOR	ABZIEHVORRICHTUNG	
B10010–2	0294102900	0010			ARBRE	SHAFT	WELLE	
B10010–3	0242122800	0010			COUVERCLE	COVER	DECKEL	
B10010–4	1007013900	0010			RONDELLE	WASHER	UNTERLAGSSCHEIBE	
B10010–5	1155092800	0010			ANNEAU	RING	RING	
B10010–6	1116234500	0010		6215–RS1	ROULEMENT A BILLES	BALL BEARING	KUGELLAGER	

© BOBST SA – All rights reserved 1999

No IDENT.	No PIECE	=> <=	REMARQUES	DESIGNATION	DESCRIPTION	BEZEICHNUNG	NOTE
B10010–7	**1117 101 500**	0010	51 114	BUTEE A BILLES	BALL THRUST BEARING	KUGELDRUCKLAGER	
B10010–8	**1116 230 900**	0010	6208–2RS1	ROULEMENT A BILLES	BALL BEARING	KUGELLAGER	
B10010–9	**871 100 040**	0010		CIRCLIPS EXTERIEUR	OUTER SNAP RING	AEUSSERER SPANNRING	
B10010–10	**871 100 016**	0010		CIRCLIPS EXTERIEUR	OUTER SNAP RING	AEUSSERER SPANNRING	
B10010–11	**1007 618 003**	0010		RONDELLE	WASHER	UNTERLAGSSCHEIBE	
B10010–12	**1252 106 003**	0010		GRAISSEUR	LUBRICATOR	SCHMIERNIPPEL	
B10010–13	**0294 050 100**	0010		LEVIER	LEVER	HEBEL	
B10010–14	**1112 158 700**	0010	NA 4909 RS	ROULEMENT A AIGUILLES	NEEDLE BEARING	NADELLAGER	
B10010–15	**1008 445 038**	0010		ENTRETOISE	DISTANCE PIECE	ZWISCHENSTUECK	
B10010–16	**1008 460 042**	0010		ENTRETOISE	DISTANCE PIECE	ZWISCHENSTUECK	
B10010–17	**0294 109 100**	0010		PIVOT	STUD	DREHZAPFEN	
B10010–18	**0242 122 900**	0010		CALE	SHIM	ZWISCHENLAGE	
B10010–19	**0242 110 200**	0010		ENTRETOISE	DISTANCE PIECE	ZWISCHENSTUECK	
B10010–20	**1128 121 700**	0010		CYLINDRE PNEUMATIQUE	PNEUMATIC CYLINDER	PNEUMATISCHER ZYLINDER	
B10010–21	**0242 110 000**	0010		SUPPORT	SUPPORT	HALTER	
B10010–22	**0650 111 400**	0010		PLAQUETTE	SMALL PLATE	PLAETTCHEN	
B10010–23	**1012 416 030**	0010		AXE	AXLE	ACHSE	
B10010–24	**1111 056 900**	0010		ROTULE	BALL AND SOCKET JOINT	KUGELGELENK	
B10010–25	**1145 104 009**	0010		VERIN HYDRAULIQUE	HYDRAULIC JACK	HYDRAULISCHER HEBER	
B10010–26	**871 100 020**	0010		CIRCLIPS EXTERIEUR	OUTER SNAP RING	AEUSSERER SPANNRING	
B10010–27	**1012 420 056**	0010		AXE	AXLE	ACHSE	
B10010–28	**0242 194 200**	0010		FOURCHE	FORK	GABELSTUECK	
B10010–29	**1155 161 700**	0010		JOINT	SEAL	DICHTUNG	
B10011–0	**0316 0000 DB**	0010		LISTE DE PIECES	SPARE PARTS LIST	ERSATZTEILLISTE	
B10011–1	**0294 102 800**	0010		ARBRE	SHAFT	WELLE	
B10011–2	**0242 110 600**	0010		BAGUE	RING	RING	
B10011–3	**871 000 100**	0010		CIRCLIPS INTERIEUR	INNER SNAP RING	INNERER SPANNRING	
B10011–4	**1155 208 001**	0010		JOINT CAOUTCHOUC	RUBBER SEAL	GUMMIDICHTUNG	
B10011–5	**1112 272 400**	0010	70 X 80 X 56	BAGUE	RING	RING	
B10011–6	**1112 134 000**	0010	NKS 80	ROULEMENT A AIGUILLES	NEEDLE BEARING	NADELLAGER	
B10011–7	**1117 101 200**	0010	51 111	BUTEE A BILLES	BALL THRUST BEARING	KUGELDRUCKLAGER	
B10011–8	**1252 106 003**	0010		GRAISSEUR	LUBRICATOR	SCHMIERNIPPEL	
B10011–9	**0294 050 000**	0010		LEVIER	LEVER	HEBEL	
B10011–10	**1008 460 043**	0010		ENTRETOISE	DISTANCE PIECE	ZWISCHENSTUECK	
B10011–11	**0650 111 400**	0010		PLAQUETTE	SMALL PLATE	PLAETTCHEN	
B10011–12	**1012 416 030**	0010		AXE	AXLE	ACHSE	
B10011–13	**0242 122 900**	0010		CALE	SHIM	ZWISCHENLAGE	
B10011–14	**1111 056 900**	0010		ROTULE	BALL AND SOCKET JOINT	KUGELGELENK	
B10011–15	**1145 104 009**	0010		VERIN HYDRAULIQUE	HYDRAULIC JACK	HYDRAULISCHER HEBER	
B10011–16	**871 100 020**	0010		CIRCLIPS EXTERIEUR	OUTER SNAP RING	AEUSSERER SPANNRING	
B10011–17	**1012 420 056**	0010		AXE	AXLE	ACHSE	
B10011–18	**0242 194 200**	0010		FOURCHE	FORK	GABELSTUECK	
B10012–0	**0316 0000 DE**	0010		LISTE DE PIECES	SPARE PARTS LIST	ERSATZTEILLISTE	
B10012–2	**0242 125 100**	0010		PALIER	PLUMMER–BLOCK	LAGER	
B10012–3	**1111 019 300**	0010		DOUILLE GLACIER	GLACIER BUSHING	GLACIER–BUCHSE	
B10012–4	**1007 064 900**	0010		ENTRETOISE	DISTANCE PIECE	ZWISCHENSTUECK	
B10012–5	**1111 021 700**	0010		DOUILLE GLACIER	GLACIER BUSHING	GLACIER–BUCHSE	
B10012–6	**0294 119 500**	0010		BAGUE	RING	RING	

© BOBST SA – All rights reserved 1999

No IDENT.	No PIECE	=> <=	REMARQUES	DESIGNATION	DESCRIPTION	BEZEICHNUNG	NOTE
B10012–7	1252106001	0010		GRAISSEUR	LUBRICATOR	SCHMIERNIPPEL	
B10012–9	0242125200	0010		PALIER	PLUMMER–BLOCK	LAGER	
B10012–10	1121065200	0010		ROUE	WHEEL	RAD	
B10012–11	0294205200	0010		DISQUE	DISK	SCHEIBE	
B10012–12	0242125500	0010	F 160–A	ARBRE EXCENTRIQUE	ECCENTRIC SHAFT	EXZENTERWELLE	
B10012–13	0315104200	0010	F 203–A	ARBRE EXCENTRIQUE	ECCENTRIC SHAFT	EXZENTERWELLE	
B10013–0	0316 0000 DE	0010		LISTE DE PIECES	SPARE PARTS LIST	ERSATZTEILLISTE	
B10013–1	871100017	0010		CIRCLIPS EXTERIEUR	OUTER SNAP RING	AEUSSERER SPANNRING	
B10013–2	871000035	0010		CIRCLIPS INTERIEUR	INNER SNAP RING	INNERER SPANNRING	
B10013–3	1116218600	0010	6003–2RS1	ROULEMENT A BILLES	BALL BEARING	KUGELLAGER	
B10013–4	1008417046	0010		ENTRETOISE	DISTANCE PIECE	ZWISCHENSTUECK	
B10013–5	0294106800	0010		ROUE DENTEE	GEAR WHEEL	ZAHNRAD	
B10013–6	0294136300	0010		AXE	AXLE	ACHSE	
B10013–7	1007059400	0010		RONDELLE	WASHER	UNTERLAGSSCHEIBE	
B10013–8	0294107000	0010		PIGNON	PINION	RITZEL	
B10013–9	0242124900	0010		PALIER	PLUMMER–BLOCK	LAGER	
B10013–10	871000047	0010		CIRCLIPS INTERIEUR	INNER SNAP RING	INNERER SPANNRING	
B10013–11	1116219600	0010	6005–2RS1	ROULEMENT A BILLES	BALL BEARING	KUGELLAGER	
B10013–12	1008003500	0010		ENTRETOISE	DISTANCE PIECE	ZWISCHENSTUECK	
B10013–13	1008442015	0010		ETRIER	STRAP	BUEGEL	
B10013–14	871100025	0010		CIRCLIPS EXTERIEUR	OUTER SNAP RING	AEUSSERER SPANNRING	
B10013–15	1007206501	0010		RONDELLE	WASHER	UNTERLAGSSCHEIBE	
B10013–16	1007207013	0010		RONDELLE	WASHER	UNTERLAGSSCHEIBE	
B10013–17	1121052800	0010		ROUE	WHEEL	RAD	
B10013–18	0294103200	0010		PLAQUE	PLATE	PLATTE	
B10013–19	0242124100	0010		ENTRETOISE	DISTANCE PIECE	ZWISCHENSTUECK	
B10013–20	0294201300	0010		PROTECTION	GUARD	SCHUTZVORRICHTUNG	
B10013–21	0242125400	0010		PLAQUE	PLATE	PLATTE	
B10013–22	1013518006	0010		TOURILLON	STUD	DREHZAPFEN	
B10013–23	0294138000	0010		PLAQUETTE	SMALL PLATE	PLAETTCHEN	
B10013–24	1155171700	0010		JOINT CAOUTCHOUC	RUBBER SEAL	GUMMIDICHTUNG	
B10013–25	1012205001	0010		CENTRAGE	CENTERING PIECE	ZENTRIERSTUECK	
B10013–26	0294150000	0010		CAPOT	END–CAP	ABSCHLUSSDECKEL	
B10020–0	0316 0000 DG	0010		LISTE DE PIECES	SPARE PARTS LIST	ERSATZTEILLISTE	
B10020–2	0294103500	0010		FLASQUE	FLANGE	FLANSCH	
B10020–5	0000000000	0010	F 160–A	CYLINDRE TRAME	SCREENED CYLINDER	RASTERWALZE	
B10020–6	0000000000	0010	F 203–A	CYLINDRE TRAME	SCREENED CYLINDER	RASTERWALZE	
B10020–7	0294174100	0010	F 160–A	BARRE	BAR	STANGE	
B10020–8	0315110900	0010	F 203–A	BARRE	BAR	STANGE	
B10020–9	1104296000	0010	F 160–A	TAPIS	BELT	BAND	
B10020–10	1104296100	0010	F 203–A	TAPIS	BELT	BAND	
B10030–0	0294 0000 AM	0010	0315 0000 AM	LISTE DE PIECES	SPARE PARTS LIST	ERSATZTEILLISTE	
B10030–2	1130000400	0010	L=127MM	TENDEUR 127 MM (5")	TIGHTENER 127 MM (5")	SPANNER 127 MM (5")	
B10030–3	1130000500	0010	L=178MM	TENDEUR 178 MM (7")	TIGHTENER 178 MM (7")	SPANNER 178 MM (7")	
B10030–4	1130000600	0010	L=229MM	TENDEUR 229 MM (9")	TIGHTENER 229 MM (9")	SPANNER 229 MM (9")	
B10030–5	1130000700	0010	L=280MM	TENDEUR 280 MM(11")	TIGHTENER 280 MM(11")	SPANNER 280 MM(11")	
B10030–6	0294 0000 KX	0010	0	CENTRAGE	CENTERING PIECE	ZENTRIERSTUECK	

© BOBST SA – All rights reserved 1999

No IDENT.	No PIECE	=> <=	REMARQUES	DESIGNATION	DESCRIPTION	BEZEICHNUNG	NOTE
B10030–7	**0294 164 00**	0010	*	TOLE	METAL SHEET	BLECH	
B10030–8	**1023 009 90 0**	0010	*	RIVET	RIVET	NIETE	
B10030–9	**1086 030 60 0**	0010		RACLE	DOCTOR BLADE	RAKEL	
B10030–10	**1155 270 80 0**	0010		JOINT	SEAL	DICHTUNG	
B10030–13	**1158 019 60 0**	0010		GODET	CUP	BEHAELTER	
B10030–14	**0315 0000 JZ**	0010	0	JOINT (JEU DE 5 PIECES)	SEAL (SET OF 5)	DICHTUNG (SATZ VON 5)	
B10030–15	**1155 265 00**	0010	*CC	JOINT	SEAL	DICHTUNG	
B10030–16	**1155 265 10 0**	0010	*COC	JOINT	SEAL	DICHTUNG	
B10040–0	**0316 0000 FK**	0010		LISTE DE PIECES	SPARE PARTS LIST	ERSATZTEILLISTE	
B10040–1	**871 100 008**	0010		CIRCLIPS EXTERIEUR	OUTER SNAP RING	AEUSSERER SPANNRING	
B10040–2	**1012 408 00 1**	0010		AXE	AXLE	ACHSE	
B10040–3	**1007 208 00 1**	0010		RONDELLE	WASHER	UNTERLAGSSCHEIBE	
B10040–4	**0294 163 90 0**	0010		ATTACHE	FIXTURE	BEFESTIGUNGSSTUECK	
B10040–6	**0294 189 00 0**	0010		DOIGT	FINGER	FINGER	
B10040–7	**0294 118 60 0**	0010		LEVIER	LEVER	HEBEL	
B10040–8	**1012 208 01 4**	0010		AXE	AXLE	ACHSE	
B10040–9	**1008 018 30 0**	0010		ENTRETOISE	DISTANCE PIECE	ZWISCHENSTUECK	
B10040–10	**871 000 072**	0010		CIRCLIPS INTERIEUR	INNER SNAP RING	INNERER SPANNRING	
B10040–11	**1116 230 40 0**	0010	6207–2RS1	ROULEMENT A BILLES	BALL BEARING	KUGELLAGER	
B10040–12	**0294 118 50 0**	0010		PALIER	PLUMMER–BLOCK	LAGER	
B10040–13	**1010 806 00 2**	0010		GOUPILLE ELASTIQUE	ROLL PIN	FEDERSTAHLSTIFT	
B10040–14	**871 100 035**	0010		CIRCLIPS EXTERIEUR	OUTER SNAP RING	AEUSSERER SPANNRING	
B10040–15	**0294 185 60 0**	0010		SUPPORT	SUPPORT	HALTER	
B10040–16	**1111 043 80 0**	0010		DOUILLE	BUSHING	BUCHSE	
B10040–17	**1128 124 80 0**	0010		VERIN PNEUMATIQUE	PNEUMATIC JACK	PNEUMATIKHEBER	
B10040–18	**1114 026 80 0**	0010	F 160–A	RESSORT	SPRING	FEDER	
B10040–19	**1114 021 50 0**	0010	F 203–A	RESSORT	SPRING	FEDER	
B10041–0	**0316 0000 FK**	0010		LISTE DE PIECES	SPARE PARTS LIST	ERSATZTEILLISTE	
B10041–1	**0294 203 70 0**	0010		PALIER	PLUMMER–BLOCK	LAGER	
B10041–2	**1010 806 00 2**	0010		GOUPILLE ELASTIQUE	ROLL PIN	FEDERSTAHLSTIFT	
B10041–3	**0294 203 70 0**	0010		PALIER	PLUMMER–BLOCK	LAGER	
B10041–4	**1141 063 40 2**	0010		ARTICULATION	JOINT	GELENK	
B10041–5	**1141 063 00 4**	0010		VERIN PNEUMATIQUE	PNEUMATIC JACK	PNEUMATIKHEBER	
B10041–6	**1111 055 50 0**	0010		EMBOUT A ROTULE	TOGGLE LINK SOCKET	GELENKSTANGENKOPF	
B10041–7	**0294 118 70 0**	0010		LEVIER	LEVER	HEBEL	
B10041–8	**1012 416 00 3**	0010		AXE	AXLE	ACHSE	
B10041–9	**1007 082 40 0**	0010		RONDELLE	WASHER	UNTERLAGSSCHEIBE	
B10041–10	**871 100 016**	0010		CIRCLIPS EXTERIEUR	OUTER SNAP RING	AEUSSERER SPANNRING	
B10041–11	**871 000 072**	0010		CIRCLIPS INTERIEUR	INNER SNAP RING	INNERER SPANNRING	
B10041–12	**1116 230 40 0**	0010	6207–2RS1	ROULEMENT A BILLES	BALL BEARING	KUGELLAGER	
B10041–14	**0294 118 50 0**	0010		PALIER	PLUMMER–BLOCK	LAGER	
B10041–15	**1008 413 00 2 6**	0010		ENTRETOISE	DISTANCE PIECE	ZWISCHENSTUECK	
B10041–16	**0294 202 10 0**	0010		BUTEE	STOP	ANSCHLAG	
B10041–17	**1111 020 20 0**	0010		DOUILLE GLACIER	GLACIER BUSHING	GLACIER–BUCHSE	
B10041–18	**1111 116 00 3**	0010		DOUILLE GLACIER	GLACIER BUSHING	GLACIER–BUCHSE	
B10041–998	**0315 107 30 0**	0010	F 203–A	SCHEMA PNEUMATIQUE	PNEUMATIC DIAGRAM	PNEUMATIKPLAN	
B10041–999	**0294 115 60 0**	0010	F 160–A	SCHEMA PNEUMATIQUE	PNEUMATIC DIAGRAM	PNEUMATIKPLAN	

© BOBST SA – All rights reserved 1999

No IDENT.	No PIECE	=> <=	REMARQUES	DESIGNATION	DESCRIPTION	BEZEICHNUNG	NOTE
B10050–0	**02940000 QG**	0010	03150000 QG	LISTE DE PIECES	SPARE PARTS LIST	ERSATZTEILLISTE	
B10050–3	**0294146900**	0010		EMBOUT	END PIECE	ENDSTUECK	
B10050–4	**1002108018**	0010		VIS MOLETEE	KNURLED SCREW	RAENDELSCHRAUBE	
B10050–6	**1155262700**	0010		JOINT	SEAL	DICHTUNG	
B10050–7	**0294148600**	0010	COC	RACCORD	CONNECTION	ANSCHLUSS	
B10050–8	**1155268200**	0010		JOINT	SEAL	DICHTUNG	
B10050–9	**0294156300**	0010	CC	RACCORD	CONNECTION	ANSCHLUSS	
B10050–11	**0294145200**	0010		LEVIER	LEVER	HEBEL	
B10050–12	**1010110021**	0010		AXE	AXLE	ACHSE	
B10050–13	**1007409002**	0010		RONDELLE	WASHER	UNTERLAGSSCHEIBE	
B10050–14	**1002108081**	0010		VIS MOLETEE	KNURLED SCREW	RAENDELSCHRAUBE	
B10050–16	**02940000 UE**	0010	F 160–A	CHAMBRE A RACLE	CHAMBERED DOCTOR BLADE	KAMMERRAKEL	
B10050–17	**03150000 JW**	0010	F 203–A	CHAMBRE A RACLE	CHAMBERED DOCTOR BLADE	KAMMERRAKEL	
B10050–18	**02940000 UF**	0010	F 160–A	TRAVERSE	CROSS PIECE	QUERSTUECK	
B10050–19	**03150000 JX**	0010	F 203–A	TRAVERSE	CROSS PIECE	QUERSTUECK	
B10050–20	**0294145100**	0010	F 160–A	ARBRE	SHAFT	WELLE	
B10050–21	**0315103900**	0010	F 203–A	ARBRE	SHAFT	WELLE	
B10050–22	**0294162300**	0010	F 160–A	GUIDE	GUIDE	FUEHRUNG	
B10050–23	**0315111000**	0010	F 203–A	GUIDE	GUIDE	FUEHRUNG	
B10050–998	**0315107700**	0010	F 203–A	SCHEMA PNEUMATIQUE	PNEUMATIC DIAGRAM	PNEUMATIKPLAN	
B10050–999	**0294119600**	0010	F 160–A	SCHEMA PNEUMATIQUE	PNEUMATIC DIAGRAM	PNEUMATIKPLAN	
B10060–0	**03160000 FA**	0010		LISTE DE PIECES	SPARE PARTS LIST	ERSATZTEILLISTE	
B10060–2	**0294114200**	0010		PALIER	PLUMMER–BLOCK	LAGER	
B10060–3	**1007041000**	0010		RONDELLE	WASHER	UNTERLAGSSCHEIBE	
B10060–4	**1007041600**	0010		RONDELLE	WASHER	UNTERLAGSSCHEIBE	
B10060–5	**1111515012**	0010		DOUILLE GLACIER	GLACIER BUSHING	GLACIER–BUCHSE	
B10060–6	**0294184400**	0010		BOUCHON	CLOSING PLUG	VERSCHLUSSZAPFEN	
B10060–7	**1155083600**	0010		JOINT CAOUTCHOUC	RUBBER SEAL	GUMMIDICHTUNG	
B10060–8	**0294166400**	0010		ENTRETOISE	DISTANCE PIECE	ZWISCHENSTUECK	
B10060–9	**0294166200**	0010		VERROU	BOLT	RIEGEL	
B10060–10	**0294140100**	0010		PALIER	PLUMMER–BLOCK	LAGER	
B10060–11	**0294140000**	0010		BARRETTE	CONNECTING PLATE	VERBINDUNGSSTEG	
B10060–12	**1008052100**	0010		ENTRETOISE	DISTANCE PIECE	ZWISCHENSTUECK	
B10060–13	**1020108501**	0010		ATTACHE–RESSORT	SPRING ATTACHEMENT	FEDERBEFESTIGUNG	
B10060–14	**1008308424**	0010		ENTRETOISE	DISTANCE PIECE	ZWISCHENSTUECK	
B10060–15	**1018101611**	0010		RESSORT	SPRING	FEDER	
B10060–16	**0294139800**	0010		AXE	AXLE	ACHSE	
B10060–17	**1051007000**	0010		POIGNEE	HANDLE	HANDGRIFF	
B10060–18	**0294151000**	0010	F 160–A	BAC	BASIN	BEHAELTER	
B10060–19	**0315103500**	0010	F 203–A	BAC	BASIN	BEHAELTER	
B10060–998	**0315107700**	0010	F 203–A	SCHEMA PNEUMATIQUE	PNEUMATIC DIAGRAM	PNEUMATIKPLAN	
B10060–999	**0294119600**	0010	F 160–A	SCHEMA PNEUMATIQUE	PNEUMATIC DIAGRAM	PNEUMATIKPLAN	
B10061–0	**03160000 FA**	0010		LISTE DE PIECES	SPARE PARTS LIST	ERSATZTEILLISTE	
B10061–1	**0294114600**	0010		PLAQUETTE	SMALL PLATE	PLAETTCHEN	
B10061–2	**1008309002**	0010		ENTRETOISE	DISTANCE PIECE	ZWISCHENSTUECK	
B10061–3	**0294165900**	0010		PLAQUE	PLATE	PLATTE	
B10061–4	**0294166100**	0010		SUPPORT	SUPPORT	HALTER	

© BOBST SA – All rights reserved 1999

No IDENT.	No PIECE	=> <=	REMARQUES	DESIGNATION	DESCRIPTION	BEZEICHNUNG	NOTE
B10061–5	**1114000100**	0010		AMORTISSEUR CAOUTCHOUC	RUBBER SHOCK ABSORBER	GUMMISTOSSDAEMPFER	
B10061–7	**0294166000**	0010		CREMAILLERE	TOOTHED RACK	ZAHNSTANGE	
B10061–9	**1121069200**	0010		ROUE	WHEEL	RAD	
B10061–10	**1007210205**	0010		RONDELLE	WASHER	UNTERLAGSSCHEIBE	
B10061–11	**0294114400**	0010		PALIER	PLUMMER–BLOCK	LAGER	
B10061–12	**0294114100**	0010		AXE	AXLE	ACHSE	
B10061–13	**0294166300**	0010		PLAQUETTE	SMALL PLATE	PLAETTCHEN	
B10100–0	**0316 0000 DO**	0010		LISTE DE PIECES	SPARE PARTS LIST	ERSATZTEILLISTE	
B10100–1	**0294153100**	0010		CHARIOT	CARRIAGE	WAGEN	
B10100–2	**0294138800**	0010		AMORTISSEUR	SHOCK ABSORBER	STOSSDAEMPFER	
B10100–3	**0294157600**	0010		BAC	BASIN	BEHAELTER	
B10100–4	**0294118000**	0010		BUTEE	STOP	ANSCHLAG	
B10100–5	**1126004400**	0010		ROULETTE	ROLLER	ROLLE	
B10100–6	**0294 0000 TM**	0010	0	PLOT	BLOCK	BLOCK	
B10100–7	**0294186200**	0010	*	PLOT	BLOCK	BLOCK	
B10100–8	**0294191600**	0010	*	EQUERRE	CORNER PIECE	WINKELSTUECK	
B10100–9	**1017101614**	0010	*	RESSORT DE COMPRESSION	COMPRESSION SPRING	DRUCKFEDER	
B10100–10	**0294191500**	0010	*	POIGNEE	HANDLE	HANDGRIFF	
B10100–11	**0294186300**	0010	*	TUBE	TUBE	ROHR	
B10100–12	**0294138900**	0010		DISTRIBUTEUR	DISTRIBUTER	VERTEILER	
B10100–13	**1007409003**	0010		RONDELLE	WASHER	UNTERLAGSSCHEIBE	
B10100–14	**0294148200**	0010		PLOT	BLOCK	BLOCK	
B10100–15	**1111520009**	0010		DOUILLE	BUSHING	BUCHSE	
B10100–16	**1008621001**	0010		ENTRETOISE	DISTANCE PIECE	ZWISCHENSTUECK	
B10100–17	**0294154200**	0010		LEVIER	LEVER	HEBEL	
B10100–18	**0294154500**	0010		TOURILLON	STUD	DREHZAPFEN	
B10100–19	**0294148100**	0010		BARRE	BAR	STANGE	
B10100–20	**0294148300**	0010		LEVIER	LEVER	HEBEL	
B10100–21	**1111520008**	0010		DOUILLE	BUSHING	BUCHSE	
B10100–22	**0294153400**	0010		SUPPORT	SUPPORT	HALTER	
B10100–23	**1114026700**	0010		RESSORT	SPRING	FEDER	
B10100–998	**0315107300**	0010		SCHEMA PNEUMATIQUE	PNEUMATIC DIAGRAM	PNEUMATIKPLAN	
B10100–999	**0315107700**	0010		SCHEMA PNEUMATIQUE	PNEUMATIC DIAGRAM	PNEUMATIKPLAN	
B10120–0	**0316 0000 DN**	0010		LISTE DE PIECES	SPARE PARTS LIST	ERSATZTEILLISTE	
B10120–3	**1007206404**	0010		RONDELLE	WASHER	UNTERLAGSSCHEIBE	
B10120–9	**0294153200**	0010		PLAQUE	PLATE	PLATTE	
B10120–997	**0315107300**	0010		SCHEMA PNEUMATIQUE	PNEUMATIC DIAGRAM	PNEUMATIKPLAN	
B10120–998	**0315107600**	0010		SCHEMA PNEUMATIQUE	PNEUMATIC DIAGRAM	PNEUMATIKPLAN	
B10120–999	**0315107700**	0010		SCHEMA PNEUMATIQUE	PNEUMATIC DIAGRAM	PNEUMATIKPLAN	
B11010–0	**0316 0000 DB**	0010		LISTE DE PIECES	SPARE PARTS LIST	ERSATZTEILLISTE	
B11010–1	**0242113400**	0010		ARBRE	SHAFT	WELLE	
B11010–2	**1112272800**	0010	80 X 90 X 54	BAGUE	RING	RING	
B11010–3	**871000110**	0010		CIRCLIPS INTERIEUR	INNER SNAP RING	INNERER SPANNRING	
B11010–4	**1155209001**	0010		JOINT CAOUTCHOUC	RUBBER SEAL	GUMMIDICHTUNG	
B11010–5	**1112264400**	0010	80X90X54X1,5	BAGUE	RING	RING	
B11010–6	**1112131300**	0010	NK 90/25	ROULEMENT A AIGUILLES	NEEDLE BEARING	NADELLAGER	
B11010–7	**1008480005**	0010		ENTRETOISE	DISTANCE PIECE	ZWISCHENSTUECK	

© BOBST SA – All rights reserved 1999

No IDENT.	No PIECE	=> <=	REMARQUES	DESIGNATION	DESCRIPTION	BEZEICHNUNG	NOTE
B11010–8	0242051200	0010		PALIER	PLUMMER–BLOCK	LAGER	
B11010–9	0242050000	0010		ROUE	WHEEL	RAD	
B11010–10	1111054500	0010		DOUILLE	BUSHING	BUCHSE	
B11011–0	0316000DB	0010		LISTE DE PIECES	SPARE PARTS LIST	ERSATZTEILLISTE	
B11011–1	871100042	0010		CIRCLIPS EXTERIEUR	OUTER SNAP RING	AEUSSERER SPANNRING	
B11011–2	1117168400	0010	GS 81108	RONDELLE	WASHER	UNTERLAGSSCHEIBE	
B11011–3	0294180200	0010		BAGUE	RING	RING	
B11011–4	0892106300	0010		RACCORD	CONNECTION	ANSCHLUSS	
B11011–5	1252004200	0010		GRAISSEUR	LUBRICATOR	SCHMIERNIPPEL	
B11011–6	1155026400	0010		JOINT CAOUTCHOUC	RUBBER SEAL	GUMMIDICHTUNG	
B11011–7	0892106800	0010		MOYEU	HUB	NABE	
B11011–8	0294138300	0010		SUPPORT	SUPPORT	HALTER	
B11011–9	1008411014	0010		ENTRETOISE	DISTANCE PIECE	ZWISCHENSTUECK	
B11011–10	0892002100	0010		PALIER	PLUMMER–BLOCK	LAGER	
B11011–11	1007005900	0010		RONDELLE	WASHER	UNTERLAGSSCHEIBE	
B11011–12	1116303800	0010	3208 A TN9	ROULEMENT A BILLES	BALL BEARING	KUGELLAGER	
B11011–13	0892107100	0010		ROUE	WHEEL	RAD	
B11011–14	0660132400	0010		BAGUE DE SERRAGE	TIGHTENING RING	SPANNRING	
B11011–15	0892106600	0010		BAGUE	RING	RING	
B11011–16	0242122500	0010		EQUERRE	CORNER PIECE	WINKELSTUECK	
B11011–17	871100060	0010		CIRCLIPS EXTERIEUR	OUTER SNAP RING	AEUSSERER SPANNRING	
B11011–18	1155206801	0010		JOINT	SEAL	DICHTUNG	
B11011–19	871000082	0010		CIRCLIPS INTERIEUR	INNER SNAP RING	INNERER SPANNRING	
B11011–20	1112130400	0010	NK 68/25	ROULEMENT A AIGUILLES	NEEDLE BEARING	NADELLAGER	
B11011–21	1112272000	0010	60 X 68 X 45	BAGUE	RING	RING	
B11011–22	1112262300	0010	IR60X68X45	ACCESSOIRE CONTACTEUR	CONTACTOR ACCESSORY	SCHALTSCHUETZZUBEHOER	
B11011–23	0242113200	0010		PALIER	PLUMMER–BLOCK	LAGER	
B11011–24	1155060300	0010		JOINT	SEAL	DICHTUNG	
B11012–0	0316000DB	0010		LISTE DE PIECES	SPARE PARTS LIST	ERSATZTEILLISTE	
B11012–1	1012205001	0010		CENTRAGE	CENTERING PIECE	ZENTRIERSTUECK	
B11012–2	1155171700	0010		JOINT O–RING	SEAL O–RING	DICHTUNG O–RING	
B11012–3	0294138000	0010		PLAQUETTE	SMALL PLATE	PLAETTCHEN	
B11012–4	0242124900	0010		PALIER	PLUMMER–BLOCK	LAGER	
B11012–5	871100025	0010		CIRCLIPS EXTERIEUR	OUTER SNAP RING	AEUSSERER SPANNRING	
B11012–6	871000047	0010		CIRCLIPS INTERIEUR	INNER SNAP RING	INNERER SPANNRING	
B11012–7	1116219600	0010	6005–2RS1	ROULEMENT A BILLES	BALL BEARING	KUGELLAGER	
B11012–8	1008442015	0010		ETRIER	STRAP	BUEGEL	
B11012–9	1008003500	0010		ENTRETOISE	DISTANCE PIECE	ZWISCHENSTUECK	
B11012–10	0294108000	0010		PIGNON	PINION	RITZEL	
B11012–11	1121052700	0010		ROUE	WHEEL	RAD	
B11012–12	1007207013	0010		RONDELLE	WASHER	UNTERLAGSSCHEIBE	
B11012–13	1007610501	0010		RONDELLE	WASHER	UNTERLAGSSCHEIBE	
B11012–14	0892107000	0010		ROUE	WHEEL	RAD	
B11012–15	1007056800	0010		RONDELLE	WASHER	UNTERLAGSSCHEIBE	
B11012–16	1116229400	0010	6205–2RS1	ROULEMENT A BILLES	BALL BEARING	KUGELLAGER	
B11012–17	871000052	0010		CIRCLIPS INTERIEUR	INNER SNAP RING	INNERER SPANNRING	
B11012–18	1008005800	0010		ENTRETOISE	DISTANCE PIECE	ZWISCHENSTUECK	
B11012–19	0892106400	0010		AXE	AXLE	ACHSE	

© BOBST SA – All rights reserved 1999

No IDENT.	No PIECE	=> <=	REMARQUES	DESIGNATION	DESCRIPTION	BEZEICHNUNG	NOTE
B11012–20	**1007 206 501**	0010		RONDELLE	WASHER	UNTERLAGSSCHEIBE	
B11013–0	**0316 0000 DB**	0010		LISTE DE PIECES	SPARE PARTS LIST	ERSATZTEILLISTE	
B11013–1	**871 100 030**	0010		CIRCLIPS EXTERIEUR	OUTER SNAP RING	AEUSSERER SPANNRING	
B11013–2	**1116 229 500**	0010	6206	ROULEMENT A BILLES	BALL BEARING	KUGELLAGER	
B11013–3	**0242 112 700**	0010		PLAQUETTE	SMALL PLATE	PLAETTCHEN	
B11013–4	**1008 431 004**	0010		ENTRETOISE	DISTANCE PIECE	ZWISCHENSTUECK	
B11013–5	**871 000 062**	0010		CIRCLIPS INTERIEUR	INNER SNAP RING	INNERER SPANNRING	
B11013–6	**1101 047 200**	0010		ROUE LIBRE	FREE WHEEL	FREILAUF	
B11013–7	**1121 051 900**	0010		ROUE DENTEE	GEAR WHEEL	ZAHNRAD	
B11013–8	**1121 052 200**	0010		ROUE DENTEE	GEAR WHEEL	ZAHNRAD	
B11013–9	**1155 059 000**	0010		JOINT CAOUTCHOUC	RUBBER SEAL	GUMMIDICHTUNG	
B11013–10	**0892 001 800**	0010		PALIER	PLUMMER–BLOCK	LAGER	
B11013–11	**1007 005 900**	0010		RONDELLE	WASHER	UNTERLAGSSCHEIBE	
B11013–12	**1121 065 000**	0010		ROUE DENTEE	GEAR WHEEL	ZAHNRAD	
B11013–13	**0242 112 800**	0010		PLAQUETTE	SMALL PLATE	PLAETTCHEN	
B11013–14	**1121 052 100**	0010		ROUE DENTEE	GEAR WHEEL	ZAHNRAD	
B11013–15	**1121 052 000**	0010		ROUE DENTEE	GEAR WHEEL	ZAHNRAD	
B11014–0	**0316 0000 DB**	0010		LISTE DE PIECES	SPARE PARTS LIST	ERSATZTEILLISTE	
B11014–1	**1007 618 003**	0010		RONDELLE	WASHER	UNTERLAGSSCHEIBE	
B11014–2	**1112 158 700**	0010	NA 4909 RS	ROULEMENT A AIGUILLES	NEEDLE BEARING	NADELLAGER	
B11014–3	**1008 445 039**	0010		ENTRETOISE	DISTANCE PIECE	ZWISCHENSTUECK	
B11014–4	**0294 109 000**	0010		PIVOT	STUD	DREHZAPFEN	
B11014–5	**1008 445 013**	0010		ENTRETOISE	DISTANCE PIECE	ZWISCHENSTUECK	
B11014–6	**1116 231 000**	0010	6209	ROULEMENT A BILLES	BALL BEARING	KUGELLAGER	
B11014–7	**1007 013 300**	0010		RONDELLE	WASHER	UNTERLAGSSCHEIBE	
B11014–8	**871 000 085**	0010		CIRCLIPS INTERIEUR	INNER SNAP RING	INNERER SPANNRING	
B11014–9	**1121 066 300**	0010		ROUE DENTEE	GEAR WHEEL	ZAHNRAD	
B11014–10	**1007 217 003**	0010		RONDELLE	WASHER	UNTERLAGSSCHEIBE	
B11014–11	**871 100 030**	0010		CIRCLIPS EXTERIEUR	OUTER SNAP RING	AEUSSERER SPANNRING	
B11014–12	**1116 229 500**	0010	6206	ROULEMENT A BILLES	BALL BEARING	KUGELLAGER	
B11014–13	**0242 112 800**	0010		PLAQUETTE	SMALL PLATE	PLAETTCHEN	
B11014–14	**0294 138 700**	0010		PIGNON	PINION	RITZEL	
B11014–15	**871 000 062**	0010		CIRCLIPS INTERIEUR	INNER SNAP RING	INNERER SPANNRING	
B11014–16	**1101 047 200**	0010		ROUE LIBRE	FREE WHEEL	FREILAUF	
B11014–17	**1008 056 500**	0010		ENTRETOISE	DISTANCE PIECE	ZWISCHENSTUECK	
B11014–18	**1121 064 900**	0010		ROUE DENTEE	GEAR WHEEL	ZAHNRAD	
B11014–19	**1155 059 000**	0010		JOINT	SEAL	DICHTUNG	
B11014–20	**0242 195 400**	0010		FLASQUE	FLANGE	FLANSCH	
B11014–21	**1007 213 508**	0010		RONDELLE	WASHER	UNTERLAGSSCHEIBE	
B11014–22	**1121 050 400**	0010		ROUE DENTEE	GEAR WHEEL	ZAHNRAD	
B11015–0	**0316 0000 DB**	0010		LISTE DE PIECES	SPARE PARTS LIST	ERSATZTEILLISTE	
B11015–1	**0242 050 800**	0010		BOITIER	HOUSING	GEHAEUSE	
B11015–2	**0242 122 400**	0010		COUVERCLE	COVER	DECKEL	
B11015–3	**1249 000 700**	0010		VOYANT D'HUILE	OIL SIGHT GLASS	OELSCHAUGLASS	
B11015–4	**1255 113 900**	0010		BOUCHON	CLOSING PLUG	VERSCHLUSSZAPFEN	
B11015–5	**0242 050 400**	0010		COUVERCLE	COVER	DECKEL	
B11015–6	**1260 001 300**	0010		FILTRE A AIR	AIR FILTER	LUFTFILTER	

© BOBST SA – All rights reserved 1999

No IDENT.	No PIECE	=> <=	REMARQUES	DESIGNATION	DESCRIPTION	BEZEICHNUNG	NOTE
B11015–7	**1013518006**	0010		TOURILLON	STUD	DREHZAPFEN	
B11015–8	**0242050500**	0010		CARTER	CASING	GEHAEUSE	
B11016–0	**0316 0000 DB**	0010		LISTE DE PIECES	SPARE PARTS LIST	ERSATZTEILLISTE	
B11016–1	**0242129500**	0010		PALIER	PLUMMER–BLOCK	LAGER	
B11016–2	**1017112008**	0010		RESSORT DE COMPRESSION	COMPRESSION SPRING	DRUCKFEDER	
B11016–3	**0242110900**	0010		PALIER	PLUMMER–BLOCK	LAGER	
B11016–4	**0242110200**	0010		ENTRETOISE	DISTANCE PIECE	ZWISCHENSTUECK	
B11016–5	**0242110300**	0010		FLASQUE	FLANGE	FLANSCH	
B11016–6	**1155083800**	0010		JOINT CAOUTCHOUC	RUBBER SEAL	GUMMIDICHTUNG	
B11016–7	**1155087300**	0010		JOINT CAOUTCHOUC	RUBBER SEAL	GUMMIDICHTUNG	
B11016–8	**871000068**	0010		CIRCLIPS INTERIEUR	INNER SNAP RING	INNERER SPANNRING	
B11016–9	**1112260900**	0010	IR 45/52/40	BAGUE	RING	RING	
B11016–10	**1112135300**	0010	RNA 4909	ROULEMENT A AIGUILLES	NEEDLE BEARING	NADELLAGER	
B11016–11	**0242109700**	0010		PALIER	PLUMMER–BLOCK	LAGER	
B11016–12	**1121066400**	0010		ROUE DENTEE	GEAR WHEEL	ZAHNRAD	
B11016–13	**0242123700**	0010		AXE	AXLE	ACHSE	
B11016–14	**0242110700**	0010		FLASQUE	FLANGE	FLANSCH	
B11016–15	**1007213510**	0010		RONDELLE	WASHER	UNTERLAGSSCHEIBE	
B11016–16	**0294187700**	0010		ARBRE	SHAFT	WELLE	
B11016–17	**1155027000**	0010		JOINT CAOUTCHOUC	RUBBER SEAL	GUMMIDICHTUNG	
B11016–18	**0242109600**	0010		FLASQUE	FLANGE	FLANSCH	
B11016–19	**0242123800**	0010		ENTRETOISE	DISTANCE PIECE	ZWISCHENSTUECK	
B11016–20	**1145104007**	0010		VERIN HYDRAULIQUE	HYDRAULIC JACK	HYDRAULISCHER HEBER	
B11016–21	**1008011041**	0010		ENTRETOISE	DISTANCE PIECE	ZWISCHENSTUECK	
B11020–0	**0294 0000 AH**	0010	0315 0000 AH	LISTE DE PIECES	SPARE PARTS LIST	ERSATZTEILLISTE	
B11020–2	**1005006800**	0010		FILET RAPPORTE	THREADED INSERT	GEWINDEEINSATZ	
B11020–3	**0294116800**	0010		FLASQUE	FLANGE	FLANSCH	
B11020–4	**0242113700**	0010		CONTREPOIDS	COUNTER–WEIGHT	GEGENGEWICHT	
B11020–6	**0242113500**	0010		SUPPORT	SUPPORT	HALTER	
B11020–8	**1255151300**	0010		BOUCHON	CLOSING PLUG	VERSCHLUSSZAPFEN	
B11020–9	**0294050200**	0010	F 160–A	CYLINDRE PORTE–CLICHE	PLATE CYLINDER	KLISCHEEZYLINDER	
B11020–10	**0315050100**	0010	F 203–A	CYLINDRE PORTE–CLICHE	PLATE CYLINDER	KLISCHEEZYLINDER	
B11020–11	**0242113600**	0010	F 160–A	CONTREPOIDS	COUNTER–WEIGHT	GEGENGEWICHT	
B11020–12	**0315100900**	0010	F 203–A	CONTREPOIDS	COUNTER–WEIGHT	GEGENGEWICHT	
B11020–13	**0294202500**	0010	L=20MM	CONTREPOIDS	COUNTER–WEIGHT	GEGENGEWICHT	
B11020–14	**0892103900**	0010	L=40MM	CONTREPOIDS	COUNTER–WEIGHT	GEGENGEWICHT	
B11020–15	**0294202400**	0010	6X30X250MM	CALE	SHIM	ZWISCHENLAGE	
B11030–0	**0316 0000 DI**	0010		LISTE DE PIECES	SPARE PARTS LIST	ERSATZTEILLISTE	
B11030–1	**1255145300**	0010		RACCORD	CONNECTION	ANSCHLUSS	
B11030–2	**0294161600**	0010		RONDELLE	WASHER	UNTERLAGSSCHEIBE	
B11030–3	**871000110**	0010		CIRCLIPS INTERIEUR	INNER SNAP RING	INNERER SPANNRING	
B11030–4	**1112131300**	0010	NK 90/25	ROULEMENT A AIGUILLES	NEEDLE BEARING	NADELLAGER	
B11030–5	**0242113000**	0010		GUIDE	GUIDE	FUEHRUNG	
B11030–6	**0242051300**	0010		PALIER	PLUMMER–BLOCK	LAGER	
B11030–7	**1252106001**	0010		GRAISSEUR	LUBRICATOR	SCHMIERNIPPEL	
B11030–8	**1155209001**	0010		JOINT CAOUTCHOUC	RUBBER SEAL	GUMMIDICHTUNG	
B11030–9	**1119104300**	0010		CIRCLIPS	SNAP RING	SPANNRING	

© BOBST SA – All rights reserved 1999

No IDENT.	No PIECE	=> <=	REMARQUES	DESIGNATION	DESCRIPTION	BEZEICHNUNG	NOTE
B11030–10	**1112264400**	0010	80X90X54X1,5	BAGUE	RING	RING	
B11030–11	**1112272800**	0010	80 X 90 X 54	BAGUE	RING	RING	
B11030–12	**0242113300**	0010		EMBOUT	END PIECE	ENDSTUECK	
B11030–998	**0315107300**	0010	F 203–A	SCHEMA PNEUMATIQUE	PNEUMATIC DIAGRAM	PNEUMATIKPLAN	
B11030–999	**0294115600**	0010	F 160–A	SCHEMA PNEUMATIQUE	PNEUMATIC DIAGRAM	PNEUMATIKPLAN	
B11040–0	**02940000 AJ**	0010	03150000 AJ	LISTE DE PIECES	SPARE PARTS LIST	ERSATZTEILLISTE	
B11040–3	**1001206012**	0010		VIS	SCREW	SCHRAUBE	
B11040–4	**1009005500**	0010		GOUPILLE	PIN	STIFT	
B11040–5	**1252108001**	0010		GRAISSEUR	LUBRICATOR	SCHMIERNIPPEL	
B11040–6	**871100015**	0010		CIRCLIPS EXTERIEUR	OUTER SNAP RING	AEUSSERER SPANNRING	
B11040–7	**1007096800**	0010		RONDELLE	WASHER	UNTERLAGSSCHEIBE	
B11040–8	**1111515011**	0010		DOUILLE	BUSHING	BUCHSE	
B11040–9	**1001071700**	0010		VIS A BILLES	SCREW WITH BALL NIPPLE	SCHRAUBE MIT KUGELNIPPEL	
B11040–10	**0294116100**	0010		VOLANT	FLYWHEEL	SCHWUNGRAD	
B11040–11	**1111508009**	0010		DOUILLE	BUSHING	BUCHSE	
B11040–12	**0294138600**	0010		AXE	AXLE	ACHSE	
B11040–14	**1259000900**	0010		BRIDE DE FIXATION	FASTENING CLAMP	BEFESTIGUNGSKLAMMER	
B11040–15	**1008406502**	0010		ENTRETOISE	DISTANCE PIECE	ZWISCHENSTUECK	
B11040–16	**1017101708**	0010		RESSORT	SPRING	FEDER	
B11040–17	**0294116600**	0010		AXE	AXLE	ACHSE	
B11040–18	**1111312005**	0010		DOUILLE	BUSHING	BUCHSE	
B11040–19	**0294116700**	0010		SUPPORT	SUPPORT	HALTER	
B11040–20	**0294116400**	0010		RONDELLE	WASHER	UNTERLAGSSCHEIBE	
B11040–21	**1007416003**	0010		RONDELLE	WASHER	UNTERLAGSSCHEIBE	
B11040–24	**1128112900**	0010		VERIN PNEUMATIQUE	PNEUMATIC JACK	PNEUMATIKHEBER	
B11040–25	**1260010500**	0010		SILENCIEUX	MUFFLER	SCHALLDAEMPFER	
B11040–26	**1255310500**	0010		RACCORD	CONNECTION	ANSCHLUSS	
B11040–27	**1001208021**	0010		VIS A TETE 6–PANS	HEXAGON SCREW	SECHSKANTSCHRAUBE	
B11040–28	**0242116800**	0010		DOUILLE	BUSHING	BUCHSE	
B11040–29	**1111021500**	0010		DOUILLE GLACIER	GLACIER BUSHING	GLACIER–BUCHSE	
B11040–30	**0294116200**	0010	F 160–A	CACHE	COVER PIECE	ABDECKSTUECK	
B11040–31	**0315100700**	0010	F 203–A	CACHE	COVER PIECE	ABDECKSTUECK	
B11040–32	**0294136500**	0010	F 160–A	GRIFFE	CLAW	KLAUE	
B11040–33	**0315100600**	0010	F 203–A	GRIFFE	CLAW	KLAUE	
B11040–34	**02940000 UD**	0010	F 160–A	CHASSIS	CHASE	RAHMEN	
B11040–35	**03150000 UH**	0010	F 203–A	CHASSIS	CHASE	RAHMEN	
B11040–36	**0294115900**	0010	F 160–A	GRIFFE	CLAW	KLAUE	
B11040–37	**0315100500**	0010	F 203–A	GRIFFE	CLAW	KLAUE	
B11040–38	**0294138400**	0010	F 160–A	PROTECTION	GUARD	SCHUTZVORRICHTUNG	
B11040–39	**0315100800**	0010	F 203–A	PROTECTION	GUARD	SCHUTZVORRICHTUNG	
B11040–998	**0315107300**	0010	F 203–A	SCHEMA PNEUMATIQUE	PNEUMATIC DIAGRAM	PNEUMATIKPLAN	
B11040–999	**0294115600**	0010	F 160–A	SCHEMA PNEUMATIQUE	PNEUMATIC DIAGRAM	PNEUMATIKPLAN	
B11060–0	**03160000 DC**	0010		LISTE DE PIECES	SPARE PARTS LIST	ERSATZTEILLISTE	
B11060–1	**0294101600**	0010	CC	MONTANT	POST	PFOSTEN	
B11060–2	**0242116600**	0010	CC	MONTANT	POST	PFOSTEN	
B11060–3	**0294101500**	0010	COC	MONTANT	POST	PFOSTEN	
B11060–4	**0242116500**	0010	COC	MONTANT	POST	PFOSTEN	
B11060–5	**1252106001**	0010		GRAISSEUR	LUBRICATOR	SCHMIERNIPPEL	

© BOBST SA – All rights reserved 1999

No IDENT.	No PIECE	=> <=	REMARQUES	DESIGNATION	DESCRIPTION	BEZEICHNUNG	NOTE
B11060–6	**0242 167 00**	0010		ATTACHE	FIXTURE	BEFESTIGUNGSSTUECK	
B11060–7	**0294 137 800**	0010	0,15MM	CALE	SHIM	ZWISCHENLAGE	
B11060–8	**0242 115 400**	0010	0,30MM	CALE	SHIM	ZWISCHENLAGE	
B11060–9	**0294 137 700**	0010	0,15MM	CALE	SHIM	ZWISCHENLAGE	
B11060–10	**0242 115 500**	0010	0,30MM	CALE	SHIM	ZWISCHENLAGE	
B11060–11	**0242 115 700**	0010		PATIN	SLIDING SHOE	GLEITSCHUH	
B11060–12	**0242 228 000**	0010		GOUPILLE	PIN	STIFT	
B11060–13	**0242 115 300**	0010		EQUERRE	CORNER PIECE	WINKELSTUECK	
B11060–14	**0242 115 800**	0010		PATIN	SLIDING SHOE	GLEITSCHUH	
B11060–15	**0242 115 100**	0010		GLISSIERE	SLIDING PIECE	GLEITSTUECK	
B11060–16	**0242 115 600**	0010		GUIDE	GUIDE	FUEHRUNG	
B11060–17	**0242 138 600**	0010		BARRETTE	CONNECTING PLATE	VERBINDUNGSSTEG	
B11060–18	**1259 021 400**	0010		COLLIER	COLLAR	RING	
B11060–19	**1008 306 303**	0010		ENTRETOISE	DISTANCE PIECE	ZWISCHENSTUECK	
B11061–0	**0316 0000 DC**	0010		LISTE DE PIECES	SPARE PARTS LIST	ERSATZTEILLISTE	
B11061–1	**0294 132 600**	0010		PROTECTION	GUARD	SCHUTZVORRICHTUNG	
B11061–2	**0242 113 100**	0010		BARRETTE	CONNECTING PLATE	VERBINDUNGSSTEG	
B11061–3	**1008 411 066**	0010		ENTRETOISE	DISTANCE PIECE	ZWISCHENSTUECK	
B11061–4	**1111 057 900**	0010		EMBOUT	END PIECE	ENDSTUECK	
B11061–5	**1010 125 009**	0010		AXE	AXLE	ACHSE	
B11061–6	**871 100 030**	0010		CIRCLIPS EXTERIEUR	OUTER SNAP RING	AEUSSERER SPANNRING	
B11061–7	**1145 106 301**	0010		VERIN HYDRAULIQUE	HYDRAULIC JACK	HYDRAULISCHER HEBER	
B11061–8	**0242 194 400**	0010		AXE	AXLE	ACHSE	
B11061–9	**0294 109 200**	0010		SUPPORT	SUPPORT	HALTER	
B11061–10	**0294 110 800**	0010		SUPPORT	SUPPORT	HALTER	
B11062–0	**0316 0000 DC**	0010		LISTE DE PIECES	SPARE PARTS LIST	ERSATZTEILLISTE	
B11062–1	**1111 053 200**	0010		DOUILLE	BUSHING	BUCHSE	
B11062–2	**0892 108 600**	0010		ROUE DENTEE	GEAR WHEEL	ZAHNRAD	
B11062–3	**1120 015 000**	0010		CREMAILLERE	TOOTHED RACK	ZAHNSTANGE	
B11062–4	**1116 231 400**	0010	6209–2RS1	ROULEMENT A BILLES	BALL BEARING	KUGELLAGER	
B11062–6	**0294 131 400**	0010		GUIDE	GUIDE	FUEHRUNG	
B11062–7	**871 000 085**	0010		CIRCLIPS INTERIEUR	INNER SNAP RING	INNERER SPANNRING	
B11062–8	**0242 116 200**	0010	F 160–A	ARBRE	SHAFT	WELLE	
B11062–9	**0315 103 400**	0010	F 203–A	ARBRE	SHAFT	WELLE	
B11070–0	**0316 0000 DD**	0010		LISTE DE PIECES	SPARE PARTS LIST	ERSATZTEILLISTE	
B11070–1	**1012 205 001**	0010		CENTRAGE	CENTERING PIECE	ZENTRIERSTUECK	
B11070–2	**1155 171 700**	0010		JOINT O–RING	SEAL O–RING	DICHTUNG O–RING	
B11070–3	**0294 138 500**	0010		PLAQUETTE	SMALL PLATE	PLAETTCHEN	
B11070–4	**0294 104 200**	0010		ARBRE	SHAFT	WELLE	
B11070–5	**871 000 080**	0010		CIRCLIPS INTERIEUR	INNER SNAP RING	INNERER SPANNRING	
B11070–6	**1116 230 900**	0010	6208–2RS1	ROULEMENT A BILLES	BALL BEARING	KUGELLAGER	
B11070–7	**871 100 040**	0010		CIRCLIPS EXTERIEUR	OUTER SNAP RING	AEUSSERER SPANNRING	
B11070–8	**0294 109 300**	0010		PLAQUETTE	SMALL PLATE	PLAETTCHEN	
B11070–9	**1007 007 500**	0010		RONDELLE	WASHER	UNTERLAGSSCHEIBE	
B11070–10	**1122 008 500**	0010		ROUE CONIQUE	TAPER ROLLER	KONISCHES RAD	
B11070–11	**1111 056 200**	0010		DOUILLE	BUSHING	BUCHSE	
B11070–12	**1122 008 900**	0010		ROUE CONIQUE	TAPER ROLLER	KONISCHES RAD	

© BOBST SA – All rights reserved 1999

No IDENT.	No PIECE	=>	<=	REMARQUES	DESIGNATION	DESCRIPTION	BEZEICHNUNG	NOTE
B11070–13	**1116 2296 00**	0010		6206–Z	ROULEMENT A BILLES	BALL BEARING	KUGELLAGER	
B11070–14	**0242 2125 00**	0010			ENTRETOISE	DISTANCE PIECE	ZWISCHENSTUECK	
B11070–15	**1116 2197 00**	0010		6006	ROULEMENT A BILLES	BALL BEARING	KUGELLAGER	
B11070–16	**1117 1686 00**	0010			RONDELLE	WASHER	UNTERLAGSSCHEIBE	
B11070–17	**1117 1610 00**	0010			CAGE A AIGUILLES	NEEDLE CAGE	NADELKAEFIG	
B11070–18	**1117 1809 00**	0010			RONDELLE	WASHER	UNTERLAGSSCHEIBE	
B11070–19	**0892 1085 00**	0010			SUPPORT	SUPPORT	HALTER	
B11070–20	**0242 2370 00**	0010			ECLISSE	FISH PLATE	LASCHE	
B11070–21	**1007 0868 00**	0010			RONDELLE	WASHER	UNTERLAGSSCHEIBE	
B11070–22	**1010 0142 00**	0010			AXE	AXLE	ACHSE	
B11070–23	**0242 1121 00**	0010			PALIER	PLUMMER–BLOCK	LAGER	
B11070–24	**1255 1135 00**	0010			BOUCHON	CLOSING PLUG	VERSCHLUSSZAPFEN	
B11070–25	**0892 1118 00**	0010			ECROU	NUT	MUTTER	
B11070–26	**0242 1122 00**	0010			BUTEE	STOP	ANSCHLAG	
B11070–27	**1252 1080 01**	0010			GRAISSEUR	LUBRICATOR	SCHMIERNIPPEL	
B11070–28	**0242 1624 00**	0010			CALE	SHIM	ZWISCHENLAGE	
B11070–29	**0242 1117 00**	0010			COUVERCLE	COVER	DECKEL	
B11070–30	**0242 1119 00**	0010			ENTRETOISE	DISTANCE PIECE	ZWISCHENSTUECK	
B11070–31	**0242 1118 00**	0010			ENTRETOISE	DISTANCE PIECE	ZWISCHENSTUECK	
B11070–32	**1010 0065 00**	0010			AXE	AXLE	ACHSE	
B11070–33	**0242 1120 00**	0010			PLAQUE	PLATE	PLATTE	
B11070–34	**2371 5031 05**	0010			GENERATEUR D'IMPULSIONS	PULSE GENERATOR	IMPULSGENERATOR	
B11071–0	**0316 0000 DD**	0010			LISTE DE PIECES	SPARE PARTS LIST	ERSATZTEILLISTE	
B11071–2	**1122 0085 00**	0010			ROUE CONIQUE	TAPER ROLLER	KONISCHES RAD	
B11071–3	**0524 4468 00**	0010			ENTRETOISE	DISTANCE PIECE	ZWISCHENSTUECK	
B11071–4	**1116 2299 00**	0010		6206–2RS1	ROULEMENT A BILLES	BALL BEARING	KUGELLAGER	
B11071–5	**871 000 062**	0010			CIRCLIPS INTERIEUR	INNER SNAP RING	INNERER SPANNRING	
B11071–6	**1155 2045 02**	0010			JOINT	SEAL	DICHTUNG	
B11071–7	**1121 0516 00**	0010			ROUE	WHEEL	RAD	
B11071–8	**1007 6110 04**	0010			RONDELLE	WASHER	UNTERLAGSSCHEIBE	
B11071–9	**0515 3000 00**	0010			RONDELLE	WASHER	UNTERLAGSSCHEIBE	
B11071–10	**1121 0515 00**	0010			ROUE	WHEEL	RAD	
B11071–11	**1007 0075 00**	0010			RONDELLE	WASHER	UNTERLAGSSCHEIBE	
B11071–12	**1122 0089 00**	0010			ROUE CONIQUE	TAPER ROLLER	KONISCHES RAD	
B11071–13	**1116 2296 00**	0010		6206–Z	ROULEMENT A BILLES	BALL BEARING	KUGELLAGER	
B11071–14	**0242 2125 00**	0010			ENTRETOISE	DISTANCE PIECE	ZWISCHENSTUECK	
B11071–15	**1116 2197 00**	0010		6006	ROULEMENT A BILLES	BALL BEARING	KUGELLAGER	
B11071–16	**1117 1686 00**	0010			RONDELLE	WASHER	UNTERLAGSSCHEIBE	
B11071–17	**1117 1610 00**	0010			CAGE A AIGUILLES	NEEDLE CAGE	NADELKAEFIG	
B11071–18	**1117 1809 00**	0010			RONDELLE	WASHER	UNTERLAGSSCHEIBE	
B11071–19	**0892 1085 00**	0010			SUPPORT	SUPPORT	HALTER	
B11071–20	**0242 2370 00**	0010			ECLISSE	FISH PLATE	LASCHE	
B11071–21	**1007 0868 00**	0010			RONDELLE	WASHER	UNTERLAGSSCHEIBE	
B11071–22	**1010 0142 00**	0010			AXE	AXLE	ACHSE	
B11071–23	**0242 1121 00**	0010			PALIER	PLUMMER–BLOCK	LAGER	
B11071–24	**1255 1135 00**	0010			BOUCHON	CLOSING PLUG	VERSCHLUSSZAPFEN	
B11071–25	**0502 1373 00**	0010			CALE	SHIM	ZWISCHENLAGE	
B11071–26	**0892 1118 00**	0010			ECROU	NUT	MUTTER	
B11071–27	**0242 1122 00**	0010			BUTEE	STOP	ANSCHLAG	

© BOBST SA – All rights reserved 1999

No IDENT.	No PIECE	=> <=	REMARQUES	DESIGNATION	DESCRIPTION	BEZEICHNUNG	NOTE
B11071–28	1252108001	0010		GRAISSEUR	LUBRICATOR	SCHMIERNIPPEL	
B11071–29	0242162400	0010		CALE	SHIM	ZWISCHENLAGE	
B11071–30	0242112000	0010		PLAQUE	PLATE	PLATTE	
B11071–31	0242111900	0010		ENTRETOISE	DISTANCE PIECE	ZWISCHENSTUECK	
B11071–32	0242111800	0010		ENTRETOISE	DISTANCE PIECE	ZWISCHENSTUECK	
B11071–33	1010006500	0010		AXE	AXLE	ACHSE	
B11071–34	0242111700	0010		COUVERCLE	COVER	DECKEL	
B11071–35	1007246005	0010		RONDELLE	WASHER	UNTERLAGSSCHEIBE	
B11071–36	0294104100	0010	F 160–A	ARBRE	SHAFT	WELLE	
B11071–37	0315104300	0010	F 203–A	ARBRE	SHAFT	WELLE	
B11072–0	0316 0000 DD	0010		LISTE DE PIECES	SPARE PARTS LIST	ERSATZTEILLISTE	
B11072–1	0294104700	0010		ROUE	WHEEL	RAD	
B11072–2	0294139000	0010		TOURILLON	STUD	DREHZAPFEN	
B11072–3	1117163000	0010	AS 2035	RONDELLE DE BUTEE	THRUST BEARING WASHER	DRUCKLAGERRING	
B11072–4	1111320003	0010		DOUILLE GLISSA	GLISSA BUSHING	GLISSA–BUCHSE	
B11072–5	0294140500	0010		PLAQUE	PLATE	PLATTE	
B11072–6	871100020	0010		CIRCLIPS EXTERIEUR	OUTER SNAP RING	AEUSSERER SPANNRING	
B11072–7	1121065100	0010		ROUE DENTEE	GEAR WHEEL	ZAHNRAD	
B11100–0	0316 0000 EH	0010		LISTE DE PIECES	SPARE PARTS LIST	ERSATZTEILLISTE	
B11100–1	0294139200	0010		BAC	BASIN	BEHAELTER	
B11100–2	1017102524	0010		RESSORT DE COMPRESSION	COMPRESSION SPRING	DRUCKFEDER	
B11100–3	0294205600	0010		AXE	AXLE	ACHSE	
B11100–5	0294154300	0010		PLAQUE	PLATE	PLATTE	
B11100–6	1008409048	0010		ENTRETOISE	DISTANCE PIECE	ZWISCHENSTUECK	
B11100–7	0294154400	0010		CAME	CAM	NOCKEN	
B11100–8	871100010	0010		CIRCLIPS EXTERIEUR	OUTER SNAP RING	AEUSSERER SPANNRING	
B11100–9	1012410050	0010		AXE	AXLE	ACHSE	
B11100–10	0294151900	0010		PLOT	BLOCK	BLOCK	
B11100–11	0294139300	0010		COUVERCLE	COVER	DECKEL	
B11100–12	1001083500	0010		VIS	SCREW	SCHRAUBE	
B11100–13	1001086200	0010		VIS	SCREW	SCHRAUBE	
B13010–0	0316 0000 DV	0010		LISTE DE PIECES	SPARE PARTS LIST	ERSATZTEILLISTE	
B13010–1	871000042	0010		CIRCLIPS INTERIEUR	INNER SNAP RING	INNERER SPANNRING	
B13010–2	1116219100	0010	6004–2RS1	ROULEMENT A BILLES	BALL BEARING	KUGELLAGER	
B13010–3	1015047300	0010		GALET	ROLLER	ROLLE	
B13010–4	0520016000	0010		ENTRETOISE	DISTANCE PIECE	ZWISCHENSTUECK	
B13010–5	0294101400	0010		CHASSIS	CHASE	RAHMEN	
B13010–7	1007206203	0010		RONDELLE	WASHER	UNTERLAGSSCHEIBE	
B13010–8	0294107600	0010		AXE	AXLE	ACHSE	
B13010–10	0294101000	0010		PLAQUETTE	SMALL PLATE	PLAETTCHEN	
B13010–11	0242168400	0010		APPUI	SUPPORT	STUETZE	
B13010–12	1121069000	0010		ROUE DENTEE	GEAR WHEEL	ZAHNRAD	
B13010–13	1008420103	0010		ENTRETOISE	DISTANCE PIECE	ZWISCHENSTUECK	
B13010–14	0294100600	0010		PROTECTION	GUARD	SCHUTZVORRICHTUNG	
B13010–15	0294101300	0010		AXE	AXLE	ACHSE	
B13010–16	1020108501	0010		ATTACHE–RESSORT	SPRING ATTACHEMENT	FEDERBEFESTIGUNG	
B13010–17	1018101611	0010		RESSORT	SPRING	FEDER	

© BOBST SA – All rights reserved 1999

No IDENT.	No PIECE	=> <=	REMARQUES	DESIGNATION	DESCRIPTION	BEZEICHNUNG	NOTE
B13010–18	1008408410	0010		ENTRETOISE	DISTANCE PIECE	ZWISCHENSTUECK	
B13010–19	1008308426	0010		ENTRETOISE	DISTANCE PIECE	ZWISCHENSTUECK	
B13010–20	0294101100	0010		GUIDE	GUIDE	FUEHRUNG	
B13010–21	1252106001	0010		GRAISSEUR	LUBRICATOR	SCHMIERNIPPEL	
B13010–22	1051005700	0010		POIGNEE SPHERIQUE	BALL HANDLE	KUGELHANDGRIFF	
B13010–24	0294101200	0010		VERROU	BOLT	RIEGEL	
B13011–0	0316 0000 DV	0010		LISTE DE PIECES	SPARE PARTS LIST	ERSATZTEILLISTE	
B13011–1	0294100500	0010		PROTECTION	GUARD	SCHUTZVORRICHTUNG	
B13011–3	0520016000	0010		ENTRETOISE	DISTANCE PIECE	ZWISCHENSTUECK	
B13011–4	1015047300	0010		GALET	ROLLER	ROLLE	
B13011–5	871000042	0010		CIRCLIPS INTERIEUR	INNER SNAP RING	INNERER SPANNRING	
B13011–6	1116219100	0010	6004–2RS1	ROULEMENT A BILLES	BALL BEARING	KUGELLAGER	
B13011–7	0242168400	0010		APPUI	SUPPORT	STUETZE	
B13011–8	0294101000	0010		PLAQUETTE	SMALL PLATE	PLAETTCHEN	
B13011–9	1008420103	0010		ENTRETOISE	DISTANCE PIECE	ZWISCHENSTUECK	
B13011–10	1121069000	0010		ROUE DENTEE	GEAR WHEEL	ZAHNRAD	
B13020–0	0316 0000 DU	0010		LISTE DE PIECES	SPARE PARTS LIST	ERSATZTEILLISTE	
B13020–1	1008408403	0010		ENTRETOISE	DISTANCE PIECE	ZWISCHENSTUECK	
B13020–2	1018101611	0010		RESSORT	SPRING	FEDER	
B13020–3	1008308420	0010		ENTRETOISE	DISTANCE PIECE	ZWISCHENSTUECK	
B13020–4	1020108501	0010		ATTACHE–RESSORT	SPRING ATTACHEMENT	FEDERBEFESTIGUNG	
B13020–5	1007607002	0010		RONDELLE	WASHER	UNTERLAGSSCHEIBE	
B13020–6	1111520012	0010		DOUILLE	BUSHING	BUCHSE	
B13020–7	1252106001	0010		GRAISSEUR	LUBRICATOR	SCHMIERNIPPEL	
B13020–8	1007061900	0010		RONDELLE	WASHER	UNTERLAGSSCHEIBE	
B13020–9	0294101700	0010		SUPPORT	SUPPORT	HALTER	
B13020–10	0242164800	0010		BUTEE	STOP	ANSCHLAG	
B13020–11	1008408410	0010		ENTRETOISE	DISTANCE PIECE	ZWISCHENSTUECK	
B13020–12	1114001200	0010		AMORTISSEUR CAOUTCHOUC	RUBBER SHOCK ABSORBER	GUMMISTOSSDAEMPFER	
B13020–13	0294100700	0010		RAIL	RAIL	SCHIENE	
B13020–14	0294103400	0010		ENTRETOISE	DISTANCE PIECE	ZWISCHENSTUECK	
B13020–15	0294100900	0010	CC	LONGERON	LONGITUDINAL BEAM	LAENGSTRAEGER	
B13020–16	1120021000	0010		CREMAILLERE	TOOTHED RACK	ZAHNSTANGE	
B13020–17	0294100800	0010	COC	LONGERON	LONGITUDINAL BEAM	LAENGSTRAEGER	
B13020–18	0294171700	0010		BUTEE	STOP	ANSCHLAG	
B13030–0	0316 0000 DU	0010		LISTE DE PIECES	SPARE PARTS LIST	ERSATZTEILLISTE	
B13030–1	0294106500	0010		SUPPORT	SUPPORT	HALTER	
B13030–2	0294106400	0010		PLAQUETTE	SMALL PLATE	PLAETTCHEN	
B13030–3	1007062800	0010		RONDELLE	WASHER	UNTERLAGSSCHEIBE	
B13030–4	0294171500	0010		APPUI	SUPPORT	STUETZE	
B13030–6	0294106600	0010		SUPPORT	SUPPORT	HALTER	
B13030–7	0294171800	0010		ENTRETOISE	DISTANCE PIECE	ZWISCHENSTUECK	
B13030–8	0294172000	0010		GUIDE	GUIDE	FUEHRUNG	
B13030–9	0294203800	0010		EQUERRE	CORNER PIECE	WINKELSTUECK	
B13030–10	0294171600	0010	F 160–A	RAIL	RAIL	SCHIENE	
B13030–11	0315112700	0010	F 203–A	RAIL	RAIL	SCHIENE	

© BOBST SA – All rights reserved 1999

No IDENT.	No PIECE	=>	<=	REMARQUES	DESIGNATION	DESCRIPTION	BEZEICHNUNG	NOTE
B13040–0	**0316 0000 DW**	0010			LISTE DE PIECES	SPARE PARTS LIST	ERSATZTEILLISTE	
B13040–1	**1008 308433**	0010			ENTRETOISE	DISTANCE PIECE	ZWISCHENSTUECK	
B13040–2	**0242 144700**	0010			FIXATION	FIXTURE	BEFESTIGUNGSTEIL	
B13040–3	**1007 064800**	0010			RONDELLE	WASHER	UNTERLAGSSCHEIBE	
B13040–4	**1155 201201**	0010			JOINT CAOUTCHOUC	RUBBER SEAL	GUMMIDICHTUNG	
B13040–5	**1112 252000**	0010			BAGUE	RING	RING	
B13040–6	**1112 175600**	0010			DOUILLE A AIGUILLES	NEEDLE BUSHING	NADELLAGERBUCHSE	
B13040–7	**0294 106300**	0010			EMBOUT	END PIECE	ENDSTUECK	
B13040–8	**0294 106200**	0010			AXE	AXLE	ACHSE	
B13040–9	**1016 102601**	0010			RESSORT DE TORSION	TORSION SPRING	TORSIONSFEDER	
B13040–10	**0242 146400**	0010			ROULEAU	ROLLER	WALZE	
B13040–11	**0242 146300**	0010			ATTACHE	FIXTURE	BEFESTIGUNGSSTUECK	
B13040–12	**1104 289500**	0010			TAPIS	BELT	BAND	
B13040–13	**0294 105100**	0010			EQUERRE	CORNER PIECE	WINKELSTUECK	
B13040–14	**0294 105000**	0010			PLAQUE	PLATE	PLATTE	
B13040–15	**0294 107400**	0010			EQUERRE	CORNER PIECE	WINKELSTUECK	
B13040–16	**0294 107500**	0010			APPUI	SUPPORT	STUETZE	
B13040–17	**1008 308417**	0010			ENTRETOISE	DISTANCE PIECE	ZWISCHENSTUECK	
B13041–0	**0316 0000 DW**	0010			LISTE DE PIECES	SPARE PARTS LIST	ERSATZTEILLISTE	
B13041–1	**0294 106000**	0010			BRAS	ARM	ARM	
B13041–2	**871 100025**	0010			CIRCLIPS EXTERIEUR	OUTER SNAP RING	AEUSSERER SPANNRING	
B13041–3	**1007 225514**	0010			RONDELLE	WASHER	UNTERLAGSSCHEIBE	
B13041–4	**1111 022100**	0010			DOUILLE GLACIER	GLACIER BUSHING	GLACIER–BUCHSE	
B13041–5	**1117 163100**	0010			RONDELLE DE BUTEE	THRUST BEARING WASHER	DRUCKLAGERRING	
B13041–6	**0294 106100**	0010			SUPPORT	SUPPORT	HALTER	
B13041–7	**0242 145900**	0010			AXE	AXLE	ACHSE	
B13041–8	**0242 147300**	0010			ENTRETOISE	DISTANCE PIECE	ZWISCHENSTUECK	
B13041–9	**1111 044600**	0010			DOUILLE	BUSHING	BUCHSE	
B13041–10	**1117 163200**	0010			RONDELLE DE BUTEE	THRUST BEARING WASHER	DRUCKLAGERRING	
B13041–11	**0242 145800**	0010			AXE	AXLE	ACHSE	
B13041–12	**1113 172400**	0010		305805 C–2Z	GALET DE CAME	CAM ROLLER	NOCKENROLLE	
B13041–13	**1008 425047**	0010			ENTRETOISE	DISTANCE PIECE	ZWISCHENSTUECK	
B13041–14	**0294 105300**	0010			AXE	AXLE	ACHSE	
B13041–15	**1007 325005**	0010			RONDELLE D'EXTREMITE	END WASHER	ENDSCHEIBE	
B13042–0	**0316 0000 DW**	0010			LISTE DE PIECES	SPARE PARTS LIST	ERSATZTEILLISTE	
B13042–1	**1007 059400**	0010			RONDELLE	WASHER	UNTERLAGSSCHEIBE	
B13042–2	**1111 022100**	0010			DOUILLE GLACIER	GLACIER BUSHING	GLACIER–BUCHSE	
B13042–3	**1007 073600**	0010			RONDELLE	WASHER	UNTERLAGSSCHEIBE	
B13042–4	**1008 425515**	0010			ENTRETOISE	DISTANCE PIECE	ZWISCHENSTUECK	
B13042–5	**1113 172400**	0010		305805 C–2Z	GALET DE CAME	CAM ROLLER	NOCKENROLLE	
B13042–6	**0294 105200**	0010			AXE	AXLE	ACHSE	
B13042–7	**0294 158300**	0010			SUPPORT	SUPPORT	HALTER	
B13042–8	**1114 000200**	0010			AMORTISSEUR CAOUTCHOUC	RUBBER SHOCK ABSORBER	GUMMISTOSSDAEMPFER	
B13042–9	**0242 147200**	0010			ENTRETOISE	DISTANCE PIECE	ZWISCHENSTUECK	
B13042–10	**0294 106000**	0010			BRAS	ARM	ARM	
B13042–11	**1111 044600**	0010			DOUILLE	BUSHING	BUCHSE	
B13042–12	**1117 163200**	0010			RONDELLE DE BUTEE	THRUST BEARING WASHER	DRUCKLAGERRING	
B13042–13	**871 100030**	0010			CIRCLIPS EXTERIEUR	OUTER SNAP RING	AEUSSERER SPANNRING	

© BOBST SA – All rights reserved 1999

No IDENT.	No PIECE	=> <=	REMARQUES	DESIGNATION	DESCRIPTION	BEZEICHNUNG	NOTE
B13042–14	**0242 194 500**	0010		SUPPORT	SUPPORT	HALTER	
B13042–15	**1012 430 017**	0010		AXE	AXLE	ACHSE	
B13042–16	**1145 106 301**	0010		VERIN HYDRAULIQUE	HYDRAULIC JACK	HYDRAULISCHER HEBER	
B13042–17	**0294 122 100**	0010		BUTEE	STOP	ANSCHLAG	
B13042–18	**871 100 025**	0010		CIRCLIPS EXTERIEUR	OUTER SNAP RING	AEUSSERER SPANNRING	
B13042–19	**1007 225 514**	0010		RONDELLE	WASHER	UNTERLAGSSCHEIBE	
B13042–20	**0294 106 100**	0010		SUPPORT	SUPPORT	HALTER	
B13042–21	**1117 163 100**	0010		RONDELLE DE BUTEE	THRUST BEARING WASHER	DRUCKLAGERRING	
B13042–22	**0242 146 000**	0010		AXE	AXLE	ACHSE	
B13042–23	**0242 241 100**	0010		ECROU	NUT	MUTTER	
B13043–0	**0316 0000 DW**	0010		LISTE DE PIECES	SPARE PARTS LIST	ERSATZTEILLISTE	
B13043–1	**0294 105 400**	0010		TRAVERSE	CROSS PIECE	QUERSTUECK	
B13043–2	**0294 105 600**	0010		PROTECTION	GUARD	SCHUTZVORRICHTUNG	
B13043–3	**0294 105 800**	0010		GUIDE	GUIDE	FUEHRUNG	
B13043–4	**0294 105 900**	0010		RAIL	RAIL	SCHIENE	
B13043–5	**0294 105 500**	0010		PROTECTION	GUARD	SCHUTZVORRICHTUNG	
B13043–6	**0294 105 700**	0010		RAIL	RAIL	SCHIENE	
B13043–7	**1008 408 402**	0010		ENTRETOISE	DISTANCE PIECE	ZWISCHENSTUECK	
B13050–0	**0294 0000 AX**	0010	0315 0000 AX	LISTE DE PIECES	SPARE PARTS LIST	ERSATZTEILLISTE	
B13050–1	**0242 164 500**	0010		BUTEE	STOP	ANSCHLAG	
B13050–2	**1007 090 400**	0010		RONDELLE	WASHER	UNTERLAGSSCHEIBE	
B13050–3	**0242 170 500**	0010		ENTRETOISE	DISTANCE PIECE	ZWISCHENSTUECK	
B13050–4	**0242 170 600**	0010		PATIN	SLIDING SHOE	GLEITSCHUH	
B13050–5	**1007 208 403**	0010		RONDELLE	WASHER	UNTERLAGSSCHEIBE	
B13050–6	**0242 170 900**	0010		RENFORT	REINFORCEMENT	VERSTAERKUNG	
B13050–7	**1141 063 003**	0010		VERIN PNEUMATIQUE	PNEUMATIC JACK	PNEUMATIKHEBER	
B13050–8	**1141 063 400**	0010		BRIDE	CLAMP	KLAMMER	
B13050–9	**1004 011 300**	0010		ECROU 6 PANS	HEXAGON NUT	SECHSKANTMUTTER	
B13050–10	**0242 172 300**	0010		SUPPORT	SUPPORT	HALTER	
B13050–11	**1111 535 002**	0010		DOUILLE	BUSHING	BUCHSE	
B13050–12	**1008 440 040**	0010		ENTRETOISE	DISTANCE PIECE	ZWISCHENSTUECK	
B13050–13	**0242 172 200**	0010		POUSSOIR	PUSHER	STOESSEL	
B13051–0	**0294 0000 AX**	0010	0315 0000 AX	LISTE DE PIECES	SPARE PARTS LIST	ERSATZTEILLISTE	
B13051–1	**0242 170 000**	0010		POIGNEE	HANDLE	HANDGRIFF	
B13051–2	**1120 021 200**	0010		CREMAILLERE	TOOTHED RACK	ZAHNSTANGE	
B13051–8	**0294 108 500**	0010	CC	SUPPORT	SUPPORT	HALTER	
B13051–9	**0294 108 600**	0010		RAIL	RAIL	SCHIENE	
B13051–10	**0294 108 700**	0010		RENFORT	REINFORCEMENT	VERSTAERKUNG	
B13051–11	**0294 108 400**	0010	COC	SUPPORT	SUPPORT	HALTER	
B13051–12	**0294 108 900**	0010		SUPPORT	SUPPORT	HALTER	
B13051–13	**0294 108 800**	0010		BUTEE	STOP	ANSCHLAG	
B13051–14	**1114 001 800**	0010		AMORTISSEUR CAOUTCHOUC	RUBBER SHOCK ABSORBER	GUMMISTOSSDAEMPFER	
B13051–16	**0294 158 400**	0010		PLAQUETTE	SMALL PLATE	PLAETTCHEN	
B13051–17	**0242 169 900**	0010		CALE	SHIM	ZWISCHENLAGE	
B13051–18	**1126 004 400**	0010		ROULETTE	ROLLER	ROLLE	
B13051–19	**0294 0000 JC**	0010	F 160–A	CHARIOT	CARRIAGE	WAGEN	
B13051–20	**0315 0000 JD**	0010	F 203–A	CHARIOT	CARRIAGE	WAGEN	

© BOBST SA – All rights reserved 1999

No IDENT.	No PIECE	=>	<=	REMARQUES	DESIGNATION	DESCRIPTION	BEZEICHNUNG	NOTE
B13051–998	0315108300	0010		F 203–A	SCHEMA PNEUMATIQUE	PNEUMATIC DIAGRAM	PNEUMATIKPLAN	
B13051–999	0294148400	0010		F 160–A	SCHEMA PNEUMATIQUE	PNEUMATIC DIAGRAM	PNEUMATIKPLAN	
B18010–0	02940000QN	0010		F 160–A	LISTE DE PIECES	SPARE PARTS LIST	ERSATZTEILLISTE	
B18010–1	0294134300	0010			SUPPORT	SUPPORT	HALTER	
B18010–2	0294131900	0010			SUPPORT	SUPPORT	HALTER	
B18010–3	0294161300	0010			BUTEE	STOP	ANSCHLAG	
B18010–4	0294165200	0010			ALLONGE	EXTENSION	VERLAENGERUNG	
B18010–5	1002108078	0010			VIS MOLETEE	KNURLED SCREW	RAENDELSCHRAUBE	
B18010–6	1114026200	0010			RESSORT	SPRING	FEDER	
B18010–7	871100008	0010			CIRCLIPS EXTERIEUR	OUTER SNAP RING	AEUSSERER SPANNRING	
B18010–8	1012208014	0010			AXE	AXLE	ACHSE	
B18010–9	1008908044	0010			ENTRETOISE	DISTANCE PIECE	ZWISCHENSTUECK	
B18010–10	1008908043	0010			ENTRETOISE	DISTANCE PIECE	ZWISCHENSTUECK	
B18010–11	0294151200	0010			EQUERRE	CORNER PIECE	WINKELSTUECK	
B18010–12	0294137500	0010			DISTRIBUTEUR	DISTRIBUTER	VERTEILER	
B18010–13	0294134100	0010			ARBRE	SHAFT	WELLE	
B18010–14	0294134400	0010			PLAQUE	PLATE	PLATTE	
B18010–15	0294192400	0010			GUIDE	GUIDE	FUEHRUNG	
B18010–16	1121053500	0010			ROUE	WHEEL	RAD	
B18010–17	1120021500	0010			CREMAILLERE	TOOTHED RACK	ZAHNSTANGE	
B18010–18	0658315400	0010			PLAQUETTE	SMALL PLATE	PLAETTCHEN	
B18010–19	0294136400	0010			BUTEE	STOP	ANSCHLAG	
B18010–20	0294136800	0010			GUIDE	GUIDE	FUEHRUNG	
B18010–21	1010806002	0010			GOUPILLE ELASTIQUE	ROLL PIN	FEDERSTAHLSTIFT	
B18010–22	0294192300	0010			EMBASE	BASE	GRUNDTEIL	
B18010–23	1027014900	0010			BROSSE	BRUSH	BUERSTE	
B18010–24	1111709020	0010			DOUILLE	BUSHING	BUCHSE	
B18010–25	0294136900	0010			CHARIOT	CARRIAGE	WAGEN	
B18010–26	0294161100	0010			PROTECTION	GUARD	SCHUTZVORRICHTUNG	
B18010–27	1010808001	0010			GOUPILLE ELASTIQUE	ROLL PIN	FEDERSTAHLSTIFT	
B18010–28	0658284700	0010			LEVIER	LEVER	HEBEL	
B18010–29	0658283600	0010			PLOT	BLOCK	BLOCK	
B18010–30	0294137000	0010			AXE	AXLE	ACHSE	
B18010–31	1155023400	0010			JOINT CAOUTCHOUC	RUBBER SEAL	GUMMIDICHTUNG	
B18010–32	0294137600	0010			PLOT	BLOCK	BLOCK	
B18010–33	1155161700	0010			JOINT	SEAL	DICHTUNG	
B18010–34	0658283700	0010			PLAQUETTE	SMALL PLATE	PLAETTCHEN	
B18010–35	0294133200	0010			SUPPORT	SUPPORT	HALTER	
B18010–36	0294133300	0010			SUPPORT	SUPPORT	HALTER	
B18010–37	1157031800	0010			DISTRIBUTEUR	DISTRIBUTER	VERTEILER	
B18011–0	02940000QN	0010		F 160–A	LISTE DE PIECES	SPARE PARTS LIST	ERSATZTEILLISTE	
B18011–1	0294192300	0010			EMBASE	BASE	GRUNDTEIL	
B18011–2	1010806002	0010			GOUPILLE ELASTIQUE	ROLL PIN	FEDERSTAHLSTIFT	
B18011–3	1121053500	0010			ROUE	WHEEL	RAD	
B18011–4	1120021500	0010			CREMAILLERE	TOOTHED RACK	ZAHNSTANGE	
B18011–5	0658315400	0010			PLAQUETTE	SMALL PLATE	PLAETTCHEN	
B18011–6	0294192400	0010			GUIDE	GUIDE	FUEHRUNG	
B18011–7	0294134400	0010			PLAQUE	PLATE	PLATTE	

© BOBST SA – All rights reserved 1999

No IDENT.	No PIECE	=> <=	REMARQUES	DESIGNATION	DESCRIPTION	BEZEICHNUNG	NOTE
B18011–8	0315135500	0010		GUIDE	GUIDE	FUEHRUNG	
B18011–9	0294151200	0010		EQUERRE	CORNER PIECE	WINKELSTUECK	
B18011–10	0294151300	0010		SUPPORT	SUPPORT	HALTER	
B18011–11	0294151400	0010		SUPPORT	SUPPORT	HALTER	
B18011–12	0294136400	0010		BUTEE	STOP	ANSCHLAG	
B18011–13	0294136800	0010		GUIDE	GUIDE	FUEHRUNG	
B18011–14	1008408404	0010		ENTRETOISE	DISTANCE PIECE	ZWISCHENSTUECK	
B18011–15	0294136600	0010		CHAPE	FORK	DECKEL	
B18011–16	1111310003	0010		DOUILLE	BUSHING	BUCHSE	
B18011–17	1141032402	0010		ARTICULATION	JOINT	GELENK	
B18011–18	1141032007	0010		VERIN PNEUMATIQUE	PNEUMATIC JACK	PNEUMATIKHEBER	
B18011–19	1111055300	0010		EMBOUT A ROTULE	TOGGLE LINK SOCKET	GELENKSTANGENKOPF	
B18011–20	0294132200	0010		PLOT	BLOCK	BLOCK	
B18011–21	0294133400	0010		DISTRIBUTEUR	DISTRIBUTER	VERTEILER	
B18011–22	0294131900	0010		SUPPORT	SUPPORT	HALTER	
B18011–23	1002108078	0010		VIS MOLETEE	KNURLED SCREW	RAENDELSCHRAUBE	
B18011–24	0294165300	0010		ALLONGE	EXTENSION	VERLAENGERUNG	
B18011–25	0294161200	0010		BUTEE	STOP	ANSCHLAG	
B18011–26	0294133200	0010		SUPPORT	SUPPORT	HALTER	
B18011–27	0294133300	0010		SUPPORT	SUPPORT	HALTER	
B18011–28	1157031800	0010		DISTRIBUTEUR	DISTRIBUTER	VERTEILER	
B18011–29	1128123400	0010		VERIN PNEUMATIQUE	PNEUMATIC JACK	PNEUMATIKHEBER	
B18011–30	2308102300	0010		GAINE	SLEEVE	SCHUTZHUELLE	
B18011–31	2308102301	0010		RACCORD	CONNECTION	ANSCHLUSS	
B18011–32	0294137200	0010		SUPPORT	SUPPORT	HALTER	
B18011–998	0294115600	0010		SCHEMA PNEUMATIQUE	PNEUMATIC DIAGRAM	PNEUMATIKPLAN	
B18011–999	0294134200	0010		SCHEMA PNEUMATIQUE	PNEUMATIC DIAGRAM	PNEUMATIKPLAN	
B18030–0	0315 0000 QN	0010	F 203–A	LISTE DE PIECES	SPARE PARTS LIST	ERSATZTEILLISTE	
B18030–1	0315107500	0010		SUPPORT	SUPPORT	HALTER	
B18030–2	0294131900	0010		SUPPORT	SUPPORT	HALTER	
B18030–3	0294161300	0010		BUTEE	STOP	ANSCHLAG	
B18030–4	0294165200	0010		ALLONGE	EXTENSION	VERLAENGERUNG	
B18030–5	1002108078	0010		VIS MOLETEE	KNURLED SCREW	RAENDELSCHRAUBE	
B18030–6	1114017600	0010		RESSORT	SPRING	FEDER	
B18030–7	871100008	0010		CIRCLIPS EXTERIEUR	OUTER SNAP RING	AEUSSERER SPANNRING	
B18030–8	1012208014	0010		AXE	AXLE	ACHSE	
B18030–9	1008908044	0010		ENTRETOISE	DISTANCE PIECE	ZWISCHENSTUECK	
B18030–10	1008908043	0010		ENTRETOISE	DISTANCE PIECE	ZWISCHENSTUECK	
B18030–11	0294151200	0010		EQUERRE	CORNER PIECE	WINKELSTUECK	
B18030–12	0294137500	0010		DISTRIBUTEUR	DISTRIBUTER	VERTEILER	
B18030–13	0315107400	0010		ARBRE	SHAFT	WELLE	
B18030–14	0294134400	0010		PLAQUE	PLATE	PLATTE	
B18030–15	0294192400	0010		GUIDE	GUIDE	FUEHRUNG	
B18030–16	1121053500	0010		ROUE	WHEEL	RAD	
B18030–17	1120021500	0010		CREMAILLERE	TOOTHED RACK	ZAHNSTANGE	
B18030–18	0658315400	0010		PLAQUETTE	SMALL PLATE	PLAETTCHEN	
B18030–19	0294136400	0010		BUTEE	STOP	ANSCHLAG	
B18030–20	0294136800	0010		GUIDE	GUIDE	FUEHRUNG	
B18030–21	1010806002	0010		GOUPILLE ELASTIQUE	ROLL PIN	FEDERSTAHLSTIFT	

© BOBST SA – All rights reserved 1999

No IDENT.	No PIECE	=>	<=	REMARQUES	DESIGNATION	DESCRIPTION	BEZEICHNUNG	NOTE
B18030–22	0294192300	0010			EMBASE	BASE	GRUNDTEIL	
B18030–23	1027014900	0010			BROSSE	BRUSH	BUERSTE	
B18030–24	1111709020	0010			DOUILLE	BUSHING	BUCHSE	
B18030–25	0294136900	0010			CHARIOT	CARRIAGE	WAGEN	
B18030–26	0294161100	0010			PROTECTION	GUARD	SCHUTZVORRICHTUNG	
B18030–27	1010808001	0010			GOUPILLE ELASTIQUE	ROLL PIN	FEDERSTAHLSTIFT	
B18030–28	0658284700	0010			LEVIER	LEVER	HEBEL	
B18030–29	0658283600	0010			PLOT	BLOCK	BLOCK	
B18030–30	0294137000	0010			AXE	AXLE	ACHSE	
B18030–31	1155023400	0010			JOINT CAOUTCHOUC	RUBBER SEAL	GUMMIDICHTUNG	
B18030–32	0294137600	0010			PLOT	BLOCK	BLOCK	
B18030–33	1155161700	0010			JOINT	SEAL	DICHTUNG	
B18030–34	0658283700	0010			PLAQUETTE	SMALL PLATE	PLAETTCHEN	
B18030–35	0294133200	0010			SUPPORT	SUPPORT	HALTER	
B18030–36	0294133300	0010			SUPPORT	SUPPORT	HALTER	
B18030–37	1157031800	0010			DISTRIBUTEUR	DISTRIBUTER	VERTEILER	
B18031–0	03150000QN	0010		F 203–A	LISTE DE PIECES	SPARE PARTS LIST	ERSATZTEILLISTE	
B18031–1	0294192300	0010			EMBASE	BASE	GRUNDTEIL	
B18031–2	1010806002	0010			GOUPILLE ELASTIQUE	ROLL PIN	FEDERSTAHLSTIFT	
B18031–3	1121053500	0010			ROUE	WHEEL	RAD	
B18031–4	1120021500	0010			CREMAILLERE	TOOTHED RACK	ZAHNSTANGE	
B18031–5	0658315400	0010			PLAQUETTE	SMALL PLATE	PLAETTCHEN	
B18031–6	0294192400	0010			GUIDE	GUIDE	FUEHRUNG	
B18031–7	0294134400	0010			PLAQUE	PLATE	PLATTE	
B18031–8	0315135500	0010			GUIDE	GUIDE	FUEHRUNG	
B18031–9	0294151200	0010			EQUERRE	CORNER PIECE	WINKELSTUECK	
B18031–10	0294151300	0010			SUPPORT	SUPPORT	HALTER	
B18031–11	0294151400	0010			SUPPORT	SUPPORT	HALTER	
B18031–12	0294136400	0010			BUTEE	STOP	ANSCHLAG	
B18031–13	0294136800	0010			GUIDE	GUIDE	FUEHRUNG	
B18031–14	1008609004	0010			ENTRETOISE	DISTANCE PIECE	ZWISCHENSTUECK	
B18031–15	0294136600	0010			CHAPE	FORK	DECKEL	
B18031–16	1111020800	0010			DOUILLE	BUSHING	BUCHSE	
B18031–17	1141040402	0010			ARTICULATION	JOINT	GELENK	
B18031–18	1141040006	0010			VERIN PNEUMATIQUE	PNEUMATIC JACK	PNEUMATIKHEBER	
B18031–19	1111055400	0010			EMBOUT A ROTULE	TOGGLE LINK SOCKET	GELENKSTANGENKOPF	
B18031–20	0294132200	0010			PLOT	BLOCK	BLOCK	
B18031–21	0294133400	0010			DISTRIBUTEUR	DISTRIBUTER	VERTEILER	
B18031–22	0294131900	0010			SUPPORT	SUPPORT	HALTER	
B18031–23	1002108078	0010			VIS MOLETEE	KNURLED SCREW	RAENDELSCHRAUBE	
B18031–24	0294165300	0010			ALLONGE	EXTENSION	VERLAENGERUNG	
B18031–25	0294161200	0010			BUTEE	STOP	ANSCHLAG	
B18031–26	0294133200	0010			SUPPORT	SUPPORT	HALTER	
B18031–27	0294133300	0010			SUPPORT	SUPPORT	HALTER	
B18031–28	1157031800	0010			DISTRIBUTEUR	DISTRIBUTER	VERTEILER	
B18031–29	1128124500	0010			VERIN PNEUMATIQUE	PNEUMATIC JACK	PNEUMATIKHEBER	
B18031–30	2308102300	0010			GAINE	SLEEVE	SCHUTZHUELLE	
B18031–31	2308102301	0010			RACCORD	CONNECTION	ANSCHLUSS	
B18031–32	0294137200	0010			SUPPORT	SUPPORT	HALTER	

© BOBST SA – All rights reserved 1999

No IDENT.	No PIECE	=> <=	REMARQUES	DESIGNATION	DESCRIPTION	BEZEICHNUNG	NOTE
B18031–33	0294159900	0010		SUPPORT	SUPPORT	HALTER	
B18031–34	1111019100	0010		DOUILLE GLACIER	GLACIER BUSHING	GLACIER–BUCHSE	
B18031–998	0315107300	0010		SCHEMA PNEUMATIQUE	PNEUMATIC DIAGRAM	PNEUMATIKPLAN	
B18031–999	0315107600	0010		SCHEMA PNEUMATIQUE	PNEUMATIC DIAGRAM	PNEUMATIKPLAN	
C05010–0	03160000ED	0010		LISTE DE PIECES	SPARE PARTS LIST	ERSATZTEILLISTE	
C05010–1	1127046100	0010		BOITE	BOX	SCHACHTEL	
C05010–2	1008011039	0010		ENTRETOISE	DISTANCE PIECE	ZWISCHENSTUECK	
C05010–3	0294102300	0010		FLASQUE	FLANGE	FLANSCH	
C05010–4	1260020800	0010		FILTRE	FILTER	FILTER	
C05010–5	1155157600	0010		JOINT	SEAL	DICHTUNG	
C05010–6	1249000700	0010		VOYANT D'HUILE	OIL SIGHT GLASS	OELSCHAUGLASS	
C05010–7	0242050600	0010		CARTER	CASING	GEHAEUSE	
C05010–8	1010014200	0010		AXE	AXLE	ACHSE	
C05010–9	1255113900	0010		BOUCHON	CLOSING PLUG	VERSCHLUSSZAPFEN	
C05010–11	1013518006	0010		TOURILLON	STUD	DREHZAPFEN	
C05010–12	871100030	0010		CIRCLIPS EXTERIEUR	OUTER SNAP RING	AEUSSERER SPANNRING	
C05010–13	871000062	0010		CIRCLIPS INTERIEUR	INNER SNAP RING	INNERER SPANNRING	
C05010–14	1116229900	0010	6206–2RS1	ROULEMENT A BILLES	BALL BEARING	KUGELLAGER	
C05010–15	1121066200	0010		ROUE DENTEE	GEAR WHEEL	ZAHNRAD	
C05010–16	1121064800	0010		ROUE DENTEE	GEAR WHEEL	ZAHNRAD	
C05010–17	1007005600	0010		RONDELLE	WASHER	UNTERLAGSSCHEIBE	
C05010–18	0242111500	0010		ROUE	WHEEL	RAD	
C05010–19	0242109400	0010		SUPPORT	SUPPORT	HALTER	
C05010–20	0242109200	0010		ENTRETOISE	DISTANCE PIECE	ZWISCHENSTUECK	
C05011–0	03160000ED	0010		LISTE DE PIECES	SPARE PARTS LIST	ERSATZTEILLISTE	
C05011–1	0294103800	0010	CC	BATI	FRAME	GESTELL	
C05011–3	0294103900	0010	COC	BATI	FRAME	GESTELL	
C05011–6	1010210006	0010		AXE	AXLE	ACHSE	
C05011–7	0294117400	0010		ECLISSE	FISH PLATE	LASCHE	
C05011–8	0242109300	0010		COUVERCLE	COVER	DECKEL	
C05011–9	0294107300	0010		MANCHON	SLEEVE	MUFFE	
C05011–10	871100040	0010		CIRCLIPS EXTERIEUR	OUTER SNAP RING	AEUSSERER SPANNRING	
C05011–11	1116230900	0010	6208–2RS1	ROULEMENT A BILLES	BALL BEARING	KUGELLAGER	
C05011–12	871000080	0010		CIRCLIPS INTERIEUR	INNER SNAP RING	INNERER SPANNRING	
C05011–13	0242128800	0010		LIAISON	CONNECTING PIECE	VERBINDUNGSSTUECK	
C05011–14	1008011039	0010		ENTRETOISE	DISTANCE PIECE	ZWISCHENSTUECK	
C05011–16	1007212504	0010		RONDELLE	WASHER	UNTERLAGSSCHEIBE	
C05011–17	1007088200	0010		RONDELLE	WASHER	UNTERLAGSSCHEIBE	
C05011–18	1116220700	0010	6007–2RS1	ROULEMENT A BILLES	BALL BEARING	KUGELLAGER	
C05011–19	871000062	0010		CIRCLIPS INTERIEUR	INNER SNAP RING	INNERER SPANNRING	
C05011–20	1121050800	0010		ROUE	WHEEL	RAD	
C05011–21	0242109100	0010		AXE	AXLE	ACHSE	
C05011–22	1112271800	0010	50X60X25EGS	BAGUE	RING	RING	
C05011–23	1155206004	0010		JOINT	SEAL	DICHTUNG	
C05011–24	1008475010	0010		ENTRETOISE	DISTANCE PIECE	ZWISCHENSTUECK	
C05011–25	1116231500	0010	6210	ROULEMENT A BILLES	BALL BEARING	KUGELLAGER	
C05011–26	1121050600	0010		ROUE	WHEEL	RAD	
C05011–27	1007211009	0010		RONDELLE	WASHER	UNTERLAGSSCHEIBE	

© BOBST SA – All rights reserved 1999

No IDENT.	No PIECE	=> <=	REMARQUES	DESIGNATION	DESCRIPTION	BEZEICHNUNG	NOTE
C05011–28	0242114400	0010	F 160–A	ARBRE	SHAFT	WELLE	
C05011–29	0315100200	0010	F 203–A	ARBRE	SHAFT	WELLE	
C05011–30	0294110400	0010	F 160–A	TRAVERSE	CROSS PIECE	QUERSTUECK	
C05011–31	0315101800	0010	F 203–A	TRAVERSE	CROSS PIECE	QUERSTUECK	
C05011–32	0294110500	0010	F 160–A	TRAVERSE	CROSS PIECE	QUERSTUECK	
C05011–33	0315101700	0010	F 203–A	TRAVERSE	CROSS PIECE	QUERSTUECK	
C05012–0	03160000ED	0010		LISTE DE PIECES	SPARE PARTS LIST	ERSATZTEILLISTE	
C05012–2	0294110000	0010		EQUERRE	CORNER PIECE	WINKELSTUECK	
C05012–3	0242128900	0010		EQUERRE	CORNER PIECE	WINKELSTUECK	
C05012–6	0294112300	0010		BARRE	BAR	STANGE	
C05012–7	0294112200	0010		BARRE	BAR	STANGE	
C05012–8	0294136200	0010		BRIDE	CLAMP	KLAMMER	
C05012–9	1001206002	0010		VIS	SCREW	SCHRAUBE	
C05012–11	0242132600	0010	CC	EQUERRE	CORNER PIECE	WINKELSTUECK	
C05012–12	0242132500	0010	COC	EQUERRE	CORNER PIECE	WINKELSTUECK	
C05012–13	0294119200	0010		SUPPORT	SUPPORT	HALTER	
C05012–14	1008306302	0010	Ø 6.3/12X16	ENTRETOISE	DISTANCE PIECE	ZWISCHENSTUECK	
C05012–15	1008308420	0010	Ø 8.4/16X10	ENTRETOISE	DISTANCE PIECE	ZWISCHENSTUECK	
C05012–16	1008806031	0010	6P M6/M8X97	ENTRETOISE	DISTANCE PIECE	ZWISCHENSTUECK	
C05012–17	1008806029	0010	6P M6/M8X100	ENTRETOISE	DISTANCE PIECE	ZWISCHENSTUECK	
C05012–18	0294110100	0010	F 160–A	TOLE	METAL SHEET	BLECH	
C05012–19	0315102000	0010	F 203–A	TOLE	METAL SHEET	BLECH	
C05012–20	0294112700	0010	F 160–A	PLAQUE	PLATE	PLATTE	
C05012–21	0315102300	0010	F 203–A	PLAQUE	PLATE	PLATTE	
C05012–22	0294112500	0010	F 160–A	TRAVERSE	CROSS PIECE	QUERSTUECK	
C05012–23	0315102900	0010	F 203–A	TRAVERSE	CROSS PIECE	QUERSTUECK	
C05012–24	0294115800	0010	F 160–A	BARRETTE	CONNECTING PLATE	VERBINDUNGSSTEG	
C05012–25	0315103100	0010	F 203–A	BARRETTE	CONNECTING PLATE	VERBINDUNGSSTEG	
C05020–0	03160000EG	0010		LISTE DE PIECES	SPARE PARTS LIST	ERSATZTEILLISTE	
C05020–1	1004030500	0010		ECROU DE BLOCAGE	LOCK NUT	BLOCKIERMUTTER	
C05020–2	0444255400	0010		RONDELLE	WASHER	UNTERLAGSSCHEIBE	
C05020–3	0294102200	0010		MANCHON	SLEEVE	MUFFE	
C05020–4	1007098200	0010		RONDELLE	WASHER	UNTERLAGSSCHEIBE	
C05020–5	0584186000	0010		ECLISSE	FISH PLATE	LASCHE	
C05020–6	0242143700	0010		FLASQUE	FLANGE	FLANSCH	
C05020–7	1014208001	0010		VIS SPECIALE	SPECIAL SCREW	SPEZIALSCHRAUBE	
C05020–8	02420000DD	0010		ARBRE	SHAFT	WELLE	
C05080–0	03160000ES	0010		LISTE DE PIECES	SPARE PARTS LIST	ERSATZTEILLISTE	
C05080–1	0294126800	0010		PLAQUE	PLATE	PLATTE	
C05080–2	0294126700	0010		LARDON	CLAMPING BAR	SPANNLEISTE	
C05080–4	0294125100	0010		PLAQUE	PLATE	PLATTE	
C05080–5	0294125500	0010		LONGERON	LONGITUDINAL BEAM	LAENGSTRAEGER	
C05080–6	0294126000	0010		ROULEAU	ROLLER	WALZE	
C05080–7	1014315045	0010		VIS	SCREW	SCHRAUBE	
C05080–8	871100030	0010		CIRCLIPS EXTERIEUR	OUTER SNAP RING	AEUSSERER SPANNRING	
C05080–9	871000062	0010		CIRCLIPS INTERIEUR	INNER SNAP RING	INNERER SPANNRING	
C05080–10	1116229900	0010	6206–2RS1	ROULEMENT A BILLES	BALL BEARING	KUGELLAGER	

© BOBST SA – All rights reserved 1999

No IDENT.	No PIECE	=> <=	REMARQUES	DESIGNATION	DESCRIPTION	BEZEICHNUNG	NOTE
C05080–11	0294125600	0010		PALIER	PLUMMER–BLOCK	LAGER	
C05080–12	0294125700	0010		AXE	AXLE	ACHSE	
C05080–13	1104287100	0010		COURROIES (JEU DE 8)	BELTS (SET OF 8)	RIEMEN (SATZ VON 8)	
C05080–14	0294125300	0010		ENTRETOISE	DISTANCE PIECE	ZWISCHENSTUECK	
C05080–15	0294125400	0010		ENTRETOISE	DISTANCE PIECE	ZWISCHENSTUECK	
C05080–16	0294127800	0010		LONGERON	LONGITUDINAL BEAM	LAENGSTRAEGER	
C05080–17	0294125200	0010		PALIER	PLUMMER–BLOCK	LAGER	
C05080–18	0294146300	0010		ENTRETOISE	DISTANCE PIECE	ZWISCHENSTUECK	
C05080–19	0294122400	0010		ENTRETOISE	DISTANCE PIECE	ZWISCHENSTUECK	
C05080–20	0294174700	0010	F 160–A	SUPPORT	SUPPORT	HALTER	
C05080–21	0315122600	0010	F 203–A	SUPPORT	SUPPORT	HALTER	
C05081–0	03160000ES	0010		LISTE DE PIECES	SPARE PARTS LIST	ERSATZTEILLISTE	
C05081–1	1014315045	0010		VIS	SCREW	SCHRAUBE	
C05081–2	871100030	0010		CIRCLIPS EXTERIEUR	OUTER SNAP RING	AEUSSERER SPANNRING	
C05081–3	871000062	0010		CIRCLIPS INTERIEUR	INNER SNAP RING	INNERER SPANNRING	
C05081–4	1116229900	0010	6206–2RS1	ROULEMENT A BILLES	BALL BEARING	KUGELLAGER	
C05081–5	0294126000	0010		ROULEAU	ROLLER	WALZE	
C05081–6	0294125400	0010		ENTRETOISE	DISTANCE PIECE	ZWISCHENSTUECK	
C05081–7	0294125700	0010		AXE	AXLE	ACHSE	
C05081–8	0294125200	0010		PALIER	PLUMMER–BLOCK	LAGER	
C05081–9	0294122400	0010		ENTRETOISE	DISTANCE PIECE	ZWISCHENSTUECK	
C05081–10	0294126800	0010		PLAQUE	PLATE	PLATTE	
C05081–12	0294125000	0010		PLAQUE	PLATE	PLATTE	
C05081–13	0294126700	0010		LARDON	CLAMPING BAR	SPANNLEISTE	
C05081–14	0294112800	0010		AXE	AXLE	ACHSE	
C05081–15	1104287100	0010		COURROIES (JEU DE 8)	BELTS (SET OF 8)	RIEMEN (SATZ VON 8)	
C05081–16	0294125900	0010		ROULEAU	ROLLER	WALZE	
C05081–17	0294125800	0010		LIAISON	CONNECTING PIECE	VERBINDUNGSSTUECK	
C05081–18	0294113000	0010		ARBRE	SHAFT	WELLE	
C05081–19	0294113300	0010		PALIER	PLUMMER–BLOCK	LAGER	
C05081–21	1007210504	0010		RONDELLE	WASHER	UNTERLAGSSCHEIBE	
C05081–22	0294174700	0010	F 160–A	SUPPORT	SUPPORT	HALTER	
C05081–23	0315122600	0010	F 203–A	SUPPORT	SUPPORT	HALTER	
C05081–24	1124169000	0010	F 160–A	POULIE CRANTEE	TOOTHED PULLEY	GEZAHNTE RIEMENSCHEIBE	
C05081–25	1124181800	0010	F 203–A	POULIE CRANTEE	TOOTHED PULLEY	GEZAHNTE RIEMENSCHEIBE	
C05082–0	03160000ES	0010		LISTE DE PIECES	SPARE PARTS LIST	ERSATZTEILLISTE	
C05082–1	1010115015	0010		AXE	AXLE	ACHSE	
C05082–2	0444381200	0010		ENTRETOISE	DISTANCE PIECE	ZWISCHENSTUECK	
C05082–3	1116217900	0010	6002–2Z	ROULEMENT A BILLES	BALL BEARING	KUGELLAGER	
C05082–4	871000032	0010		CIRCLIPS INTERIEUR	INNER SNAP RING	INNERER SPANNRING	
C05082–5	1015008800	0010		GALET	ROLLER	ROLLE	
C05082–6	0294146200	0010		LEVIER	LEVER	HEBEL	
C05082–7	0294146000	0010		PLOT	BLOCK	BLOCK	
C05082–8	1010808005	0010		GOUPILLE ELASTIQUE	ROLL PIN	FEDERSTAHLSTIFT	
C05082–9	0294146100	0010		PLOT	BLOCK	BLOCK	
C05083–0	03160000ES	0010		LISTE DE PIECES	SPARE PARTS LIST	ERSATZTEILLISTE	
C05083–1	1007007500	0010		RONDELLE	WASHER	UNTERLAGSSCHEIBE	

© BOBST SA – All rights reserved 1999

No IDENT.	No PIECE	=> <=	REMARQUES	DESIGNATION	DESCRIPTION	BEZEICHNUNG	NOTE
C05083–2	871 000 052	0010		CIRCLIPS INTERIEUR	INNER SNAP RING	INNERER SPANNRING	
C05083–3	1116 229 400	0010	6205–2RS1	ROULEMENT A BILLES	BALL BEARING	KUGELLAGER	
C05083–4	0294 120 400	0010		ROULEAU	ROLLER	WALZE	
C05083–5	0294 120 600	0010		LEVIER	LEVER	HEBEL	
C05083–6	1002 210 016	0010		VIS	SCREW	SCHRAUBE	
C05083–7	0294 145 500	0010		SUPPORT	SUPPORT	HALTER	
C05083–8	1017 101 525	0010		RESSORT DE COMPRESSION	COMPRESSION SPRING	DRUCKFEDER	
C05083–9	1111 050 000	0010		DOUILLE	BUSHING	BUCHSE	
C05083–10	0294 145 300	0010		AXE	AXLE	ACHSE	
C05083–11	0294 145 600	0010		TIGE	ROD	STANGE	
C05083–12	0294 145 900	0010		FLASQUE	FLANGE	FLANSCH	
C05083–13	1111 022 900	0010		DOUILLE GLACIER	GLACIER BUSHING	GLACIER–BUCHSE	
C05083–14	0294 145 400	0010		FLASQUE	FLANGE	FLANSCH	
C05083–15	1007 225 512	0010		RONDELLE	WASHER	UNTERLAGSSCHEIBE	
C05083–16	0294 120 500	0010		LEVIER	LEVER	HEBEL	
C05083–17	0294 145 700	0010		ARBRE	SHAFT	WELLE	
C05083–18	0294 145 800	0010		ARBRE	SHAFT	WELLE	
C05084–0	0316 0000 ES	0010		LISTE DE PIECES	SPARE PARTS LIST	ERSATZTEILLISTE	
C05084–1	0294 0000 JN	0010		PROTECTION	GUARD	SCHUTZVORRICHTUNG	
C05084–2	1119 150 500	0010		ECROU	NUT	MUTTER	
C05084–3	1119 155 500	0010		RONDELLE	WASHER	UNTERLAGSSCHEIBE	
C05084–4	0294 113 400	0010		PLAQUE	PLATE	PLATTE	
C05084–5	0294 113 600	0010		ENTRETOISE	DISTANCE PIECE	ZWISCHENSTUECK	
C05084–6	0294 184 600	0010		AXE	AXLE	ACHSE	
C05084–7	1116 228 800	0010	6204–RS1	ROULEMENT A BILLES	BALL BEARING	KUGELLAGER	
C05084–8	1008 420 103	0010		ENTRETOISE	DISTANCE PIECE	ZWISCHENSTUECK	
C05084–11	871 100 020	0010		CIRCLIPS EXTERIEUR	OUTER SNAP RING	AEUSSERER SPANNRING	
C05084–12	0294 113 500	0010		ENTRETOISE	DISTANCE PIECE	ZWISCHENSTUECK	
C05084–13	871 100 030	0010		CIRCLIPS EXTERIEUR	OUTER SNAP RING	AEUSSERER SPANNRING	
C05084–14	1116 229 900	0010	6206–2RS1	ROULEMENT A BILLES	BALL BEARING	KUGELLAGER	
C05084–17	1008 308 426	0010		ENTRETOISE	DISTANCE PIECE	ZWISCHENSTUECK	
C05084–18	0294 130 400	0010	L=995MM	SUPPORT	SUPPORT	HALTER	
C05084–19	1007 208 404	0010		RONDELLE	WASHER	UNTERLAGSSCHEIBE	
C05084–20	0315 106 500	0010	L=1220MM	SUPPORT	SUPPORT	HALTER	
C05084–21	1015 058 600	0010	F 160–A	GALET	ROLLER	ROLLE	
C05084–22	1015 063 300	0010	F 203–A	GALET	ROLLER	ROLLE	
C05084–23	0294 113 200	0010	F 160–A	AXE	AXLE	ACHSE	
C05084–24	0294 216 000	0010	F 203–A	AXE	AXLE	ACHSE	
C05084–25	1104 260 800	0010	F 160–A	COURROIE CRANTEE	TOOTHED BELT	GEZAHNTER RIEMEN	
C05084–26	1104 314 400	0010	F 203–A	COURROIE CRANTEE	TOOTHED BELT	GEZAHNTER RIEMEN	
C05084–27	1124 169 100	0010	F 160–A	POULIE CRANTEE	TOOTHED PULLEY	GEZAHNTE RIEMENSCHEIBE	
C05084–28	1124 181 700	0010	F 203–A	POULIE CRANTEE	TOOTHED PULLEY	GEZAHNTE RIEMENSCHEIBE	
C05085–0	0316 0000 ES	0010		LISTE DE PIECES	SPARE PARTS LIST	ERSATZTEILLISTE	
C05085–1	1008 413 023	0010		ENTRETOISE	DISTANCE PIECE	ZWISCHENSTUECK	
C05085–2	1155 184 300	0010		JOINT	SEAL	DICHTUNG	
C05085–3	0242 134 600	0010		SUPPORT	SUPPORT	HALTER	
C05085–4	1008 406 306	0010		ENTRETOISE	DISTANCE PIECE	ZWISCHENSTUECK	
C05085–5	0294 124 500	0010		CALE	SHIM	ZWISCHENLAGE	

© BOBST SA – All rights reserved 1999

No IDENT.	No PIECE	=> <=	REMARQUES	DESIGNATION	DESCRIPTION	BEZEICHNUNG	NOTE
C05085–6	0294123100	0010		ENTRETOISE	DISTANCE PIECE	ZWISCHENSTUECK	
C05085–7	0294174900	0010		ENTRETOISE	DISTANCE PIECE	ZWISCHENSTUECK	
C05085–8	1002206005	0010		VIS MOLETEE	KNURLED SCREW	RAENDELSCHRAUBE	
C05085–9	0294174800	0010		TOLE	METAL SHEET	BLECH	
C05085–10	0294122900	0010		ENTRETOISE	DISTANCE PIECE	ZWISCHENSTUECK	
C05085–11	0294175000	0010		ENTRETOISE	DISTANCE PIECE	ZWISCHENSTUECK	
C05085–12	0294143100	0010		EQUERRE	CORNER PIECE	WINKELSTUECK	
C05085–13	0294122800	0010		ENTRETOISE	DISTANCE PIECE	ZWISCHENSTUECK	
C05085–14	1008308424	0010		ENTRETOISE	DISTANCE PIECE	ZWISCHENSTUECK	
C05085–15	1114020600	0010		SUPPORT	SUPPORT	HALTER	
C05085–16	0294124300	0010		CALE	SHIM	ZWISCHENLAGE	
C05085–17	0294123700	0010		TOLE	METAL SHEET	BLECH	
C05085–18	0294143200	0010		EQUERRE	CORNER PIECE	WINKELSTUECK	
C05085–19	0294123800	0010		TOLE	METAL SHEET	BLECH	
C05085–20	0294123000	0010		ENTRETOISE	DISTANCE PIECE	ZWISCHENSTUECK	
C05085–21	0294143300	0010		EQUERRE	CORNER PIECE	WINKELSTUECK	
C05085–22	0294157900	0010	SECHOIR	COUVERCLE	COVER	DECKEL	
C05085–23	0294159700	0010		COUVERCLE	COVER	DECKEL	
C05085–24	0294123900	0010		TOLE	METAL SHEET	BLECH	
C05085–25	0294157800	0010		EQUERRE	CORNER PIECE	WINKELSTUECK	
C05085–26	02940000JD	0010		CELLULE PHOTO–ELECTRIQUE	PHOTOELECTRIC CELL	PHOTOZELLE	
C05085–27	1259000900	0010		BRIDE DE FIXATION	FASTENING CLAMP	BEFESTIGUNGSKLAMMER	
C05086–0	03160000ES	0010		LISTE DE PIECES	SPARE PARTS LIST	ERSATZTEILLISTE	
C05086–1	0294126400	0010		TOLE	METAL SHEET	BLECH	
C05086–2	0294150500	0010	CC	JOUE	SIDE GUIDE	SEITENFUEHRUNG	
C05086–3	0294190100	0010		TOLE	METAL SHEET	BLECH	
C05086–4	0294190200	0010		TOLE	METAL SHEET	BLECH	
C05086–5	0294150600	0010	COC	JOUE	SIDE GUIDE	SEITENFUEHRUNG	
C05086–6	0294113900	0010		TRAVERSE	CROSS PIECE	QUERSTUECK	
C05086–7	0294126200	0010		TOLE	METAL SHEET	BLECH	
C05086–8	0294122900	0010		ENTRETOISE	DISTANCE PIECE	ZWISCHENSTUECK	
C05087–0	03160000ES	0010		LISTE DE PIECES	SPARE PARTS LIST	ERSATZTEILLISTE	
C05087–1	871100025	0010		CIRCLIPS EXTERIEUR	OUTER SNAP RING	AEUSSERER SPANNRING	
C05087–2	871000047	0010		CIRCLIPS INTERIEUR	INNER SNAP RING	INNERER SPANNRING	
C05087–3	1116219600	0010	6005–2RS1	ROULEMENT A BILLES	BALL BEARING	KUGELLAGER	
C05087–4	0242152300	0010		PALIER	PLUMMER–BLOCK	LAGER	
C05087–5	0294122300	0010		ARBRE	SHAFT	WELLE	
C05087–6	871100030	0010		CIRCLIPS EXTERIEUR	OUTER SNAP RING	AEUSSERER SPANNRING	
C05087–7	1116229900	0010	6206–2RS1	ROULEMENT A BILLES	BALL BEARING	KUGELLAGER	
C05087–8	0242206900	0010		LEVIER	LEVER	HEBEL	
C05087–9	1111031800	0010		DOUILLE GLISSA	GLISSA BUSHING	GLISSA–BUCHSE	
C05087–10	1128111400	0010		CHAPE	FORK	DECKEL	
C05087–11	1004011300	0010		ECROU 6 PANS	HEXAGON NUT	SECHSKANTMUTTER	
C05087–12	1255301400	0010		RACCORDS PNEUMATIQUES	PNEUMATIC CONNECTIONS	PNEUM. ANSCHLUESSE	
C05087–13	1141063003	0010		VERIN PNEUMATIQUE	PNEUMATIC JACK	PNEUMATIKHEBER	
C05087–14	1141063402	0010		ARTICULATION	JOINT	GELENK	
C05087–15	0242205100	0010		ENTRETOISE	DISTANCE PIECE	ZWISCHENSTUECK	
C05087–16	0242205000	0010		ATTACHE	FIXTURE	BEFESTIGUNGSSTUECK	

© BOBST SA – All rights reserved 1999

No IDENT.	No PIECE	=>	<=	REMARQUES	DESIGNATION	DESCRIPTION	BEZEICHNUNG	NOTE
C05087–17	1111 018600	0010			DOUILLE GLISSA	GLISSA BUSHING	GLISSA–BUCHSE	
C05087–18	1010 220025	0010			AXE	AXLE	ACHSE	
C05087–19	0294 132900	0010			PROTECTION	GUARD	SCHUTZVORRICHTUNG	
C05087–20	0242 207200	0010			PROTECTION	GUARD	SCHUTZVORRICHTUNG	
C05087–21	0294 122200	0010			EJECTEUR	EJECTOR	AUSWERFER	
C05087–22	0594 152200	0010			GUIDE	GUIDE	FUEHRUNG	
C05087–23	0242 206600	0010			EQUERRE	CORNER PIECE	WINKELSTUECK	
C05088–0	0316 0000 ES	0010			LISTE DE PIECES	SPARE PARTS LIST	ERSATZTEILLISTE	
C05088–1	0294 139500	0010			PIED	FOOT	FUSS	
C05088–2	0294 191800	0010			PLAQUETTE	SMALL PLATE	PLAETTCHEN	
C05088–3	1004 028300	0010			ECROU	NUT	MUTTER	
C05088–4	1007 122800	0010			RONDELLE	WASHER	UNTERLAGSSCHEIBE	
C05088–5	1007 122900	0010			RONDELLE	WASHER	UNTERLAGSSCHEIBE	
C05088–6	1004 130052	0010			ECROU	NUT	MUTTER	
C05088–7	0294 0000 MD	0010			PIED	FOOT	FUSS	
C05088–8	1006 002200	0010			TAMPON	PLUG	DUEBEL	
C05088–9	0294 154700	0010			ATTACHE	FIXTURE	BEFESTIGUNGSSTUECK	
C05088–10	0294 147300	0010			CANIVEAU	DUCT	RINNE	
C05088–11	0294 209500	0010		COC	PROTECTION	GUARD	SCHUTZVORRICHTUNG	
C05088–12	0294 209600	0010			PROTECTION	GUARD	SCHUTZVORRICHTUNG	
C05088–13	1007 069100	0010			RONDELLE	WASHER	UNTERLAGSSCHEIBE	
C05088–14	0294 113800	0010			PLOT	BLOCK	BLOCK	
C05088–15	0294 0000 LS	0010			TUBE	TUBE	ROHR	
C05088–16	0294 209400	0010		CC	PROTECTION	GUARD	SCHUTZVORRICHTUNG	
C05089–0	0316 0000 ES	0010			LISTE DE PIECES	SPARE PARTS LIST	ERSATZTEILLISTE	
C05089–1	1051 005700	0010			POIGNEE SPHERIQUE	BALL HANDLE	KUGELHANDGRIFF	
C05089–2	1111 540004	0010			DOUILLE	BUSHING	BUCHSE	
C05089–3	0594 175200	0010			BRIDE	CLAMP	KLAMMER	
C05089–5	1051 200802	0010			MANETTE	HANDLE	HANDGRIFF	
C05089–6	0594 170600	0010			SUPPORT	SUPPORT	HALTER	
C05089–7	0594 170700	0010			BRIDE	CLAMP	KLAMMER	
C05089–8	0594 170500	0010			GUIDE	GUIDE	FUEHRUNG	
C05089–9	0594 171000	0010			AXE	AXLE	ACHSE	
C05089–10	0594 162300	0010			BRIDE	CLAMP	KLAMMER	
C05089–12	846 540 010	0010			BAGUE D'ARRET	RETAINING RING	STELLRING	
X99010–0	0316 0000 DZ	0010			LISTE DE PIECES	SPARE PARTS LIST	ERSATZTEILLISTE	
X99010–1	1079 000200	0010			PROTECTION ANTI–BRUIT	NOISE GUARD	LAERMSCHUTZVERSCHALUNG	
X99010–2	0294 513100	0010			INDEX	POINTER	ZEIGER	
X99010–3	1055 000400	0010			TOURNEVIS	SCREWDRIVER	SCHRAUBENZIEHER	
X99010–4	0294 537100	0010			OUTIL	TOOL	WERKZEUG	
X99010–5	0294 184300	0010			SUPPORT	SUPPORT	HALTER	
X99010–6	0294 0000 NZ	0010			POIGNEE	HANDLE	HANDGRIFF	
X99010–7	0294 513200	0010			INDEX	POINTER	ZEIGER	
X99010–8	0294 508500	0010			COURROIE	BELT	RIEMEN	
X99010–9	1053 001800	0010		L=75 H=4	CLEF INBUS	ALLEN WRENCH	INBUSSCHLUESSEL	
X99010–10	1053 000500	0010		L=85 H=5	CLEF INBUS	ALLEN WRENCH	INBUSSCHLUESSEL	
X99010–11	1053 000600	0010		L=92 H=6	CLEF INBUS	ALLEN WRENCH	INBUSSCHLUESSEL	

© BOBST SA – All rights reserved 1999

No IDENT.	No PIECE	=> <=	REMARQUES	DESIGNATION	DESCRIPTION	BEZEICHNUNG	NOTE
X99010–12	1053 008 00	0010	L=108 H=8	CLEF INBUS	ALLEN WRENCH	INBUSSCHLUESSEL	
X99010–13	1158 002 90 0	0010	0...4	MANOMETRE	MANOMETER	MANOMETER	
X99010–14	1255 204 80 0	0010		TUYAU FLEXIBLE	FLEXIBLE HOSE	FLEXIBLER SCHLAUCH	
X99010–15	1158 016 40 0	0010	0...160	MANOMETRE	MANOMETER	MANOMETER	
X99010–16	0294 542 20 0	0010	L=550 H=8	RALLONGE	EXTENSION	VERLAENGERUNGSSTUECK	
X99010–17	1255 202 20 0	0010		EMBOUT	END PIECE	ENDSTUECK	
X99010–18	1254 217 10 0	0010		RACCORD	CONNECTION	ANSCHLUSS	
X99010–19	1255 150 60 0	0010		RACCORD	CONNECTION	ANSCHLUSS	
X99010–20	1055 002 80 0	0010	Ø 6MM	BROCHE	CRANK PIN	STIFT	
X99010–21	1055 006 10 0	0010	Ø 10MM	BROCHE	CRANK PIN	STIFT	
X99010–22	1153 008 00	0010		BURETTE A HUILE	OIL CAN	OELKANNE	
X99011–0	0316 0000 DZ	0010		LISTE DE PIECES	SPARE PARTS LIST	ERSATZTEILLISTE	
X99011–1	0294 0000 KZ	0010	0	PERFORATEUR	PERFORATOR	PERFORATOR	
X99011–2	0294 162 90 0	0010	*	SUPPORT	SUPPORT	HALTER	
X99011–3	1111 047 00	0010	*	DOUILLE	BUSHING	BUCHSE	
X99011–4	0294 163 10 0	0010	*	RONDELLE	WASHER	UNTERLAGSSCHEIBE	
X99011–5	1017 104 01 2	0010	*	RESSORT DE COMPRESSION	COMPRESSION SPRING	DRUCKFEDER	
X99011–6	0294 163 00 0	0010	*	AXE	AXLE	ACHSE	
X99011–7	0294 162 60 0	0010	*	POINCON	PUNCH	STEMPEL	
X99011–8	0294 162 70 0	0010	*	POINCON	PUNCH	STEMPEL	
X99011–9	0294 186 00 0	0010	*	PLAQUETTE	SMALL PLATE	PLAETTCHEN	
X99011–10	0294 164 20 0	0010	*	BURIN	CHISEL	MEISSEL	
X99011–11	1005 206 00 2	0010	*	ECROU	NUT	MUTTER	
X99011–12	0294 162 50 0	0010	*	ENTRETOISE	DISTANCE PIECE	ZWISCHENSTUECK	
X99011–13	0294 162 80 0	0010	*	PLAQUE	PLATE	PLATTE	
X99011–14	0294 162 40 0	0010	*	SUPPORT	SUPPORT	HALTER	
X99011–15	0294 163 20 0	0010	*	SUPPORT	SUPPORT	HALTER	
X99011–16	1111 112 01 0	0010	*	DOUILLE	BUSHING	BUCHSE	
X99011–17	0294 163 30 0	0010	*	EXCENTRIQUE	ECCENTRIC	EXZENTER	
X99011–18	1118 015 00 0	0010	*	ROTULE	BALL AND SOCKET JOINT	KUGELGELENK	
X99011–19	0294 163 40 0	0010	*	SUPPORT	SUPPORT	HALTER	
X99011–20	0294 163 50 0	0010	*	POIGNEE	HANDLE	HANDGRIFF	
X99011–21	1051 003 50 0	0010	*	POIGNEE	HANDLE	HANDGRIFF	
X99012–0	0316 0000 DZ	0010		LISTE DE PIECES	SPARE PARTS LIST	ERSATZTEILLISTE	
X99012–1	1027 013 30 0	0010		BROSSE	BRUSH	BUERSTE	
X99012–2	1052 020 10 0	0010	L=8X10	CLEF A FOURCHE	FORK WRENCH	GABELSCHLUESSEL	
X99012–3	1052 010 90 0	0010	L=9X11	CLEF A FOURCHE	FORK WRENCH	GABELSCHLUESSEL	
X99012–4	1052 019 70 0	0010	L=12X14	CLEF A FOURCHE	FORK WRENCH	GABELSCHLUESSEL	
X99012–5	1052 020 20 0	0010	L=13X17	CLEF A FOURCHE	FORK WRENCH	GABELSCHLUESSEL	
X99012–6	1052 010 10 0	0010	L=18X19	CLEF A FOURCHE	FORK WRENCH	GABELSCHLUESSEL	
X99012–7	1052 011 90 0	0010	L=19X22	CLEF A FOURCHE	FORK WRENCH	GABELSCHLUESSEL	
X99012–8	1052 020 30 0	0010	L=19X24	CLEF A FOURCHE	FORK WRENCH	GABELSCHLUESSEL	
X99012–9	1053 023 80 0	0010		CLEF A CANON	HOLLOW KEY	STECKSCHLUESSEL	
Y99010–1	824 300 000	0001	/M5	VIS A TETE 6–PANS	HEXAGON SCREW	SECHSKANTSCHRAUBE	
Y99010–2	824 400 000	0001	M6/	VIS A TETE 6–PANS	HEXAGON SCREW	SECHSKANTSCHRAUBE	
Y99010–3	871 300 000	0001	INOX /M5	VIS A TETE 6–PANS	HEXAGON SCREW	SECHSKANTSCHRAUBE	
Y99010–4	871 200 000	0001	INOX M6/M10	VIS A TETE 6–PANS	HEXAGON SCREW	SECHSKANTSCHRAUBE	
Y99010–5	861 600 000	0001	ZING.–PASS.	VIS A TETE 6–PANS	HEXAGON SCREW	SECHSKANTSCHRAUBE	

© BOBST SA – All rights reserved 1999

No IDENT.	No PIECE	=>	<=	REMARQUES	DESIGNATION	DESCRIPTION	BEZEICHNUNG	NOTE
Y99010–6	**874 500 000**	0001		LAITON	VIS A TETE 6–PANS	HEXAGON SCREW	SECHSKANTSCHRAUBE	
Y99010–7	**824 600 000**	0001		/M5	VIS A TETE 6–PANS	HEXAGON SCREW	SECHSKANTSCHRAUBE	
Y99010–8	**824 700 000**	0001		M6/	VIS A TETE 6–PANS	HEXAGON SCREW	SECHSKANTSCHRAUBE	
Y99010–9	**822 600 000**	0001			VIS A TETE 6–PANS	HEXAGON SCREW	SECHSKANTSCHRAUBE	
Y99010–10	**816 000 000**	0001			VIS A TETE CYL.A TROU 6–PANS	SOCKET HEAD CAP SCREW	INNENSECHSKANTZYLINDERSCHRAUBE	
Y99010–11	**871 400 000**	0001		INOX	VIS A TETE CYL.A TROU 6–PANS	SOCKET HEAD CAP SCREW	INNENSECHSKANTZYLINDERSCHRAUBE	
Y99010–12	**877 000 000**	0001		CHROME	VIS A TETE CYL.A TROU 6–PANS	SOCKET HEAD CAP SCREW	INNENSECHSKANTZYLINDERSCHRAUBE	
Y99010–13	**816 100 000**	0001			VIS A TETE CYL.A TROU 6–PANS	SOCKET HEAD CAP SCREW	INNENSECHSKANTZYLINDERSCHRAUBE	
Y99010–14	**871 800 000**	0001		INOX	VIS A TETE CYL.A TROU 6–PANS	SOCKET HEAD CAP SCREW	INNENSECHSKANTZYLINDERSCHRAUBE	
Y99010–15	**815 000 000**	0001			VIS A TETE CYLINDRIQUE BOMBEE	LENS CYLINDER HEAD SCREW	LINSENZYLINDERSCHRAUBE	
Y99010–16	**872 200 000**	0001			VIS A TETE CYL.A TROU 6–PANS	SOCKET HEAD CAP SCREW	INNENSECHSKANTZYLINDERSCHRAUBE	
Y99010–17	**810 300 000**	0001		/M5	VIS A TETE CYLINDRIQUE	CYLINDER HEAD SCREW	ZYLINDERKOPFSCHRAUBE	
Y99010–18	**810 400 000**	0001		M6/	VIS A TETE CYLINDRIQUE	CYLINDER HEAD SCREW	ZYLINDERKOPFSCHRAUBE	
Y99010–19	**876 300 000**	0001		INOX	VIS A TETE CYLINDRIQUE	CYLINDER HEAD SCREW	ZYLINDERKOPFSCHRAUBE	
Y99010–20	**877 300 000**	0001		CHROME	VIS A TETE CYLINDRIQUE	CYLINDER HEAD SCREW	ZYLINDERKOPFSCHRAUBE	
Y99010–21	**860 400 000**	0001		ZING.–PASS.	VIS A TETE CYLINDRIQUE	CYLINDER HEAD SCREW	ZYLINDERKOPFSCHRAUBE	
Y99010–22	**874 000 000**	0001		LAITON	VIS A TETE CYLINDRIQUE	CYLINDER HEAD SCREW	ZYLINDERKOPFSCHRAUBE	
Y99010–23	**810 600 000**	0001			VIS A TETE CYLINDRIQUE	CYLINDER HEAD SCREW	ZYLINDERKOPFSCHRAUBE	
Y99010–24	**813 500 000**	0001			VIS A TETE CYLINDRIQUE	CYLINDER HEAD SCREW	ZYLINDERKOPFSCHRAUBE	
Y99010–25	**877 200 000**	0001		CHROME	VIS A TETE CYLINDRIQUE	CYLINDER HEAD SCREW	ZYLINDERKOPFSCHRAUBE	
Y99010–26	**860 200 000**	0001		ZING.–PASS.	VIS A TETE CYLINDRIQUE	CYLINDER HEAD SCREW	ZYLINDERKOPFSCHRAUBE	
Y99010–27	**860 100 000**	0001		ZING.–PASS.	VIS A TETE CYLINDRIQUE BOMBEE	LENS CYLINDER HEAD SCREW	LINSENZYLINDERSCHRAUBE	
Y99010–28	**878 000 000**	0001		CHROME MAT	VIS A TETE CYLINDRIQUE BOMBEE	LENS CYLINDER HEAD SCREW	LINSENZYLINDERSCHRAUBE	
Y99010–29	**872 000 000**	0001			VIS CONIQUE A TROU 6–PANS	COUNTERSUNK SOCKET HEAD SCREW	INNENSECHSKANT–SENKSCHRAUBE	
Y99010–30	**872 100 000**	0001			VIS CONIQUE A TROU 6–PANS	COUNTERSUNK SOCKET HEAD SCREW	INNENSECHSKANT–SENKSCHRAUBE	
Y99010–31	**811 900 000**	0001		/M5	VIS A TETE CONIQUE 90	COUNTER SUNK SCREW 90	SENKSCHRAUBE 90	
Y99010–32	**812 000 000**	0001		M6/	VIS A TETE CONIQUE 90	COUNTER SUNK SCREW 90	SENKSCHRAUBE 90	
Y99010–33	**873 500 000**	0001		CHROME	VIS A TETE CONIQUE 90	COUNTER SUNK SCREW 90	SENKSCHRAUBE 90	
Y99010–34	**874 200 000**	0001		LAITON /M5	VIS A TETE CONIQUE 90	COUNTER SUNK SCREW 90	SENKSCHRAUBE 90	
Y99010–35	**874 300 000**	0001		LAITON M6/	VIS A TETE CONIQUE 90	COUNTER SUNK SCREW 90	SENKSCHRAUBE 90	
Y99010–36	**812 200 000**	0001			VIS A TETE CONIQUE 90	COUNTER SUNK SCREW 90	SENKSCHRAUBE 90	
Y99010–37	**812 700 000**	0001		/M5	VIS A TETE CONIQUE 90	COUNTER SUNK SCREW 90	SENKSCHRAUBE 90	
Y99010–38	**812 800 000**	0001		M6/	VIS A TETE CONIQUE 90	COUNTER SUNK SCREW 90	SENKSCHRAUBE 90	
Y99010–39	**860 600 000**	0001		ZING.–PASS.	VIS A TETE CONIQUE 90	COUNTER SUNK SCREW 90	SENKSCHRAUBE 90	
Y99010–40	**878 100 000**	0001			VIS A TETE CONIQUE 90	COUNTER SUNK SCREW 90	SENKSCHRAUBE 90	
Y99010–41	**819 100 000**	0001			VIS SANS TETE	SET SCREW	GEWINDESTIFT	
Y99010–42	**861 000 000**	0001		ZING.–PASS.	VIS SANS TETE	SET SCREW	GEWINDESTIFT	
Y99010–43	**820 600 000**	0001			VIS SANS TETE	SET SCREW	GEWINDESTIFT	
Y99010–44	**821 600 000**	0001		/M5	VIS SANS TETE	SET SCREW	GEWINDESTIFT	
Y99010–45	**821 700 000**	0001		M6/	VIS SANS TETE	SET SCREW	GEWINDESTIFT	
Y99010–46	**861 300 000**	0001		ZING.–PASS.	VIS SANS TETE	SET SCREW	GEWINDESTIFT	
Y99010–47	**819 500 000**	0001			VIS SANS TETE A POINTE	SET SCREW WITH CONE POINT	GEWINDESTIFT MIT SPITZE	
Y99010–48	**820 900 000**	0001			VIS SANS TETE A POINTE	SET SCREW WITH CONE POINT	GEWINDESTIFT MIT SPITZE	
Y99010–49	**819 500 000**	0001			VIS SANS TETE A TETON	SET SCREW WITH DOG POINT	GEWINDESTIFT MIT ZAPFEN	
Y99010–50	**861 200 000**	0001		ZING.–PASS.	VIS SANS TETE A TETON	SET SCREW WITH DOG POINT	GEWINDESTIFT MIT ZAPFEN	
Y99010–51	**821 200 000**	0001		/M5	VIS SANS TETE A TETON	SET SCREW WITH DOG POINT	GEWINDESTIFT MIT ZAPFEN	
Y99010–52	**821 300 000**	0001		M6/	VIS SANS TETE A TETON	SET SCREW WITH DOG POINT	GEWINDESTIFT MIT ZAPFEN	
Y99010–53	**817 200 000**	0001		/M12	GOUJON	STUD	STIFTSCHRAUBE	
Y99010–54	**817 300 000**	0001		M16/	GOUJON	STUD	STIFTSCHRAUBE	
Y99010–55	**871 900 000**	0001		INOX	GOUJON	STUD	STIFTSCHRAUBE	

© BOBST SA – All rights reserved 1999

No IDENT.	No PIECE	=> <=	REMARQUES	DESIGNATION	DESCRIPTION	BEZEICHNUNG	NOTE
Y99010–56	**831 700 000**	0001	0,8 D	ECROU 6 PANS	HEXAGON NUT	SECHSKANTMUTTER	
Y99010–57	**871 700 000**	0001	INOX	ECROU 6 PANS	HEXAGON NUT	SECHSKANTMUTTER	
Y99010–58	**863 000 000**	0001	ZING.–PASS.	ECROU 6 PANS	HEXAGON NUT	SECHSKANTMUTTER	
Y99010–59	**874 700 000**	0001	LAITON	ECROU 6 PANS	HEXAGON NUT	SECHSKANTMUTTER	
Y99010–60	**831 300 000**	0001	0,5 D	ECROU 6 PANS	HEXAGON NUT	SECHSKANTMUTTER	
Y99010–61	**862 900 000**	0001	ZING.–PASS.	ECROU 6 PANS	HEXAGON NUT	SECHSKANTMUTTER	
Y99010–62	**831 900 000**	0001	M4/M10	ECROU CRENELE	CASTELLATED NUT	KRONENMUTTER	
Y99010–63	**831 900 000**	0001	M12/M20	ECROU CRENELE	CASTELLATED NUT	KRONENMUTTER	
Y99010–64	**874 100 000**	0001	M6/ LAITON	VIS A TETE CYLINDRIQUE	CYLINDER HEAD SCREW	ZYLINDERKOPFSCHRAUBE	
Y99010–65	**876 500 000**	0001	INOX	VIS A TETE CYLINDRIQUE BOMBEE	LENS CYLINDER HEAD SCREW	LINSENZYLINDERSCHRAUBE	
Y99011–1	**832 500 000**	0001		ECROU A OREILLE	WING NUT	FLUEGELMUTTER	
Y99011–2	**832 500 000**	0001	INOX	ECROU A OREILLE	WING NUT	FLUEGELMUTTER	
Y99011–3	**863 500 000**	0001		ECROU	NUT	MUTTER	
Y99011–4	**839 000 000**	0001		ECROU EN T	T–NUT	T–MUTTER	
Y99011–5	**832 800 000**	0001		RONDELLE D'EXTREMITE	END WASHER	ENDSCHEIBE	
Y99011–6	**877 700 000**	0001	CHROME	RONDELLE D'EXTREMITE	END WASHER	ENDSCHEIBE	
Y99011–7	**874 600 000**	0001	LAITON	RONDELLE D'EXTREMITE	END WASHER	ENDSCHEIBE	
Y99011–8	**833 100 000**	0001		RONDELLE	WASHER	UNTERLAGSSCHEIBE	
Y99011–9	**876 200 000**	0001	INOX	RONDELLE	WASHER	UNTERLAGSSCHEIBE	
Y99011–10	**862 000 000**	0001	ZING.–PASS.	RONDELLE	WASHER	UNTERLAGSSCHEIBE	
Y99011–11	**876 000 000**	0001	LAITON	RONDELLE	WASHER	UNTERLAGSSCHEIBE	
Y99011–12	**833 900 000**	0001		RONDELLE RESSORT	SPRING WASHER	FEDERSCHEIBE	
Y99011–13	**862 300 000**	0001	ZING.–PASS.	RONDELLE RESSORT	SPRING WASHER	FEDERSCHEIBE	
Y99011–14	**824 200 000**	0001		RONDELLE ELASTIQUE	SPRING WASHER	FEDERSCHEIBE	
Y99011–15	**862 500 000**	0001	ZING.–PASS.	RONDELLE ELASTIQUE	SPRING WASHER	FEDERSCHEIBE	
Y99011–16	**834 300 000**	0001	/D1 45MM	RONDELLE ELASTIQUE	SPRING WASHER	FEDERSCHEIBE	
Y99011–17	**871 600 000**	0001	INOX	RONDELLE ELASTIQUE	SPRING WASHER	FEDERSCHEIBE	
Y99011–18	**862 800 000**	0001		RONDELLE DE SURETE	SAFETY WASHER	SICHERUNGSSCHEIBE	
Y99011–19	**833 500 000**	0001		CALE DE SERRAGE	TIGHTENING SHIM	SPANNPLAETTCHEN	
Y99011–20	**871 100 000**	0001		CIRCLIPS EXTERIEUR	OUTER SNAP RING	AEUSSERER SPANNRING	
Y99011–21	**871 000 000**	0001		CIRCLIPS INTERIEUR	INNER SNAP RING	INNERER SPANNRING	
Y99011–22	**835 500 000**	0001		GOUPILLE CYLINDRIQUE	CYLINDRICAL PIN	ZYLINDRISCHER STIFT	
Y99011–23	**835 400 000**	0001		GOUPILLE CONIQUE	TAPERED PIN	KONISCHER STIFT	
Y99011–24	**836 000 000**	0001		GOUPILLE CONIQUE FILETEE	THREADED TAPERED PIN	KONISCHER GEWINDESTIFT	
Y99011–25	**836 100 000**	0001		GOUPILLE CONIQUE	TAPERED PIN	KONISCHER STIFT	
Y99011–26	**835 100 000**	0001		GOUPILLE FENDUE	SPLIT PIN	SPLINT	
Y99011–27	**870 100 000**	0001		GOUPILLE ELASTIQUE	ROLL PIN	FEDERSTAHLSTIFT	
Y99011–28	**870 200 000**	0001	SERIE LEGERE	GOUPILLE ELASTIQUE	ROLL PIN	FEDERSTAHLSTIFT	
Y99011–29	**844 100 000**	0001		CLAVETTE PARALLELE	PARALLEL KEY	PARALLELKEIL	
Y99011–30	**844 500 000**	0001	MINCE	CLAVETTE PARALLELE	PARALLEL KEY	PARALLELKEIL	
Y99011–31	**874 800 000**	0001	CUIVRE	RIVET	RIVET	NIETE	
Y99011–32	**840 300 000**	0001	ACIER	RIVET	RIVET	NIETE	
Y99011–33	**875 200 000**	0001	ALUMINIUM	RIVET	RIVET	NIETE	
Y99011–34	**842 300 000**	0001		RIVET	RIVET	NIETE	
Y99011–35	**842 400 000**	0001		RIVET	RIVET	NIETE	
Y99011–36	**875 000 000**	0001	CUIVRE	RIVET	RIVET	NIETE	
Y99011–37	**875 100 000**	0001	ALUMINIUM	RIVET	RIVET	NIETE	
Y99011–38	**829 100 000**	0001	ZING.–PASS.	VIS A BOIS	WOOD SCREW	HOLZSCHRAUBE	
Y99011–39	**829 200 000**	0001		VIS A BOIS	WOOD SCREW	HOLZSCHRAUBE	
Y99011–40	**846 500 000**	0001		BAGUE D'ARRET	RETAINING RING	STELLRING	

© BOBST SA – All rights reserved 1999

No IDENT.	No PIECE	=> <=	REMARQUES	DESIGNATION	DESCRIPTION	BEZEICHNUNG	NOTE
Y99011–41	**836 400 000**	0001		BOUCHON	CLOSING PLUG	VERSCHLUSSZAPFEN	
Y99011–42	**829 700 000**	0001		ANNEAU A VIS	SCREW RING	SCHRAUBENRING	
Y99011–45	**834 200 000**	0001	ZING.–PASS.	RONDELLE ELASTIQUE	SPRING WASHER	FEDERSCHEIBE	
Y99011–46	**834 400 000**	0001	PHOSPHATEES	RONDELLE ELASTIQUE	SPRING WASHER	FEDERSCHEIBE	
Y99011–47	**876 600 000**	0001	INOX	RONDELLE ELASTIQUE	SPRING WASHER	FEDERSCHEIBE	
Y99011–48	**876 700 000**	0001	INOX	RONDELLE DE SURETE	SAFETY WASHER	SICHERUNGSSCHEIBE	
Y99012–1	**816 500 000**	0001		VIS A PORTEE	STER SCREW	STUFENSCHRAUBE	
Y99012–2	**829 400 000**	0001		VIS A BOIS	WOOD SCREW	HOLZSCHRAUBE	
Y99012–3	**827 200 000**	0001	ZING.–PASS.	BOULON	BOLT	BOLZEN	
Y99012–4	**834 400 000**	0001		RONDELLE ELASTIQUE	SPRING WASHER	FEDERSCHEIBE	
Y99012–5	**833 600 000**	0001		CALE DE SERRAGE	TIGHTENING SHIM	SPANNPLAETTCHEN	
Y99012–6	**836 300 000**	0001	RECTIFIE M6	GOUPILLE CYLINDRIQUE	CYLINDRICAL PIN	ZYLINDRISCHER STIFT	
Y99012–7	**836 200 000**	0001	RECTIFIE H6	GOUPILLE CYLINDRIQUE	CYLINDRICAL PIN	ZYLINDRISCHER STIFT	
Y99012–8	**814 300 000**	0001		VIS A TETE CONIQUE 60	COUNTER SUNK SCREW 60	SENKSCHRAUBE 60	
Y99012–9	**823 000 000**	0001		VIS A TETE CUBIQUE	CUBIC HEAD SCREW	WUERFELKOPFSCHRAUBE	
Y99012–10	**823 200 000**	0001		VIS A TETE CUBIQUE	CUBIC HEAD SCREW	WUERFELKOPFSCHRAUBE	
Y99012–11	**823 400 000**	0001		VIS A TETE CUBIQUE	CUBIC HEAD SCREW	WUERFELKOPFSCHRAUBE	

© BOBST SA – All rights reserved 1999

No Pièce	No Ident.	Remarques
0242 0000 CL	B05040–11	F 160–A
0242 0000 CO	B01010–1	F 160–A
0242 0000 DC	B05070–8	
0242 0000 DD	C05020–8	
0242 0500 00	B11010–9	
0242 0504 00	B11015–5	
0242 0505 00	B11015–8	
0242 0506 00	C05010–7	
0242 0507 00	B05041–9	
0242 0508 00	B11015–1	
0242 0512 00	B11010–8	
0242 0513 00	B11030–6	
0242 1091 00	B05043–16	
0242 1091 00	C05011–21	
0242 1092 00	B05041–19	
0242 1092 00	C05010–20	
0242 1093 00	B05042–4	
0242 1093 00	C05011–8	
0242 1094 00	B05041–18	
0242 1094 00	C05010–19	
0242 1096 00	B11016–18	
0242 1097 00	B11016–11	
0242 1098 00	B10010–1	
0242 1100 00	B10010–21	
0242 1102 00	B10010–19	
0242 1102 00	B11016–4	
0242 1103 00	B11016–5	
0242 1106 00	B10011–2	
0242 1107 00	B11016–14	
0242 1109 00	B11016–3	
0242 1115 00	B05041–17	
0242 1115 00	C05010–18	
0242 1117 00	B11070–29	
0242 1117 00	B11071–34	
0242 1118 00	B11070–31	
0242 1118 00	B11071–32	
0242 1119 00	B11070–30	
0242 1119 00	B11071–31	
0242 1120 00	B11070–33	

No Pièce	No Ident.	Remarques
0242 1120 00	B11071–30	
0242 1121 00	B11070–23	
0242 1121 00	B11071–23	
0242 1122 00	B11070–26	
0242 1122 00	B11071–27	
0242 1125 00	B05042–2	
0242 1125 00	B05043–2	
0242 1127 00	B11013–3	
0242 1128 00	B11013–13	
0242 1128 00	B11014–13	
0242 1130 00	B11030–5	
0242 1131 00	B11061–2	
0242 1132 00	B11011–23	
0242 1133 00	B11030–12	
0242 1134 00	B11010–1	
0242 1135 00	B11020–6	
0242 1136 00	B11020–11	F 160–A
0242 1137 00	B11020–4	
0242 1144 00	B05042–14	F 160–A
0242 1144 00	C05011–28	F 160–A
0242 1151 00	B11060–15	
0242 1153 00	B11060–13	
0242 1154 00	B11060–8	0,30MM
0242 1155 00	B11060–10	0,30MM
0242 1156 00	B11060–16	
0242 1157 00	B11060–11	
0242 1158 00	B11060–14	
0242 1162 00	B11062–8	F 160–A
0242 1165 00	B11060–4	COC
0242 1166 00	B11060–2	CC
0242 1168 00	B11040–28	
0242 1224 00	B11015–2	
0242 1225 00	B11011–16	
0242 1228 00	B10010–3	
0242 1229 00	B10010–18	
0242 1229 00	B10011–13	
0242 1237 00	B11016–13	
0242 1238 00	B11016–19	
0242 1241 00	B10013–19	

No Pièce	No Ident.	Remarques
0242 1249 00	B10013–9	
0242 1249 00	B11012–4	
0242 1251 00	B10012–2	
0242 1252 00	B10012–9	
0242 1254 00	B10013–21	
0242 1255 00	B10012–12	F 160–A
0242 1288 00	C05011–13	
0242 1289 00	C05012–3	
0242 1295 00	B11016–1	
0242 1325 00	B05051–9	
0242 1325 00	C05012–12	COC
0242 1326 00	B05051–11	
0242 1326 00	C05012–11	CC
0242 1329 00	B05050–7	
0242 1334 00	B05050–14	F 160–A
0242 1346 00	C05085–3	
0242 1386 00	B11060–17	
0242 1404 00	B02010–12	
0242 1437 00	B05060–10	
0242 1437 00	B05070–6	
0242 1437 00	C05020–6	
0242 1447 00	B13040–2	
0242 1458 00	B13041–11	
0242 1459 00	B13041–7	
0242 1460 00	B13042–22	
0242 1463 00	B13040–11	
0242 1464 00	B13040–10	
0242 1472 00	B13042–9	
0242 1473 00	B13041–8	
0242 1523 00	C05087–4	
0242 1624 00	B11070–28	
0242 1624 00	B11071–29	
0242 1645 00	B13050–1	
0242 1648 00	B13020–10	
0242 1670 00	B11060–6	
0242 1684 00	B13010–11	
0242 1684 00	B13011–7	
0242 1699 00	B13051–17	
0242 1700 00	B13051–1	

No Pièce	No Ident.	Remarques
0242 1705 00	B13050–3	
0242 1706 00	B13050–4	
0242 1709 00	B13050–6	
0242 1722 00	B13050–13	
0242 1723 00	B13050–10	
0242 1927 00	B05051–23	F 160–A
0242 1942 00	B10010–28	
0242 1942 00	B10011–18	
0242 1944 00	B11061–8	
0242 1945 00	B13042–14	
0242 1954 00	B11014–20	
0242 2050 00	C05087–16	
0242 2051 00	C05087–15	
0242 2066 00	C05087–23	
0242 2069 00	C05087–8	
0242 2072 00	C05087–20	
0242 2114 00	B05052–3	
0242 2125 00	B11070–14	
0242 2125 00	B11071–14	
0242 2280 00	B11060–12	
0242 2370 00	B11070–20	
0242 2370 00	B11071–20	
0242 2411 00	B13042–23	
0242 2449 00	B09012–21	
0242 2452 00	B09011–10	F 160–A
0242 2454 00	B09012–18	
0242 2457 00	B09012–11	
0242 2458 00	B09012–15	
0242 2459 00	B09010–2	
0242 2460 00	B09012–5	CC
0242 2461 00	B09012–17	
0242 2468 00	B09010–6	
0247 0507 00	A04020–10	
0247 0508 00	A04020–24	
0247 1156 00	A04020–8	
0247 1295 00	A90010–8	
0247 1298 00	A90010–2	
0247 1947 00	A03070–2	
0247 2019 00	A03020–34	

No Pièce	No Ident.	Remarques
0247 2066 00	A04020–7	
0256 2247 00	A04080–12	
0294 0000 AH	B11020–0	0315 0000 AH
0294 0000 AJ	B11040–0	0315 0000 AJ
0294 0000 AM	B10030–0	0315 0000 AM
0294 0000 AR	B02010–0	0315 0000 AR
0294 0000 AR	B02020–0	0315 0000 AR
0294 0000 AR	B02021–0	0315 0000 AR
0294 0000 AR	B02080–0	0315 0000 AR
0294 0000 AX	B13050–0	0315 0000 AX
0294 0000 AX	B13051–0	0315 0000 AX
0294 0000 BB	B05040–0	0315 0000 BB
0294 0000 BL	B02110–0	0315 0000 BL
0294 0000 FW	B02021–14	
0294 0000 FX	B02020–36	F 160–A
0294 0000 JC	B13051–19	F 160–A
0294 0000 JD	C05085–26	
0294 0000 JM	B09012–29	F 160–A
0294 0000 JN	C05084–1	
0294 0000 JZ	B02010–7	F 160–A
0294 0000 KX	B10030–6	0
0294 0000 KZ	X99011–1	0
0294 0000 LS	C05088–15	
0294 0000 MD	A01030–16	
0294 0000 MD	A01040–14	
0294 0000 MD	B01011–5	
0294 0000 MD	C05088–7	
0294 0000 ND	A04060–4	
0294 0000 NK	A04052–6	
0294 0000 NO	A04092–10	
0294 0000 NV	A20010–7	
0294 0000 NX	A90010–7	
0294 0000 NY	A04091–1	
0294 0000 NZ	X99010–6	
0294 0000 OA	A04092–1	
0294 0000 OB	A03050–9	CC
0294 0000 OD	A02204–5	
0294 0000 OH	A03070–10	
0294 0000 OP	A04052–17	

© BOBST SA – All rights reserved 1999

No Pièce	No Ident.	Remarques
0294 0000 PC	A04093–20	
0294 0000 PD	A03060–14	
0294 0000 PF	A03030–66	
0294 0000 QG	B10050–0	0315 0000 QG
0294 0000 QN	B18010–0	F 160–A
0294 0000 QN	B18011–0	F 160–A
0294 0000 QO	B02030–0	0315 0000 QO
0294 0000 QO	B02090–0	0315 0000 QO
0294 0000 RJ	A04030–0	0315 0000 RJ
0294 0000 TG	B02030–6	
0294 0000 TM	B10100–6	0
0294 0000 TV	B02030–12	
0294 0000 TV	B02090–8	
0294 0000 TV	B02100–9	
0294 0000 UD	B11040–34	F 160–A
0294 0000 UE	B10050–16	F 160–A
0294 0000 UF	B10050–18	F 160–A
0294 0500 00	B10011–9	
0294 0501 00	B10010–13	
0294 0502 00	B11020–9	F 160–A
0294 0800 00	A04021–14	
0294 0801 00	A04021–13	
0294 0803 00	A01030–21	
0294 0804 00	A04020–26	
0294 0806 00	A03020–33	
0294 0807 00	A03020–24	
0294 0808 00	A03021–17	
0294 0809 00	A04090–1	
0294 1000 00	B01010–10	CC
0294 1001 00	B01010–16	COC
0294 1002 00	B05060–15	MACH.1–4 GR.
0294 1004 00	B05060–2	MACH.1–4 GR.
0294 1005 00	B13011–1	
0294 1006 00	B13010–14	
0294 1007 00	B13020–13	
0294 1008 00	B13020–17	COC
0294 1009 00	B13020–15	CC
0294 1010 00	B13010–10	
0294 1010 00	B13011–8	

No Pièce	No Ident.	Remarques
0294 1011 00	B13010–20	
0294 1012 00	B13010–24	
0294 1013 00	B13010–15	
0294 1014 00	B13010–5	
0294 1015 00	B11060–3	COC
0294 1016 00	B11060–1	CC
0294 1017 00	B13020–9	
0294 1020 00	B05060–8	MACH.1–4 GR.
0294 1021 00	B05060–11	MACH.1–4 GR.
0294 1022 00	B05060–13	MACH.1–4 GR.
0294 1022 00	B05070–3	
0294 1022 00	C05020–3	
0294 1023 00	B05041–3	
0294 1023 00	C05010–3	
0294 1024 00	B01010–14	
0294 1025 00	B01010–15	
0294 1026 00	B05042–1	
0294 1027 00	B05043–4	
0294 1028 00	B10011–1	
0294 1029 00	B10010–2	
0294 1032 00	B10013–18	
0294 1034 00	B13020–14	
0294 1035 00	B10020–2	
0294 1036 00	B02030–1	
0294 1036 00	B02090–1	
0294 1036 00	B02100–1	
0294 1037 00	B01010–7	F 160–A
0294 1038 00	C05011–1	CC
0294 1039 00	C05011–3	COC
0294 1041 00	B11071–36	F 160–A
0294 1042 00	B11070–4	
0294 1047 00	B11072–1	
0294 1050 00	B13040–14	
0294 1051 00	B13040–13	
0294 1052 00	B13042–6	
0294 1053 00	B13041–14	
0294 1054 00	B13043–1	
0294 1055 00	B13043–5	
0294 1056 00	B13043–2	

No Pièce	No Ident.	Remarques
0294 1057 00	B13043–6	
0294 1058 00	B13043–3	
0294 1059 00	B13043–4	
0294 1060 00	B13041–1	
0294 1060 00	B13042–10	
0294 1061 00	B13041–6	
0294 1061 00	B13042–20	
0294 1062 00	B13040–8	
0294 1063 00	B13040–7	
0294 1064 00	A01030–11	
0294 1064 00	B13030–2	
0294 1065 00	B13030–1	
0294 1066 00	B13030–6	
0294 1068 00	B10013–5	
0294 1070 00	B10013–8	
0294 1072 00	B02010–10	
0294 1073 00	B05042–5	
0294 1073 00	C05011–9	
0294 1074 00	B13040–15	
0294 1075 00	B13040–16	
0294 1076 00	B13010–8	
0294 1080 00	B11012–10	
0294 1084 00	B13051–11	COC
0294 1085 00	B13051–8	CC
0294 1086 00	B13051–9	
0294 1087 00	B13051–10	
0294 1088 00	B13051–13	
0294 1089 00	B13051–12	
0294 1090 00	B11014–4	
0294 1091 00	B10010–17	
0294 1092 00	B11061–9	
0294 1093 00	B11070–8	
0294 1096 00	B05052–8	
0294 1097 00	B05052–17	F 160–A
0294 1098 00	B05052–15	F 160–A
0294 1099 00	B05052–4	
0294 1100 00	C05012–2	
0294 1101 00	C05012–18	F 160–A
0294 1103 00	B05052–13	

No Pièce	No Ident.	Remarques
0294 1104 00	B05042–18	F 160–A
0294 1104 00	C05011–30	F 160–A
0294 1105 00	B05042–16	F 160–A
0294 1105 00	C05011–32	F 160–A
0294 1106 00	B05052–19	F 160–A
0294 1108 00	B11061–10	
0294 1114 00	B01010–5	F 160–A
0294 1115 00	B05050–6	
0294 1117 00	B05051–5	
0294 1119 00	B05051–27	F 160–A
0294 1120 00	B05050–16	F 160–A
0294 1121 00	B05050–3	
0294 1122 00	C05012–7	
0294 1123 00	C05012–6	
0294 1124 00	B05050–4	
0294 1125 00	B05043–18	F 160–A
0294 1125 00	C05012–22	F 160–A
0294 1126 00	B05050–8	
0294 1127 00	C05012–20	F 160–A
0294 1128 00	C05081–14	
0294 1130 00	C05081–18	
0294 1132 00	C05084–23	F 160–A
0294 1133 00	C05081–19	
0294 1134 00	C05084–4	
0294 1135 00	C05084–12	
0294 1136 00	C05084–5	
0294 1138 00	C05088–14	
0294 1139 00	C05086–6	
0294 1141 00	B10061–12	
0294 1142 00	B10060–2	
0294 1144 00	B10061–11	
0294 1146 00	B10061–1	
0294 1152 00	B01010–12	
0294 1155 00	B02010–17	F 160–A
0294 1156 00	B01010–998	F 160–A
0294 1156 00	B05050–997	F 160–A
0294 1156 00	B10041–999	F 160–A
0294 1156 00	B11030–999	F 160–A
0294 1156 00	B11040–999	F 160–A

No Pièce	No Ident.	Remarques
0294 1156 00	B18011–998	
0294 1158 00	C05012–24	F 160–A
0294 1159 00	B11040–36	F 160–A
0294 1161 00	B11040–10	
0294 1162 00	B11040–30	F 160–A
0294 1164 00	B11040–20	
0294 1166 00	B11040–17	
0294 1167 00	B11040–19	
0294 1168 00	B11020–3	
0294 1174 00	C05011–7	
0294 1180 00	B10100–4	
0294 1185 00	B10040–12	
0294 1185 00	B10041–14	
0294 1186 00	B10040–7	
0294 1187 00	B10041–7	
0294 1192 00	C05012–13	
0294 1194 00	B05052–2	
0294 1195 00	B10012–6	
0294 1196 00	B02010–999	F 160–A
0294 1196 00	B10050–999	F 160–A
0294 1196 00	B10060–999	F 160–A
0294 1197 00	B02010–5	F 160–A
0294 1198 00	B02010–2	
0294 1200 00	B02010–1	F 160–A
0294 1204 00	C05083–4	
0294 1205 00	C05083–16	
0294 1206 00	C05083–5	
0294 1209 00	B02131–5	
0294 1209 00	B02141–6	
0294 1209 00	B02151–7	
0294 1209 00	B02161–8	
0294 1209 00	B02171–9	
0294 1209 00	B02181–10	
0294 1209 00	B02191–11	
0294 1209 00	B02241–5	
0294 1209 00	B02251–6	
0294 1209 00	B02261–7	
0294 1209 00	B02271–8	
0294 1209 00	B02281–9	

© BOBST SA – All rights reserved 1999

No Pièce	No Ident.	Remarques
0294 120900	B02291–10	
0294 120900	B02301–11	
0294 121000	B02131–10	
0294 121000	B02141–11	
0294 121000	B02151–12	
0294 121000	B02161–13	
0294 121000	B02171–14	
0294 121000	B02181–15	
0294 121000	B02191–16	
0294 121200	B02132–25	
0294 121200	B02142–25	
0294 121200	B02152–26	
0294 121200	B02162–26	
0294 121200	B02172–27	
0294 121200	B02182–27	
0294 121200	B02192–27	
0294 121200	B02242–25	
0294 121200	B02252–25	
0294 121200	B02262–26	
0294 121200	B02272–26	
0294 121200	B02282–27	
0294 121200	B02292–27	
0294 121200	B02302–27	
0294 121300	B02131–7	
0294 121300	B02141–8	
0294 121300	B02151–9	
0294 121300	B02152–21	
0294 121300	B02161–10	
0294 121300	B02162–21	
0294 121300	B02171–11	
0294 121300	B02172–21	
0294 121300	B02181–12	
0294 121300	B02182–21	
0294 121300	B02191–13	
0294 121300	B02192–21	
0294 121300	B02241–7	
0294 121300	B02251–8	
0294 121300	B02261–9	
0294 121300	B02262–21	

No Pièce	No Ident.	Remarques
0294 121300	B02271–10	
0294 121300	B02272–21	
0294 121300	B02281–11	
0294 121300	B02282–21	
0294 121300	B02291–12	
0294 121300	B02292–21	
0294 121300	B02301–13	
0294 121300	B02302–21	
0294 121400	B02152–22	
0294 121400	B02262–22	
0294 121500	B02131–9	
0294 121500	B02141–10	
0294 121500	B02151–11	
0294 121500	B02161–12	
0294 121500	B02171–13	
0294 121500	B02181–14	
0294 121500	B02191–15	
0294 121600	B02132–11	
0294 121600	B02142–11	
0294 121600	B02152–11	
0294 121600	B02162–11	
0294 121600	B02172–11	
0294 121600	B02182–11	
0294 121600	B02192–11	
0294 121700	B02132–16	
0294 121700	B02142–16	
0294 121700	B02152–16	
0294 121700	B02162–16	
0294 121700	B02172–16	
0294 121700	B02182–16	
0294 121700	B02192–16	
0294 121800	B02132–15	
0294 121800	B02142–15	
0294 121800	B02152–15	
0294 121800	B02162–15	
0294 121800	B02172–15	
0294 121800	B02182–15	
0294 121800	B02192–15	
0294 121900	B02132–18	

No Pièce	No Ident.	Remarques
0294 121900	B02142–18	
0294 121900	B02152–18	
0294 121900	B02162–18	
0294 121900	B02172–18	
0294 121900	B02182–18	
0294 121900	B02192–18	
0294 122100	B13042–17	
0294 122200	C05087–21	
0294 122300	C05087–5	
0294 122400	C05080–19	
0294 122400	C05081–9	
0294 122700	B01010–17	
0294 122800	C05085–13	
0294 122900	C05085–10	
0294 122900	C05086–8	
0294 123000	C05085–20	
0294 123100	C05085–6	
0294 123400	B02090–3	F160–A
0294 123500	B02090–5	
0294 123700	C05085–17	
0294 123800	C05085–19	
0294 123900	C05085–24	
0294 124300	C05085–16	
0294 124500	C05085–5	
0294 124700	B09010–14	
0294 124800	B09010–12	
0294 124900	B09010–21	F160–A
0294 125000	C05081–12	
0294 125100	C05080–4	
0294 125200	C05080–17	
0294 125200	C05081–8	
0294 125300	C05080–14	
0294 125400	C05080–15	
0294 125400	C05081–6	
0294 125500	C05080–5	
0294 125600	C05080–11	
0294 125700	C05080–12	
0294 125700	C05081–7	
0294 125800	C05081–17	

No Pièce	No Ident.	Remarques
0294 125900	C05081–16	
0294 126000	C05080–6	
0294 126000	C05081–5	
0294 126200	C05086–7	
0294 126400	C05086–1	
0294 126600	B09012–4	COC
0294 126700	C05080–2	
0294 126700	C05081–13	
0294 126800	C05080–1	
0294 126800	C05081–10	
0294 127800	C05080–16	
0294 127900	B09012–2	
0294 128200	B09011–6	
0294 128300	B09010–1	
0294 128400	B09010–5	
0294 129900	B02131–12	
0294 130400	C05084–18	L=995MM
0294 130800	B02020–24	
0294 130800	B02021–1	
0294 130900	B02020–13	
0294 131000	B02020–16	F160–A
0294 131300	B02030–2	
0294 131400	B11062–6	
0294 131500	B02030–11	
0294 131500	B02100–5	CC
0294 131800	B02020–9	
0294 131900	B18010–2	
0294 131900	B18011–22	
0294 131900	B18030–2	
0294 131900	B18031–22	
0294 132000	B02020–7	
0294 132200	B18011–20	
0294 132200	B18031–20	
0294 132400	B02020–4	
0294 132400	B02021–8	
0294 132600	B11061–1	
0294 132800	B02020–37	F160–A
0294 132900	C05087–19	
0294 133000	B02020–10	

No Pièce	No Ident.	Remarques
0294 133100	B02020–11	
0294 133200	B18010–35	
0294 133200	B18011–26	
0294 133200	B18030–35	
0294 133200	B18031–26	
0294 133300	B18010–36	
0294 133300	B18011–27	
0294 133300	B18030–36	
0294 133300	B18031–27	
0294 133400	B18011–21	
0294 133400	B18031–21	
0294 133600	B02030–5	
0294 133600	B02090–4	
0294 133600	B02100–3	
0294 133800	B02131–11	
0294 133800	B02141–12	
0294 133800	B02151–13	
0294 133800	B02161–14	
0294 133800	B02171–15	
0294 133800	B02181–16	
0294 133800	B02191–17	
0294 133900	B02132–24	
0294 133900	B02142–24	
0294 133900	B02152–25	
0294 133900	B02162–25	
0294 133900	B02172–26	
0294 133900	B02182–26	
0294 133900	B02192–26	
0294 133900	B02242–24	
0294 133900	B02252–24	
0294 133900	B02262–25	
0294 133900	B02272–25	
0294 133900	B02282–26	
0294 133900	B02292–26	
0294 133900	B02302–26	
0294 134000	B02132–22	
0294 134000	B02142–22	
0294 134000	B02152–23	
0294 134000	B02162–23	

© BOBST SA – All rights reserved 1999

No Pièce	No Ident.	Remarques
0294 134000	B02172–24	
0294 134000	B02182–24	
0294 134000	B02192–24	
0294 134000	B02242–22	
0294 134000	B02252–22	
0294 134000	B02262–23	
0294 134000	B02272–23	
0294 134000	B02282–24	
0294 134000	B02292–24	
0294 134000	B02302–24	
0294 134100	B18010–13	
0294 134200	B01010–999	F 160–A
0294 134200	B05050–998	F 160–A
0294 134200	B18011–999	
0294 134300	B18010–1	
0294 134400	B18010–14	
0294 134400	B18011–7	
0294 134400	B18030–14	
0294 134400	B18031–7	
0294 134500	B02132–23	
0294 134500	B02142–23	
0294 134500	B02152–24	
0294 134500	B02162–24	
0294 134500	B02172–25	
0294 134500	B02182–25	
0294 134500	B02192–25	
0294 134500	B02242–23	
0294 134500	B02252–23	
0294 134500	B02262–24	
0294 134500	B02272–24	
0294 134500	B02282–25	
0294 134500	B02292–25	
0294 134500	B02302–25	
0294 134600	B02131–14	
0294 134600	B02141–15	
0294 134600	B02151–16	
0294 134600	B02161–17	
0294 134600	B02171–18	
0294 134600	B02181–19	

No Pièce	No Ident.	Remarques
0294 134600	B02191–20	
0294 134600	B02241–14	
0294 134600	B02251–15	
0294 134600	B02261–16	
0294 134600	B02271–17	
0294 134600	B02281–18	
0294 134600	B02291–19	
0294 134600	B02301–20	
0294 134700	B02131–13	
0294 134700	B02141–14	
0294 134700	B02151–15	
0294 134700	B02161–16	
0294 134700	B02171–17	
0294 134700	B02181–18	
0294 134700	B02191–19	
0294 134700	B02241–13	
0294 134700	B02251–14	
0294 134700	B02261–15	
0294 134700	B02271–16	
0294 134700	B02281–17	
0294 134700	B02291–18	
0294 134700	B02301–19	
0294 134800	B02132–5	
0294 134800	B02142–5	
0294 134800	B02152–5	
0294 134800	B02162–5	
0294 134800	B02172–5	
0294 134800	B02182–5	
0294 134800	B02192–5	
0294 134800	B02242–5	
0294 134800	B02252–5	
0294 134800	B02262–5	
0294 134800	B02272–5	
0294 134800	B02282–5	
0294 134800	B02292–5	
0294 134800	B02302–5	
0294 135000	B09012–9	
0294 135100	B09012–6	
0294 135300	B02100–8	

No Pièce	No Ident.	Remarques
0294 135400	B02100–6	COC
0294 135500	B02100–7	
0294 135700	B02100–4	
0294 135800	B02162–22	
0294 135800	B02172–23	
0294 135800	B02182–23	
0294 135800	B02192–23	
0294 135800	B02272–22	
0294 135800	B02282–23	
0294 135800	B02292–23	
0294 135800	B02302–23	
0294 135900	B02172–22	
0294 135900	B02182–22	
0294 135900	B02192–22	
0294 135900	B02282–22	
0294 135900	B02292–22	
0294 135900	B02302–22	
0294 136000	B05051–13	
0294 136100	B05051–14	
0294 136200	C05012–8	
0294 136300	B10013–6	
0294 136400	B18010–19	
0294 136400	B18011–12	
0294 136400	B18030–19	
0294 136400	B18031–12	
0294 136500	B11040–32	F 160–A
0294 136600	B18011–15	
0294 136600	B18031–15	
0294 136800	B18010–20	
0294 136800	B18011–13	
0294 136800	B18030–20	
0294 136800	B18031–13	
0294 136900	B18010–25	
0294 136900	B18030–25	
0294 137000	B18010–30	
0294 137000	B18030–30	
0294 137200	B18011–32	
0294 137200	B18031–32	
0294 137500	B18010–12	

No Pièce	No Ident.	Remarques
0294 137500	B18030–12	
0294 137600	B18010–32	
0294 137600	B18030–32	
0294 137700	B11060–9	0,15MM
0294 137800	B11060–7	0,15MM
0294 137900	B01010–13	
0294 138000	B10013–23	
0294 138000	B11012–3	
0294 138200	B05050–999	F 160–A
0294 138300	B11011–8	
0294 138400	B11040–38	F 160–A
0294 138500	B11070–3	
0294 138600	B11040–12	
0294 138700	B11014–14	
0294 138800	B10100–2	
0294 138900	B10100–12	
0294 139000	B11072–2	
0294 139200	B11100–1	
0294 139300	B11100–11	
0294 139500	C05088–1	
0294 139800	B10060–16	
0294 140000	B10060–11	
0294 140100	B10060–10	
0294 140500	B11072–5	
0294 143100	C05085–12	
0294 143200	C05085–18	
0294 143300	C05085–21	
0294 145100	B10050–20	F 160–A
0294 145200	B10050–11	
0294 145300	C05083–10	
0294 145400	C05083–14	
0294 145500	C05083–7	
0294 145600	C05083–11	
0294 145700	C05083–17	
0294 145800	C05083–18	
0294 145900	C05083–12	
0294 146000	C05082–7	
0294 146100	C05082–9	
0294 146200	C05082–6	

No Pièce	No Ident.	Remarques
0294 146300	C05080–18	
0294 146400	B05051–7	
0294 146500	B05051–8	
0294 146900	B10050–3	
0294 147300	C05088–10	
0294 147900	B02010–8	
0294 148100	B10100–19	
0294 148200	B10100–14	
0294 148300	B10100–20	
0294 148400	B13051–999	F 160–A
0294 148600	B10050–7	COC
0294 149700	B02020–3	F 160–A
0294 149800	B02020–2	
0294 149800	B02021–19	
0294 150000	B10013–26	
0294 150400	B09011–12	F 160–A
0294 150500	C05086–2	CC
0294 150600	C05086–5	COC
0294 151000	B10060–18	F 160–A
0294 151200	B18010–11	
0294 151200	B18011–9	
0294 151200	B18030–11	
0294 151200	B18031–9	
0294 151300	B18011–10	
0294 151300	B18031–10	
0294 151400	B18011–11	
0294 151400	B18031–11	
0294 151500	B09012–13	
0294 151900	B11100–10	
0294 152400	B09011–7	
0294 152700	B09011–2	
0294 152800	B09011–8	F 160–A
0294 153100	B10100–1	
0294 153200	B10120–9	
0294 153400	B10100–22	
0294 154200	B10100–17	
0294 154300	B11100–5	
0294 154400	B11100–7	
0294 154500	B10100–18	

© BOBST SA – All rights reserved 1999

No Pièce	No Ident.	Remarques
0294 154700	C05088–9	
0294 155000	B02152–12	
0294 155000	B02162–12	
0294 155000	B02172–12	
0294 155000	B02182–12	
0294 155000	B02192–12	
0294 155000	B02262–12	
0294 155000	B02272–12	
0294 155000	B02282–12	
0294 155000	B02292–12	
0294 155000	B02302–12	
0294 155100	B02152–13	
0294 155100	B02162–13	
0294 155100	B02172–13	
0294 155100	B02182–13	
0294 155100	B02192–13	
0294 155100	B02262–13	
0294 155100	B02272–13	
0294 155100	B02282–13	
0294 155100	B02292–13	
0294 155100	B02302–13	
0294 155400	B02110–5	
0294 155500	B02110–4	
0294 155600	B02132–7	
0294 155600	B02142–7	
0294 155600	B02152–7	
0294 155600	B02162–7	
0294 155600	B02172–7	
0294 155600	B02182–7	
0294 155600	B02192–7	
0294 155600	B02242–7	
0294 155600	B02252–7	
0294 155600	B02262–7	
0294 155600	B02272–7	
0294 155600	B02282–7	
0294 155600	B02292–7	
0294 155600	B02302–7	
0294 155700	B02132–6	
0294 155700	B02142–6	

No Pièce	No Ident.	Remarques
0294 155700	B02152–6	
0294 155700	B02162–6	
0294 155700	B02172–6	
0294 155700	B02182–6	
0294 155700	B02192–6	
0294 155700	B02242–6	
0294 155700	B02252–6	
0294 155700	B02262–6	
0294 155700	B02272–6	
0294 155700	B02282–6	
0294 155700	B02292–6	
0294 155700	B02302–6	
0294 155800	B02132–2	
0294 155800	B02142–2	
0294 155800	B02152–2	
0294 155800	B02162–2	
0294 155800	B02172–2	
0294 155800	B02182–2	
0294 155800	B02192–2	
0294 155900	B02132–4	
0294 155900	B02142–4	
0294 155900	B02152–4	
0294 155900	B02162–4	
0294 155900	B02172–4	
0294 155900	B02182–4	
0294 155900	B02192–4	
0294 156100	B02020–25	
0294 156300	B10050–9	CC
0294 156500	B02020–23	
0294 156700	B02021–17	F 160–A
0294 157300	B02080–13	
0294 157400	B02080–9	
0294 157600	B10100–3	
0294 157700	B02132–3	
0294 157700	B02142–3	
0294 157700	B02152–3	
0294 157700	B02162–3	
0294 157700	B02172–3	
0294 157700	B02182–3	

No Pièce	No Ident.	Remarques
0294 157700	B02192–3	
0294 157800	C05085–25	
0294 157900	C05085–22	SECHOIR
0294 158000	B02110–1	F 160–A
0294 158100	B02110–2	F 160–A
0294 158200	B02131–6	
0294 158200	B02141–7	
0294 158200	B02151–8	
0294 158200	B02152–20	
0294 158200	B02161–9	
0294 158200	B02162–20	
0294 158200	B02171–10	
0294 158200	B02172–20	
0294 158200	B02181–11	
0294 158200	B02182–20	
0294 158200	B02191–12	
0294 158200	B02192–20	
0294 158200	B02241–6	
0294 158200	B02251–7	
0294 158200	B02261–8	
0294 158200	B02262–20	
0294 158200	B02271–9	
0294 158200	B02272–20	
0294 158200	B02281–10	
0294 158200	B02282–20	
0294 158200	B02291–11	
0294 158200	B02292–20	
0294 158200	B02301–12	
0294 158200	B02302–20	
0294 158300	B13042–7	
0294 158400	B13051–16	
0294 159700	C05085–23	
0294 159800	B02130–11	
0294 159800	B02140–11	
0294 159800	B02150–11	
0294 159800	B02160–11	
0294 159800	B02170–11	
0294 159800	B02180–11	
0294 159800	B02190–11	

No Pièce	No Ident.	Remarques
0294 159800	B02240–11	
0294 159800	B02250–11	
0294 159800	B02260–11	
0294 159800	B02270–11	
0294 159800	B02280–11	
0294 159800	B02290–11	
0294 159800	B02300–11	
0294 159900	B18031–33	
0294 160000	B02140–22	
0294 160000	B02150–22	
0294 160000	B02160–22	
0294 160000	B02170–22	
0294 160000	B02180–22	
0294 160000	B02190–22	
0294 160000	B02250–22	
0294 160000	B02260–22	
0294 160000	B02270–22	
0294 160000	B02280–22	
0294 160000	B02290–22	
0294 160000	B02300–22	
0294 160100	B02140–17	
0294 160100	B02150–17	
0294 160100	B02160–17	
0294 160100	B02170–17	
0294 160100	B02180–17	
0294 160100	B02190–17	
0294 160100	B02250–17	
0294 160100	B02260–17	
0294 160100	B02270–17	
0294 160100	B02280–17	
0294 160100	B02290–17	
0294 160100	B02300–17	
0294 160200	B02140–33	
0294 160200	B02150–33	
0294 160200	B02160–33	
0294 160200	B02170–34	
0294 160200	B02180–34	
0294 160200	B02190–34	
0294 160200	B02250–33	

No Pièce	No Ident.	Remarques
0294 160200	B02260–33	
0294 160200	B02270–33	
0294 160200	B02280–34	
0294 160200	B02290–34	
0294 160200	B02300–34	
0294 160300	B02140–23	
0294 160300	B02150–23	
0294 160300	B02160–23	
0294 160300	B02170–23	
0294 160300	B02180–23	
0294 160300	B02190–23	
0294 160400	B02130–17	
0294 160400	B02140–18	
0294 160400	B02150–18	
0294 160400	B02160–18	
0294 160400	B02170–18	
0294 160400	B02180–18	
0294 160400	B02190–18	
0294 160500	B02130–18	
0294 160500	B02140–19	
0294 160500	B02150–19	
0294 160500	B02160–19	
0294 160500	B02170–19	
0294 160500	B02180–19	
0294 160500	B02190–19	
0294 160500	B02240–18	
0294 160500	B02250–19	
0294 160500	B02260–19	
0294 160500	B02270–19	
0294 160500	B02280–19	
0294 160500	B02290–19	
0294 160500	B02300–19	
0294 160600	B02130–19	
0294 160600	B02140–20	
0294 160600	B02150–20	
0294 160600	B02160–20	
0294 160600	B02170–20	
0294 160600	B02180–20	
0294 160600	B02190–20	

© BOBST SA – All rights reserved 1999

No Pièce	No Ident.	Remarques
0294 160600	B02240–19	
0294 160600	B02250–20	
0294 160600	B02260–20	
0294 160600	B02270–20	
0294 160600	B02280–20	
0294 160600	B02290–20	
0294 160600	B02300–20	
0294 160700	B02130–15	
0294 160700	B02140–15	
0294 160700	B02150–15	
0294 160700	B02160–15	
0294 160700	B02170–15	
0294 160700	B02180–15	
0294 160700	B02190–15	
0294 160700	B02240–15	
0294 160700	B02250–15	
0294 160700	B02260–15	
0294 160700	B02270–15	
0294 160700	B02280–15	
0294 160700	B02290–15	
0294 160700	B02300–15	
0294 160800	B02130–14	
0294 160800	B02140–14	
0294 160800	B02150–14	
0294 160800	B02160–14	
0294 160800	B02170–14	
0294 160800	B02180–14	
0294 160800	B02190–14	
0294 160800	B02240–14	
0294 160800	B02250–14	
0294 160800	B02260–14	
0294 160800	B02270–14	
0294 160800	B02280–14	
0294 160800	B02290–14	
0294 160800	B02300–14	
0294 160900	B02130–12	
0294 160900	B02140–12	
0294 160900	B02150–12	
0294 160900	B02160–12	

No Pièce	No Ident.	Remarques
0294 160900	B02170–12	
0294 160900	B02180–12	
0294 160900	B02190–12	
0294 161000	B02131–8	
0294 161000	B02141–9	
0294 161000	B02151–10	
0294 161000	B02161–11	
0294 161000	B02171–12	
0294 161000	B02181–13	
0294 161000	B02191–14	
0294 161000	B02241–8	
0294 161000	B02251–9	
0294 161000	B02261–10	
0294 161000	B02271–11	
0294 161000	B02281–12	
0294 161000	B02291–13	
0294 161000	B02301–14	
0294 161100	B18010–26	
0294 161100	B18030–26	
0294 161200	B18011–25	
0294 161200	B18031–25	
0294 161300	B18010–3	
0294 161300	B18030–3	
0294 161400	B02130–4	
0294 161400	B02140–4	
0294 161400	B02150–4	
0294 161400	B02160–4	
0294 161400	B02170–4	
0294 161400	B02180–4	
0294 161400	B02190–4	
0294 161400	B02240–4	
0294 161400	B02250–4	
0294 161400	B02260–4	
0294 161400	B02270–4	
0294 161400	B02280–4	
0294 161400	B02290–4	
0294 161400	B02300–4	
0294 161600	B11030–2	
0294 162300	B10050–22	F 160–A

No Pièce	No Ident.	Remarques
0294 162400	X99011–14	*
0294 162500	X99011–12	*
0294 162600	X99011–7	*
0294 162700	X99011–8	*
0294 162800	X99011–13	*
0294 162900	X99011–2	*
0294 163000	X99011–6	*
0294 163100	X99011–4	*
0294 163200	X99011–15	*
0294 163300	X99011–17	*
0294 163400	X99011–19	*
0294 163500	X99011–20	*
0294 163800	B02021–18	F 160–A
0294 163900	B10040–4	
0294 164000	B10030–7	*
0294 164200	X99011–10	*
0294 164300	B02130–7	
0294 164300	B02140–7	
0294 164300	B02150–7	
0294 164300	B02160–7	
0294 164300	B02170–7	
0294 164300	B02180–7	
0294 164300	B02190–7	
0294 164300	B02240–7	
0294 164300	B02250–7	
0294 164300	B02260–7	
0294 164300	B02270–7	
0294 164300	B02280–7	
0294 164300	B02290–7	
0294 164300	B02300–7	
0294 164900	B02020–38	F 160–A
0294 165000	B02020–39	CC F 160–A
0294 165100	B02020–40	COC F 160–A
0294 165200	B18010–4	
0294 165200	B18030–4	
0294 165300	B18011–24	
0294 165300	B18031–24	
0294 165400	B02090–10	F 160–A
0294 165900	B10061–3	

No Pièce	No Ident.	Remarques
0294 166000	B10061–7	
0294 166100	B10061–4	
0294 166200	B10060–9	
0294 166300	B10061–13	
0294 166400	B10060–8	
0294 166800	B02120–10	
0294 166900	B02120–14	
0294 167000	B02120–12	
0294 167100	B02120–11	
0294 167200	B02120–7	
0294 167300	B02120–5	
0294 167400	B02120–8	
0294 167500	B02120–9	
0294 167600	B02120–13	
0294 168300	B02120–6	
0294 168600	B02132–14	
0294 168600	B02142–14	
0294 168600	B02152–14	
0294 168600	B02162–14	
0294 168600	B02172–14	
0294 168600	B02182–14	
0294 168600	B02192–14	
0294 168800	B02120–4	
0294 168900	B02120–3	
0294 169100	B02021–29	F 160–A
0294 169200	B02130–20	
0294 169200	B02140–21	
0294 169200	B02150–21	
0294 169200	B02160–21	
0294 169200	B02170–21	
0294 169200	B02180–21	
0294 169200	B02190–21	
0294 169200	B02240–20	
0294 169200	B02250–21	
0294 169200	B02260–21	
0294 169200	B02270–21	
0294 169200	B02280–21	
0294 169200	B02290–21	
0294 169200	B02300–21	

No Pièce	No Ident.	Remarques
0294 169400	B02140–25	
0294 169400	B02150–25	
0294 169400	B02160–25	
0294 169400	B02170–27	
0294 169400	B02180–27	
0294 169400	B02190–27	
0294 169400	B02250–25	
0294 169400	B02260–25	
0294 169400	B02270–25	
0294 169400	B02280–27	
0294 169400	B02290–27	
0294 169400	B02300–27	
0294 169500	B02130–23	
0294 169500	B02140–31	
0294 169500	B02150–31	
0294 169500	B02160–31	
0294 169500	B02170–32	
0294 169500	B02180–32	
0294 169500	B02190–32	
0294 169500	B02240–23	
0294 169500	B02250–31	
0294 169500	B02260–31	
0294 169500	B02270–31	
0294 169500	B02280–32	
0294 169500	B02290–32	
0294 169500	B02300–32	
0294 169600	B02130–13	
0294 169600	B02140–13	
0294 169600	B02150–13	
0294 169600	B02160–13	
0294 169600	B02170–13	
0294 169600	B02180–13	
0294 169600	B02190–13	
0294 169600	B02240–13	
0294 169600	B02250–13	
0294 169600	B02260–13	
0294 169600	B02270–13	
0294 169600	B02280–13	
0294 169600	B02290–13	

© BOBST SA – All rights reserved 1999

No Pièce	No Ident.	Remarques
0294 1696 00	B02300–13	
0294 1697 00	B02160–26	
0294 1697 00	B02170–26	
0294 1697 00	B02180–26	
0294 1697 00	B02190–26	
0294 1697 00	B02270–26	
0294 1697 00	B02280–26	
0294 1697 00	B02290–26	
0294 1697 00	B02300–26	
0294 1698 00	B02140–26	
0294 1698 00	B02150–26	
0294 1698 00	B02250–26	
0294 1698 00	B02260–26	
0294 1701 00	B02130–22	
0294 1701 00	B02140–29	
0294 1701 00	B02150–29	
0294 1701 00	B02160–29	
0294 1701 00	B02170–30	
0294 1701 00	B02180–30	
0294 1701 00	B02190–30	
0294 1715 00	A01030–14	
0294 1715 00	B13030–4	
0294 1716 00	B13030–10	F 160–A
0294 1717 00	B13020–18	
0294 1718 00	B13030–7	
0294 1720 00	B13030–8	
0294 1722 00	B02130–27	
0294 1722 00	B02140–35	
0294 1722 00	B02150–35	
0294 1722 00	B02160–35	
0294 1722 00	B02170–36	
0294 1722 00	B02180–36	
0294 1722 00	B02190–36	
0294 1723 00	B02140–24	
0294 1723 00	B02150–24	
0294 1723 00	B02160–24	
0294 1723 00	B02170–24	
0294 1723 00	B02180–24	
0294 1723 00	B02190–24	

No Pièce	No Ident.	Remarques
0294 1723 00	B02250–24	
0294 1723 00	B02260–24	
0294 1723 00	B02270–24	
0294 1723 00	B02280–24	
0294 1723 00	B02290–24	
0294 1723 00	B02300–24	
0294 1724 00	B02130–28	
0294 1724 00	B02140–30	
0294 1724 00	B02150–30	
0294 1724 00	B02160–30	
0294 1724 00	B02170–31	
0294 1724 00	B02180–31	
0294 1724 00	B02190–31	
0294 1724 00	B02240–28	
0294 1724 00	B02250–30	
0294 1724 00	B02260–30	
0294 1724 00	B02270–30	
0294 1724 00	B02280–31	
0294 1724 00	B02290–31	
0294 1724 00	B02300–31	
0294 1725 00	B02130–25	
0294 1725 00	B02140–34	
0294 1725 00	B02150–34	
0294 1725 00	B02160–34	
0294 1725 00	B02170–35	
0294 1725 00	B02180–35	
0294 1725 00	B02190–35	
0294 1725 00	B02240–25	
0294 1725 00	B02250–34	
0294 1725 00	B02260–34	
0294 1725 00	B02270–34	
0294 1725 00	B02280–35	
0294 1725 00	B02290–35	
0294 1725 00	B02300–35	
0294 1730 00	B02130–9	
0294 1730 00	B02140–9	
0294 1730 00	B02150–9	
0294 1730 00	B02160–9	
0294 1730 00	B02170–9	

No Pièce	No Ident.	Remarques
0294 1730 00	B02180–9	
0294 1730 00	B02190–9	
0294 1730 00	B02240–9	
0294 1730 00	B02250–9	
0294 1730 00	B02260–9	
0294 1730 00	B02270–9	
0294 1730 00	B02280–9	
0294 1730 00	B02290–9	
0294 1730 00	B02300–9	
0294 1731 00	B02140–28	
0294 1731 00	B02150–28	
0294 1731 00	B02160–28	
0294 1731 00	B02170–29	
0294 1731 00	B02180–29	
0294 1731 00	B02190–29	
0294 1731 00	B02250–28	
0294 1731 00	B02260–28	
0294 1731 00	B02270–28	
0294 1731 00	B02280–29	
0294 1731 00	B02290–29	
0294 1731 00	B02300–29	
0294 1732 00	B02130–6	
0294 1732 00	B02140–6	
0294 1732 00	B02150–6	
0294 1732 00	B02160–6	
0294 1732 00	B02170–6	
0294 1732 00	B02180–6	
0294 1732 00	B02190–6	
0294 1732 00	B02240–6	
0294 1732 00	B02250–6	
0294 1732 00	B02260–6	
0294 1732 00	B02270–6	
0294 1732 00	B02280–6	
0294 1732 00	B02290–6	
0294 1732 00	B02300–6	
0294 1733 00	B02130–8	
0294 1733 00	B02140–8	
0294 1733 00	B02150–8	
0294 1733 00	B02160–8	

No Pièce	No Ident.	Remarques
0294 1733 00	B02170–8	
0294 1733 00	B02180–8	
0294 1733 00	B02190–8	
0294 1733 00	B02240–8	
0294 1733 00	B02250–8	
0294 1733 00	B02260–8	
0294 1733 00	B02270–8	
0294 1733 00	B02280–8	
0294 1733 00	B02290–8	
0294 1733 00	B02300–8	
0294 1734 00	B02130–5	
0294 1734 00	B02140–5	
0294 1734 00	B02150–5	
0294 1734 00	B02160–5	
0294 1734 00	B02170–5	
0294 1734 00	B02180–5	
0294 1734 00	B02190–5	
0294 1734 00	B02240–5	
0294 1734 00	B02250–5	
0294 1734 00	B02260–5	
0294 1734 00	B02270–5	
0294 1734 00	B02280–5	
0294 1734 00	B02290–5	
0294 1734 00	B02300–5	
0294 1735 00	B02130–16	
0294 1735 00	B02140–16	
0294 1735 00	B02150–16	
0294 1735 00	B02160–16	
0294 1735 00	B02170–16	
0294 1735 00	B02180–16	
0294 1735 00	B02190–16	
0294 1735 00	B02240–16	
0294 1735 00	B02250–16	
0294 1735 00	B02260–16	
0294 1735 00	B02270–16	
0294 1735 00	B02280–16	
0294 1735 00	B02290–16	
0294 1735 00	B02300–16	
0294 1736 00	B02130–10	

No Pièce	No Ident.	Remarques
0294 1736 00	B02140–10	
0294 1736 00	B02150–10	
0294 1736 00	B02160–10	
0294 1736 00	B02170–10	
0294 1736 00	B02180–10	
0294 1736 00	B02190–10	
0294 1736 00	B02240–10	
0294 1736 00	B02250–10	
0294 1736 00	B02260–10	
0294 1736 00	B02270–10	
0294 1736 00	B02280–10	
0294 1736 00	B02290–10	
0294 1736 00	B02300–10	
0294 1737 00	B02140–32	
0294 1737 00	B02150–32	
0294 1737 00	B02160–32	
0294 1737 00	B02170–33	
0294 1737 00	B02180–33	
0294 1737 00	B02190–33	
0294 1737 00	B02250–32	
0294 1737 00	B02260–32	
0294 1737 00	B02270–32	
0294 1737 00	B02280–33	
0294 1737 00	B02290–33	
0294 1737 00	B02300–33	
0294 1739 00	B02021–30	F 160–A
0294 1741 00	B10020–7	F 160–A
0294 1743 00	B02132–8	
0294 1743 00	B02142–8	
0294 1743 00	B02152–8	
0294 1743 00	B02162–8	
0294 1743 00	B02172–8	
0294 1743 00	B02182–8	
0294 1743 00	B02192–8	
0294 1743 00	B02242–8	
0294 1743 00	B02252–8	
0294 1743 00	B02262–8	
0294 1743 00	B02272–8	
0294 1743 00	B02282–8	

© BOBST SA – All rights reserved 1999

No Pièce	No Ident.	Remarques
0294 174300	B02292–8	
0294 174300	B02302–8	
0294 174400	B02132–10	
0294 174400	B02142–10	
0294 174400	B02152–10	
0294 174400	B02162–10	
0294 174400	B02172–10	
0294 174400	B02182–10	
0294 174400	B02192–10	
0294 174400	B02242–10	
0294 174400	B02252–10	
0294 174400	B02262–10	
0294 174400	B02272–10	
0294 174400	B02282–10	
0294 174400	B02292–10	
0294 174400	B02302–10	
0294 174500	B02132–9	
0294 174500	B02142–9	
0294 174500	B02152–9	
0294 174500	B02162–9	
0294 174500	B02172–9	
0294 174500	B02182–9	
0294 174500	B02192–9	
0294 174500	B02242–9	
0294 174500	B02252–9	
0294 174500	B02262–9	
0294 174500	B02272–9	
0294 174500	B02282–9	
0294 174500	B02292–9	
0294 174500	B02302–9	
0294 174600	B02131–4	
0294 174600	B02132–17	
0294 174600	B02141–5	
0294 174600	B02142–17	
0294 174600	B02151–6	
0294 174600	B02152–17	
0294 174600	B02161–7	
0294 174600	B02162–17	
0294 174600	B02171–8	

No Pièce	No Ident.	Remarques
0294 174600	B02172–17	
0294 174600	B02181–9	
0294 174600	B02182–17	
0294 174600	B02191–10	
0294 174600	B02192–17	
0294 174600	B02241–4	
0294 174600	B02242–17	
0294 174600	B02251–5	
0294 174600	B02252–17	
0294 174600	B02261–6	
0294 174600	B02262–17	
0294 174600	B02271–7	
0294 174600	B02272–17	
0294 174600	B02281–8	
0294 174600	B02282–17	
0294 174600	B02291–9	
0294 174600	B02292–17	
0294 174600	B02301–10	
0294 174600	B02302–17	
0294 174700	C05080–20	F 160–A
0294 174700	C05081–22	F 160–A
0294 174800	C05085–9	
0294 174900	C05085–7	
0294 175000	C05085–11	
0294 176900	B02132–12	
0294 176900	B02142–12	
0294 176900	B02242–12	
0294 176900	B02252–12	
0294 177000	B02132–20	
0294 177000	B02142–20	
0294 177000	B02242–20	
0294 177000	B02252–20	
0294 177100	B02132–21	
0294 177100	B02142–21	
0294 177100	B02242–21	
0294 177100	B02252–21	
0294 178200	B02132–13	
0294 178200	B02142–13	
0294 178200	B02242–13	

No Pièce	No Ident.	Remarques
0294 178200	B02252–13	
0294 178600	A01030–12	
0294 179200	B05051–19	F 160–A
0294 179300	B09011–14	F 160–A
0294 179700	B05051–21	F 160–A
0294 179800	B02080–1	CC
0294 179900	B02080–8	COC
0294 180200	B11011–3	
0294 181800	B02020–6	
0294 184100	B02130–24	
0294 184100	B02240–24	
0294 184200	B02130–21	
0294 184200	B02240–21	
0294 184300	X99010–5	
0294 184400	B10060–6	
0294 184600	C05084–6	
0294 185100	B02030–7	
0294 185200	B02030–8	
0294 185300	B02030–4	
0294 185400	B02030–10	
0294 185600	B10040–15	
0294 186000	X99011–9	*
0294 186200	B10100–7	*
0294 186300	B10100–11	*
0294 187700	B11016–16	
0294 189000	B10040–6	
0294 189100	B01010–19	F 160–A
0294 190100	C05086–3	
0294 190200	C05086–4	
0294 191500	B10100–10	*
0294 191600	B10100–8	*
0294 191800	C05088–2	
0294 192200	B02141–13	
0294 192200	B02161–15	
0294 192200	B02171–16	
0294 192200	B02181–17	
0294 192200	B02191–18	
0294 192300	B18010–22	
0294 192300	B18011–1	

No Pièce	No Ident.	Remarques
0294 192300	B18030–22	
0294 192300	B18031–1	
0294 192400	B18010–15	
0294 192400	B18011–6	
0294 192400	B18030–15	
0294 192400	B18031–6	
0294 192700	B05060–20	MACH.5–8 GR.
0294 192800	B02170–25	
0294 192800	B02180–25	
0294 192800	B02190–25	
0294 192800	B02280–25	
0294 192800	B02290–25	
0294 192800	B02300–25	
0294 193100	B05060–22	MACH.5–8 GR.
0294 193200	B05060–24	MACH.5–8 GR.
0294 193900	B09020–2	
0294 194000	B09020–1	
0294 194100	B09020–7	
0294 194500	A02204–6	
0294 195000	B09020–8	
0294 195600	B02130–29	
0294 195600	B02140–36	
0294 195600	B02150–36	
0294 195600	B02160–36	
0294 195600	B02170–37	
0294 195600	B02180–37	
0294 195600	B02190–37	
0294 195700	B02090–6	
0294 195900	B09020–6	
0294 197000	B05060–23	MACH.5–8 GR.
0294 200400	B02020–20	F 160–A
0294 201300	B10013–20	
0294 201400	B01010–3	F 160–A
0294 201800	B05052–11	
0294 202000	B02010–3	
0294 202100	B10041–16	
0294 202400	B11020–15	6X30X250MM
0294 202500	B11020–13	L=20MM
0294 203700	B10041–1	

No Pièce	No Ident.	Remarques
0294 203700	B10041–3	
0294 203800	B13030–9	
0294 204100	B02100–11	
0294 204200	B02100–10	
0294 204900	B02280–38	
0294 204900	B02290–38	
0294 205000	B02130–26	
0294 205000	B02140–27	
0294 205000	B02150–27	
0294 205000	B02151–14	
0294 205000	B02160–27	
0294 205000	B02170–28	
0294 205000	B02180–28	
0294 205000	B02190–28	
0294 205000	B02240–26	
0294 205000	B02250–27	
0294 205000	B02260–27	
0294 205000	B02270–27	
0294 205000	B02280–28	
0294 205000	B02290–28	
0294 205000	B02300–28	
0294 205200	B10012–11	
0294 205600	B11100–3	
0294 208600	B05051–25	F 160–A
0294 209400	C05088–16	CC
0294 209500	C05088–11	COC
0294 209600	C05088–12	
0294 216000	C05084–24	F 203–A
0294 500400	A04023–8	
0294 501100	A04092–12	
0294 501200	A04092–11	
0294 501300	A04092–6	
0294 502000	A04091–12	
0294 502300	A04091–3	
0294 502400	A04091–13	
0294 502500	A04091–2	
0294 502600	A04051–13	
0294 502700	A04051–20	
0294 502800	A04052–9	

© BOBST SA – All rights reserved 1999

No Pièce	No Ident.	Remarques
0294 502900	A04020–4	
0294 503100	A04050–17	
0294 503200	A04013–2	
0294 503300	A04011–4	
0294 503400	A04011–6	
0294 503500	A04011–7	
0294 503600	A04011–12	
0294 503800	A04021–16	
0294 503900	A04013–6	F 203–A
0294 504000	A04013–5	F 160–A
0294 504100	A04010–1	
0294 504200	A04012–6	
0294 504300	A04010–16	
0294 504400	A04012–3	
0294 504500	A04012–5	
0294 504600	A04010–30	
0294 504700	A04013–4	
0294 504800	A03020–20	
0294 504800	A03021–20	
0294 504900	A03021–11	
0294 505000	A04050–6	
0294 505200	A04050–5	
0294 505400	A04093–11	
0294 505500	A04094–3	
0294 505800	A04010–18	
0294 505900	A04010–4	
0294 506000	A04011–3	
0294 506100	A04010–7	
0294 506200	A04051–1	
0294 506300	A01040–9	
0294 506400	A03020–19	
0294 506400	A03021–22	
0294 506500	A03020–29	
0294 506500	A03021–12	
0294 506600	A03021–1	
0294 506700	A03020–1	
0294 506800	A01030–7	
0294 506900	A01030–9	
0294 507000	A01040–4	

No Pièce	No Ident.	Remarques
0294 507200	A01030–1	
0294 507300	A01040–7	
0294 507400	A01030–3	
0294 507400	A01040–2	
0294 507600	A04093–10	
0294 507700	A03011–15	
0294 507700	A03020–13	
0294 507900	A04093–19	
0294 508000	A04093–14	
0294 508100	A04022–6	
0294 508200	A04021–1	
0294 508300	A04022–7	
0294 508400	A04021–3	
0294 508500	A04023–5	
0294 508500	X99010–8	
0294 508600	A04092–20	
0294 508700	A04094–1	
0294 508900	A01030–8	
0294 509000	A04092–9	
0294 509100	A04090–6	
0294 509200	A04090–4	
0294 509300	A04090–3	
0294 509800	A04010–2	
0294 509900	A04012–4	
0294 510000	A04012–7	
0294 510500	A04023–6	
0294 510600	A04023–4	
0294 510700	A04023–3	
0294 510800	A04023–10	
0294 510900	A04023–2	
0294 511100	A04090–2	
0294 511200	A03030–59	
0294 511300	A03030–63	
0294 511400	A03031–4	
0294 511500	A04022–1	
0294 511600	A04022–10	
0294 511700	A01040–15	
0294 511800	A04040–31	
0294 511900	A03022–37	

No Pièce	No Ident.	Remarques
0294 511900	A04040–24	
0294 512000	A04040–25	
0294 512100	A03022–19	
0294 512100	A03024–9	
0294 512100	A04040–17	
0294 512200	A03022–36	
0294 512200	A04040–40	
0294 512300	A03024–1	
0294 512400	A03031–2	
0294 512900	A03022–51	
0294 512900	A04040–37	
0294 513100	X99010–2	
0294 513200	X99010–7	
0294 513500	A03024–27	
0294 513500	A04040–23	
0294 513800	A03070–12	
0294 514100	A03011–6	
0294 514600	A03070–1	
0294 514900	A03022–24	
0294 514900	A03024–23	
0294 514900	A04040–13	
0294 515000	A04022–12	
0294 515100	A04091–14	
0294 515200	A04030–2	
0294 515300	A04030–5	
0294 515400	A03031–8	
0294 515500	A04060–2	
0294 515800	A04060–11	
0294 515900	A04060–13	
0294 516000	A04060–9	
0294 516100	A04060–12	
0294 516500	A01040–17	
0294 516700	A02201–5	
0294 516800	A04060–3	
0294 516900	A03031–5	
0294 517200	A03031–6	
0294 517500	A03021–19	
0294 518000	A03030–67	
0294 518100	A03011–1	CC

No Pièce	No Ident.	Remarques
0294 518200	A03023–2	
0294 518600	A03030–52	
0294 520300	A04070–7	
0294 520400	A04070–13	
0294 520600	A03050–2	
0294 520800	A03050–3	
0294 521400	A04070–2	
0294 521600	A04070–16	
0294 521700	A04070–15	
0294 522000	A04070–6	
0294 522200	A04070–17	
0294 522300	A04070–12	
0294 522400	A03010–7	
0294 522500	A03010–10	
0294 522700	A03010–11	
0294 523100	A03023–14	
0294 523200	A03020–21	
0294 523200	A03021–23	
0294 523300	A03011–16	
0294 523300	A03020–17	
0294 523700	A03010–12	
0294 523800	A03010–14	
0294 524000	A03022–38	
0294 524100	A03022–45	
0294 524200	A03022–52	
0294 524300	A03022–10	
0294 524400	A03022–53	
0294 524500	A03022–1	
0294 524600	A04030–999	F 160–A
0294 524700	A04052–15	
0294 524800	A03022–6	
0294 524900	A03022–7	
0294 525000	A03020–38	
0294 525100	A03020–35	
0294 525200	A04091–11	
0294 525500	A04030–1	
0294 525700	A03023–9	
0294 525800	A04052–5	
0294 526300	A04052–2	

No Pièce	No Ident.	Remarques
0294 526500	A90010–999	
0294 526600	A04080–3	
0294 526700	A04080–5	
0294 526800	A03023–20	
0294 526900	A03021–2	
0294 527100	A03021–3	
0294 527200	A03025–6	
0294 527300	A03020–2	
0294 527400	A03020–10	
0294 527600	A03020–31	
0294 527700	A03020–28	
0294 527800	A03020–25	
0294 527900	A03020–26	
0294 528000	A03020–11	
0294 528100	A03020–9	
0294 528200	A03020–3	
0294 528700	A03021–8	
0294 528800	A03020–16	
0294 529300	A03023–1	
0294 531700	A02200–8	
0294 531800	A02200–6	
0294 532000	A02200–23	
0294 532100	A02200–1	
0294 532200	A02200–22	
0294 532300	A02200–9	
0294 532400	A02200–12	
0294 532500	A02200–11	
0294 532600	A02200–5	
0294 532800	A02201–19	F 160–A
0294 532800	B02131–3	
0294 532800	B02132–19	
0294 532800	B02141–4	
0294 532800	B02142–19	
0294 532800	B02151–5	
0294 532800	B02152–19	
0294 532800	B02161–6	
0294 532800	B02162–19	
0294 532800	B02171–7	
0294 532800	B02172–19	

© BOBST SA – All rights reserved 1999

No Pièce	No Ident.	Remarques
0294532800	B02181–8	
0294532800	B02182–19	
0294532800	B02191–9	
0294532800	B02192–19	
0294532900	A02201–12	
0294533000	A02201–1	F160–A
0294533100	A02200–18	
0294533200	A02200–19	
0294533300	A02200–15	
0294533400	A02200–16	
0294533600	A02200–24	
0294533700	A04011–14	
0294533800	A02201–13	
0294533900	A02201–9	
0294534000	A02201–3	
0294535500	A02200–13	
0294535700	A02201–15	
0294536200	A03024–28	
0294536200	A04040–38	
0294536500	A20010–9	
0294536700	A20010–8	
0294537100	X99010–4	
0294537200	A20010–10	
0294537400	A90010–6	
0294538000	A04070–10	
0294538600	A02201–10	
0294538800	A03032–46	
0294539000	A03023–11	
0294539200	A03021–14	
0294539300	A04052–12	
0294539600	A03022–22	
0294539600	A03024–15	
0294539600	A04040–4	
0294539700	A03023–18	
0294539900	A03023–19	
0294540000	A04093–5	
0294540100	A04050–18	
0294540200	A03022–28	
0294540200	A03024–21	

No Pièce	No Ident.	Remarques
0294540200	A04040–7	
0294540300	A03022–30	
0294540300	A03024–19	
0294540300	A04040–8	
0294540400	A02200–10	
0294540500	A02201–4	
0294540600	A03050–6	
0294540700	A03050–4	
0294540900	A01040–5	
0294541000	A01040–6	
0294542200	X99010–16	L=550 H=8
0294542400	A03031–12	
0294542900	A01040–16	
0294543100	A02200–4	
0294543600	A04070–3	
0294544800	A04080–10	
0294544900	A03011–3	
0294545200	A03011–13	
0294545400	A04080–9	
0294545500	A03021–7	
0294545600	A03021–6	
0294545700	A03011–4	
0294545800	A03070–6	
0294545900	A03011–2	
0294547000	A03025–5	
0294547100	A03025–1	
0294547200	A03025–2	
0294547300	A03025–3	
0294547700	A04080–11	
0294547800	A20010–1	
0294547900	A03031–9	
0294548000	A03023–24	
0294548100	A03031–15	
0294548200	A03031–14	
0294549300	A02200–7	
0294550000	A02200–17	
0294550200	A04023–7	
0294550300	A02203–2	
0294550400	A02203–1	

No Pièce	No Ident.	Remarques
0294550500	A04080–4	
0294550700	A02202–16	
0294550800	A02202–12	
0294550900	A02202–14	
0294551300	A02202–4	
0294551500	A02202–1	
0294551600	A02202–5	
0294551700	A02202–9	
0294551800	A02202–8	
0294552000	A02201–20	F203–A
0294552000	B02241–3	
0294552000	B02242–19	
0294552000	B02251–4	
0294552000	B02252–19	
0294552000	B02261–5	
0294552000	B02262–19	
0294552000	B02271–6	
0294552000	B02272–19	
0294552000	B02281–7	
0294552000	B02282–19	
0294552000	B02291–8	
0294552000	B02292–19	
0294552000	B02301–9	
0294552000	B02302–19	
0294552100	A03021–10	
0294552200	A04052–1	
0294553000	A02200–3	
0294553400	A03030–58	
0294555100	A03030–64	
0294556200	A02201–2	F203–A
0294556500	A03026–7	
0294556600	A03026–4	
0294556700	A03026–8	
0294557000	A02202–6	
0294557100	A04060–14	
0294557200	A04090–5	
0294557400	A04050–23	
0294557500	A04050–20	
0294557600	A02201–11	

No Pièce	No Ident.	Remarques
0294557700	A02201–14	
0294558300	A04080–15	
0294558400	A04080–16	
0294558500	A04080–7	
0294558600	A04080–19	
0294559100	A01040–999	
0294559100	A03010–999	
0294559100	A03011–999	
0294559100	A03012–999	
0294559100	A04080–999	
0294559100	A04090–999	
0294559100	A04091–999	
0294559100	A04092–999	
0294559100	A04093–999	
0294559100	A04094–999	
0294559100	B09011–999	
0294559700	A02204–4	
0294561200	A02204–9	
0294561500	A02204–2	CC
0294561600	A02204–3	COC
0294561800	A04070–25	
0294562200	A04071–22	
0294562600	A04071–26	
0294566100	A03011–8	
0294566200	A03011–9	
0294567000	A02201–8	
0294568500	A03020–32	
0294569200	A03011–21	COC
0294569300	A03070–11	
0294571300	A01030–23	F160–A
0294571300	A01040–20	F160–A
0294571500	A03024–30	
0294571500	A04040–42	
0294571800	A04070–999	
0294571800	A04071–999	
0294572700	A03060–15	
0294572800	A03060–1	
0294572900	A03030–55	
0294573000	A03033–11	

No Pièce	No Ident.	Remarques
0294573100	A03032–47	
0294573200	A03030–56	
0294573300	A03033–19	
0294573500	A03033–16	
0294573600	A03032–49	
0294573800	A03033–3	
0294573900	A03032–60	F203–A
0294574000	A03032–61	F203–A
0294574200	A04093–1	
0294574300	A04093–2	
0294574400	A03033–7	F203–A
0294574500	A03050–12	COC
0294574800	A03033–5	
0294574900	A03033–6	CC
0294575000	A03033–13	COC
0294575100	A03070–19	
0294575200	A03070–20	
0294575300	A03032–56	
0294575400	A03032–54	COC
0294575500	A03032–52	CC
0294575900	A02201–17	F160–A
0294576000	A02201–16	F160–A
0294576100	A03012–11	
0294576200	A03012–17	
0294576300	A03012–20	
0294576400	A03012–18	
0294576500	A03012–15	
0294576600	A03012–16	
0294577300	A02201–18	F160–A
0294577400	A02200–25	
0294577700	A04094–4	
0294577800	A04080–25	
0294577900	A04080–23	
0294578000	A04080–17	
0294578100	A04080–18	
0294578200	A04080–24	
0294578300	A04071–21	
0294578400	A04060–10	
0294578500	A04060–1	

© BOBST SA – All rights reserved 1999

No Pièce	No Ident.	Remarques
0294579700	A03050–10	
0294579800	A03032–50	F 160–A
0294579900	A03032–51	F 160–A
0294580000	A03033–21	F 160–A
0294580100	A03032–43	
0294580200	A03032–45	
0294580700	A03070–15	
0294580800	A03011–23	
0294583700	A03030–57	
03150000JA	B05040–12	F 203–A
03150000JB	B01010–2	F 203–A
03150000JD	B13051–20	F 203–A
03150000JF	B09012–30	F 203–A
03150000JG	B02020–21	F 203–A
03150000JH	B02010–16	F 203–A
03150000JI	B02100–2	CC
03150000JK	B02020–26	0 F 203–A
03150000JW	B10050–17	F 203–A
03150000JX	B10050–19	F 203–A
03150000JZ	B10030–14	0
03150000QN	B18030–0	F 203–A
03150000QN	B18031–0	F 203–A
03150000UH	B11040–35	F 203–A
0315050100	B11020–10	F 203–A
0315100000	B01010–8	F 203–A
0315100200	B05042–15	F 203–A
0315100200	C05011–29	F 203–A
0315100500	B11040–37	F 203–A
0315100600	B11040–33	F 203–A
0315100700	B11040–31	F 203–A
0315100800	B11040–39	F 203–A
0315100900	B11020–12	F 203–A
0315101700	B05042–17	F 203–A
0315101700	C05011–33	F 203–A
0315101800	B05042–19	F 203–A
0315101800	C05011–31	F 203–A
0315101900	B05052–20	F 203–A
0315102000	C05012–19	F 203–A
0315102100	B05052–18	F 203–A

No Pièce	No Ident.	Remarques
0315102200	B05052–16	F 203–A
0315102300	C05012–21	F 203–A
0315102600	B05051–24	F 203–A
0315102700	B05051–28	F 203–A
0315102900	B05043–19	F 203–A
0315102900	C05012–23	F 203–A
0315103000	B05050–15	F 203–A
0315103100	C05012–25	F 203–A
0315103200	B05050–17	F 203–A
0315103400	B11062–9	F 203–A
0315103500	B10060–19	F 203–A
0315103800	B01010–6	F 203–A
0315103900	B10050–21	F 203–A
0315104200	B10012–13	F 203–A
0315104300	B11071–37	F 203–A
0315104500	B09011–11	F 203–A
0315104600	B09011–13	F 203–A
0315104900	B09010–22	F 203–A
0315105100	B02020–30	* F 203–A
0315105200	B02020–34	F 203–A
0315105300	B02020–33	F 203–A
0315105400	B02020–27	* F 203–A
0315105700	B02010–14	F 203–A
0315105800	B02020–35	F 203–A
0315105900	B02010–15	F 203–A
0315106000	B02090–9	F 203–A
0315106100	B02010–11	F 203–A
0315106300	B09011–9	F 203–A
0315106500	C05084–20	L=1220MM
0315107200	B05050–994	F 203–A
0315107300	B01010–997	F 203–A
0315107300	B05050–995	F 203–A
0315107300	B10041–998	F 203–A
0315107300	B10100–998	
0315107300	B10120–997	
0315107300	B11030–998	F 203–A
0315107300	B11040–998	F 203–A
0315107300	B18031–998	
0315107400	B18030–13	

No Pièce	No Ident.	Remarques
0315107500	B18030–1	
0315107600	B01010–996	F 203–A
0315107600	B05050–996	F 203–A
0315107600	B10120–998	
0315107600	B18031–999	
0315107700	B02010–998	F 203–A
0315107700	B10050–998	F 203–A
0315107700	B10060–998	F 203–A
0315107700	B10100–999	
0315107700	B10120–999	
0315107800	A04030–998	F 203–A
0315108300	B13051–998	F 203–A
0315108400	B02021–2	
0315108500	B02020–31	* F 203–A
0315108600	B02020–28	* F 203–A
0315108900	B02241–10	
0315108900	B02251–11	
0315108900	B02261–12	
0315108900	B02271–13	
0315108900	B02281–14	
0315108900	B02291–15	
0315108900	B02301–16	
0315109000	B02241–11	
0315109000	B02251–12	
0315109000	B02261–13	
0315109000	B02271–14	
0315109000	B02281–15	
0315109000	B02291–16	
0315109000	B02301–17	
0315109100	B02241–9	
0315109100	B02251–10	
0315109100	B02261–11	
0315109100	B02271–12	
0315109100	B02281–13	
0315109100	B02291–14	
0315109100	B02301–15	
0315109200	B02242–11	
0315109200	B02252–11	
0315109200	B02262–11	

No Pièce	No Ident.	Remarques
0315109200	B02272–11	
0315109200	B02282–11	
0315109200	B02292–11	
0315109200	B02302–11	
0315109300	B02242–16	
0315109300	B02252–16	
0315109300	B02262–16	
0315109300	B02272–16	
0315109300	B02282–16	
0315109300	B02292–16	
0315109300	B02302–16	
0315109400	B02242–14	
0315109400	B02252–14	
0315109400	B02262–14	
0315109400	B02272–14	
0315109400	B02282–14	
0315109400	B02292–14	
0315109400	B02302–14	
0315109500	B02242–18	
0315109500	B02252–18	
0315109500	B02262–18	
0315109500	B02272–18	
0315109500	B02282–18	
0315109500	B02292–18	
0315109500	B02302–18	
0315109600	B02242–15	
0315109600	B02252–15	
0315109600	B02262–15	
0315109600	B02272–15	
0315109600	B02282–15	
0315109600	B02292–15	
0315109600	B02302–15	
0315109800	B02242–4	
0315109800	B02252–4	
0315109800	B02262–4	
0315109800	B02272–4	
0315109800	B02282–4	
0315109800	B02292–4	
0315109800	B02302–4	

No Pièce	No Ident.	Remarques
0315109900	B02242–2	
0315109900	B02252–2	
0315109900	B02262–2	
0315109900	B02272–2	
0315109900	B02282–2	
0315109900	B02292–2	
0315109900	B02302–2	
0315110000	B02242–3	
0315110000	B02252–3	
0315110000	B02262–3	
0315110000	B02272–3	
0315110000	B02282–3	
0315110000	B02292–3	
0315110000	B02302–3	
0315110100	B02090–7	F 203–A
0315110200	B02240–17	
0315110200	B02250–18	
0315110200	B02260–18	
0315110200	B02270–18	
0315110200	B02280–18	
0315110200	B02290–18	
0315110200	B02300–18	
0315110300	B02240–12	
0315110300	B02250–12	
0315110300	B02260–12	
0315110300	B02270–12	
0315110300	B02280–12	
0315110300	B02290–12	
0315110300	B02300–12	
0315110400	B02240–22	
0315110400	B02250–29	
0315110400	B02260–29	
0315110400	B02270–29	
0315110400	B02280–30	
0315110400	B02290–30	
0315110400	B02300–30	
0315110500	B02240–27	
0315110500	B02250–35	
0315110500	B02260–35	

© BOBST SA – All rights reserved 1999

No Pièce	No Ident.	Remarques
0315 1105 00	B02270–35	
0315 1105 00	B02280–36	
0315 1105 00	B02290–36	
0315 1105 00	B02300–36	
0315 1106 00	B02250–23	
0315 1106 00	B02260–23	
0315 1106 00	B02270–23	
0315 1106 00	B02280–23	
0315 1106 00	B02290–23	
0315 1106 00	B02300–23	
0315 1107 00	B02240–29	
0315 1107 00	B02250–36	
0315 1107 00	B02260–36	
0315 1107 00	B02270–36	
0315 1107 00	B02280–37	
0315 1107 00	B02290–37	
0315 1107 00	B02300–37	
0315 1109 00	B10020–8	F 203–A
0315 1110 00	B10050–23	F 203–A
0315 1121 00	B02080–3	
0315 1122 00	B02080–6	
0315 1123 00	B02021–27	F 203–A
0315 1125 00	B02021–28	F 203–A
0315 1127 00	A01030–10	
0315 1127 00	B13030–11	F 203–A
0315 1128 00	B05051–20	F 203–A
0315 1129 00	B09011–15	F 203–A
0315 1130 00	B05051–22	F 203–A
0315 1135 00	B09010–18	
0315 1140 00	B01010–11	
0315 1226 00	C05080–21	F 203–A
0315 1226 00	C05081–23	F 203–A
0315 1234 00	B02241–12	
0315 1234 00	B02251–13	
0315 1234 00	B02261–14	
0315 1234 00	B02271–15	
0315 1234 00	B02281–16	
0315 1234 00	B02291–17	
0315 1234 00	B02301–18	

No Pièce	No Ident.	Remarques
0315 1238 00	B05042–13	F 203–A
0315 1337 00	B01010–4	F 203–A
0315 1347 00	B01010–20	F 203–A
0315 1355 00	B18011–8	
0315 1355 00	B18031–8	
0315 1395 00	B05051–26	F 203–A
0316 0000 DB	B10011–0	
0316 0000 DB	B11010–0	
0316 0000 DB	B11011–0	
0316 0000 DB	B11012–0	
0316 0000 DB	B11013–0	
0316 0000 DB	B11014–0	
0316 0000 DB	B11015–0	
0316 0000 DB	B11016–0	
0316 0000 DC	B01010–0	
0316 0000 DC	B01011–0	
0316 0000 DC	B10010–0	
0316 0000 DC	B11060–0	
0316 0000 DC	B11061–0	
0316 0000 DC	B11062–0	
0316 0000 DD	B11070–0	
0316 0000 DD	B11071–0	
0316 0000 DD	B11072–0	
0316 0000 DE	B10012–0	
0316 0000 DE	B10013–0	
0316 0000 DG	B10020–0	
0316 0000 DI	B11030–0	
0316 0000 DN	B10120–0	
0316 0000 DO	B10100–0	
0316 0000 DU	B13020–0	
0316 0000 DU	B13030–0	
0316 0000 DV	B13010–0	
0316 0000 DV	B13011–0	
0316 0000 DW	B13040–0	
0316 0000 DW	B13041–0	
0316 0000 DW	B13042–0	
0316 0000 DW	B13043–0	
0316 0000 DZ	X99010–0	
0316 0000 DZ	X99011–0	

No Pièce	No Ident.	Remarques
0316 0000 DZ	X99012–0	
0316 0000 EB	B05041–0	
0316 0000 EB	B05042–0	
0316 0000 EB	B05043–0	
0316 0000 EB	B05050–0	
0316 0000 EB	B05051–0	
0316 0000 EB	B05052–0	
0316 0000 ED	C05010–0	
0316 0000 ED	C05011–0	
0316 0000 ED	C05012–0	
0316 0000 EF	B05070–0	
0316 0000 EG	C05020–0	
0316 0000 EH	B11100–0	
0316 0000 EJ	B09010–0	
0316 0000 EJ	B09011–0	
0316 0000 EJ	B09012–0	
0316 0000 EK	B02150–0	F 160–A
0316 0000 EK	B02151–0	F 160–A
0316 0000 EK	B02152–0	F 160–A
0316 0000 EK	B02260–0	F 203–A
0316 0000 EK	B02261–0	F 203–A
0316 0000 EK	B02262–0	F 203–A
0316 0000 ES	C05080–0	
0316 0000 ES	C05081–0	
0316 0000 ES	C05082–0	
0316 0000 ES	C05083–0	
0316 0000 ES	C05084–0	
0316 0000 ES	C05085–0	
0316 0000 ES	C05086–0	
0316 0000 ES	C05087–0	
0316 0000 ES	C05088–0	
0316 0000 ES	C05089–0	
0316 0000 ET	B02160–0	F 160–A
0316 0000 ET	B02161–0	F 160–A
0316 0000 ET	B02162–0	F 160–A
0316 0000 ET	B02270–0	F 203–A
0316 0000 ET	B02271–0	F 203–A
0316 0000 ET	B02272–0	F 203–A
0316 0000 EU	B02170–0	F 160–A

No Pièce	No Ident.	Remarques
0316 0000 EU	B02171–0	F 160–A
0316 0000 EU	B02172–0	F 160–A
0316 0000 EU	B02280–0	F 203–A
0316 0000 EU	B02281–0	F 203–A
0316 0000 EU	B02282–0	F 203–A
0316 0000 FA	B10060–0	
0316 0000 FA	B10061–0	
0316 0000 FK	B10040–0	
0316 0000 FK	B10041–0	
0316 0000 FQ	B02100–0	
0316 0000 FS	B02130–0	F 160–A
0316 0000 FS	B02131–0	F 160–A
0316 0000 FS	B02132–0	F 160–A
0316 0000 FS	B02240–0	F 203–A
0316 0000 FS	B02241–0	F 203–A
0316 0000 FS	B02242–0	F 203–A
0316 0000 FT	B02140–0	F 160–A
0316 0000 FT	B02141–0	F 160–A
0316 0000 FT	B02142–0	F 160–A
0316 0000 FT	B02250–0	F 203–A
0316 0000 FT	B02251–0	F 203–A
0316 0000 FT	B02252–0	F 203–A
0316 0000 FU	B02180–0	F 160–A
0316 0000 FU	B02181–0	F 160–A
0316 0000 FU	B02182–0	F 160–A
0316 0000 FU	B02290–0	F 203–A
0316 0000 FU	B02291–0	F 203–A
0316 0000 FU	B02292–0	F 203–A
0316 0000 FV	B02190–0	F 160–A
0316 0000 FV	B02191–0	F 160–A
0316 0000 FV	B02192–0	F 160–A
0316 0000 FV	B02300–0	F 203–A
0316 0000 FV	B02301–0	F 203–A
0316 0000 FV	B02302–0	F 203–A
0316 0000 FZ	B02120–0	F 160–A
0316 0000 GV	B05060–0	0316 0000 GW
0316 0000 MA	A01030–0	
0316 0000 MA	A01040–0	
0316 0000 MC	A03020–0	

No Pièce	No Ident.	Remarques
0316 0000 MC	A03021–0	
0316 0000 MC	A03022–0	
0316 0000 MC	A03023–0	
0316 0000 MC	A03024–0	
0316 0000 MC	A03025–0	
0316 0000 MC	A03026–0	
0316 0000 ME	A03010–0	
0316 0000 ME	A03011–0	
0316 0000 ME	A03012–0	
0316 0000 MJ	A04080–0	
0316 0000 MK	A04060–0	
0316 0000 MM	A03070–0	
0316 0000 MN	A90010–0	
0316 0000 MO	A02200–0	
0316 0000 MO	A02201–0	
0316 0000 MO	A02202–0	
0316 0000 MO	A02203–0	
0316 0000 MO	A02204–0	
0316 0000 MU	A04020–0	
0316 0000 MU	A04021–0	
0316 0000 MU	A04022–0	
0316 0000 MU	A04023–0	
0316 0000 MV	A04010–0	
0316 0000 MV	A04011–0	
0316 0000 MV	A04012–0	
0316 0000 MV	A04013–0	
0316 0000 MX	A04040–0	
0316 0000 MZ	A04050–0	
0316 0000 MZ	A04051–0	
0316 0000 MZ	A04052–0	
0316 0000 NA	A04070–0	
0316 0000 NA	A04071–0	
0316 0000 OI	A20010–0	
0316 0000 PG	A03030–0	
0316 0000 PG	A03031–0	
0316 0000 PG	A03032–0	
0316 0000 PG	A03033–0	
0316 0000 PH	A03050–0	
0316 0000 PJ	A03060–0	

© BOBST SA – All rights reserved 1999

No Pièce	No Ident.	Remarques
03160000SC	A04090–0	
03160000SC	A04091–0	
03160000SC	A04092–0	
03160000SC	A04093–0	
03160000SC	A04094–0	
03160000TT	B09020–0	
0371006600	A03020–39	
0394218900	B02131–1	PLAQUE N01
0394218900	B02141–1	PLAQUE N01
0394218900	B02151–1	PLAQUE N01
0394218900	B02161–1	PLAQUE N01
0394218900	B02171–1	PLAQUE N01
0394218900	B02181–1	PLAQUE N01
0394218900	B02191–1	PLAQUE N01
0394218900	B02241–1	PLAQUE N01
0394218900	B02251–1	PLAQUE N01
0394218900	B02261–1	PLAQUE N01
0394218900	B02271–1	PLAQUE N01
0394218900	B02281–1	PLAQUE N01
0394218900	B02291–1	PLAQUE N01
0394218900	B02301–1	PLAQUE N01
0394219000	B02131–2	PLAQUE N02
0394219000	B02141–2	PLAQUE N02
0394219000	B02151–2	PLAQUE N02
0394219000	B02161–2	PLAQUE N02
0394219000	B02171–2	PLAQUE N02
0394219000	B02181–2	PLAQUE N02
0394219000	B02191–2	PLAQUE N02
0394219000	B02241–2	PLAQUE N02
0394219000	B02251–2	PLAQUE N02
0394219000	B02261–2	PLAQUE N02
0394219000	B02271–2	PLAQUE N02
0394219000	B02281–2	PLAQUE N02
0394219000	B02291–2	PLAQUE N02
0394219000	B02301–2	PLAQUE N02
0394219100	B02141–3	PLAQUE N03
0394219100	B02151–3	PLAQUE N03
0394219100	B02161–3	PLAQUE N03
0394219100	B02171–3	PLAQUE N03

No Pièce	No Ident.	Remarques
0394219100	B02181–3	PLAQUE N03
0394219100	B02191–3	PLAQUE N03
0394219100	B02251–3	PLAQUE N03
0394219100	B02261–3	PLAQUE N03
0394219100	B02271–3	PLAQUE N03
0394219100	B02281–3	PLAQUE N03
0394219100	B02291–3	PLAQUE N03
0394219100	B02301–3	PLAQUE N03
0394219200	B02151–4	PLAQUE N04
0394219200	B02161–4	PLAQUE N04
0394219200	B02171–4	PLAQUE N04
0394219200	B02181–4	PLAQUE N04
0394219200	B02191–4	PLAQUE N04
0394219200	B02261–4	PLAQUE N04
0394219200	B02271–4	PLAQUE N04
0394219200	B02281–4	PLAQUE N04
0394219200	B02291–4	PLAQUE N04
0394219200	B02301–4	PLAQUE N04
0394219300	B02161–5	PLAQUE N05
0394219300	B02171–5	PLAQUE N05
0394219300	B02181–5	PLAQUE N05
0394219300	B02191–5	PLAQUE N05
0394219300	B02271–5	PLAQUE N05
0394219300	B02281–5	PLAQUE N05
0394219300	B02291–5	PLAQUE N05
0394219300	B02301–5	PLAQUE N05
0394219400	B02171–6	PLAQUE N06
0394219400	B02181–6	PLAQUE N06
0394219400	B02191–6	PLAQUE N06
0394219400	B02281–6	PLAQUE N06
0394219400	B02291–6	PLAQUE N06
0394219400	B02301–6	PLAQUE N06
0394219500	B02181–7	PLAQUE N07
0394219500	B02191–7	PLAQUE N07
0394219500	B02291–7	PLAQUE N07
0394219500	B02301–7	PLAQUE N07
0394250000	B02191–8	PLAQUE N08
0394250000	B02301–8	PLAQUE N08
0406018800	A03022–54	

No Pièce	No Ident.	Remarques
0444255400	B05060–5	
0444255400	B05070–2	
0444255400	C05020–2	
0444381200	C05082–2	
0444557200	A04070–11	
0480158000	A04070–8	
0484040200	A03024–31	
0484040200	A04040–41	
0485163400	A02202–3	
0502137300	B11071–25	
0515300000	B11071–9	
0520016000	B13010–4	
0520016000	B13011–3	
0524446800	B11071–3	
0531007800	A01030–2	
0531007800	A01040–1	
0531007800	B05042–3	
0531007800	B05043–1	
0584186000	B05060–6	
0584186000	B05070–5	
0584186000	C05020–5	
0594152200	C05087–22	
0594162300	C05089–10	
0594170500	C05089–8	
0594170600	C05089–6	
0594170700	C05089–7	
0594171000	C05089–9	
0594175200	C05089–3	
0640122200	A90010–3	
0650111400	B10010–22	
0650111400	B10011–11	
0658283600	B18010–29	
0658283600	B18030–29	
0658283700	B18010–34	
0658283700	B18030–34	
0658284700	B18010–28	
0658284700	B18030–28	
0658315400	B18010–18	
0658315400	B18011–5	

No Pièce	No Ident.	Remarques
0658315400	B18030–18	
0658315400	B18031–5	
0660132400	B11011–14	
0892001800	B11013–10	
0892002100	B11011–10	
0892103900	B11020–14	L=40MM
0892106300	B11011–4	
0892106400	B11012–19	
0892106600	B11011–15	
0892106800	B11011–7	
0892107000	B11012–14	
0892107100	B11011–13	
0892108500	B11070–19	
0892108500	B11071–19	
0892108600	B11062–2	
0892111800	B11070–25	
0892111800	B11071–26	
1001055300	A04094–2	
1001071700	B11040–9	
1001080900	A04070–14	
1001083500	B11100–12	
1001086200	B11100–13	
1001206002	C05012–9	
1001206011	B09012–20	
1001206012	B11040–3	
1001208020	A03031–13	
1001208021	B11040–27	
1001604201	A02200–2	
1001604201	A02204–1	
1002008400	A03032–59	
1002108018	B10050–4	
1002108078	B18010–5	
1002108078	B18011–23	
1002108078	B18030–5	
1002108078	B18031–23	
1002108081	B10050–14	
1002206005	C05085–8	
1002208020	B09012–28	
1002210016	C05083–6	

No Pièce	No Ident.	Remarques
1003404003	A03070–3	
1004011300	B13050–9	
1004011300	C05087–11	
1004028300	A01030–20	
1004028300	A01040–10	
1004028300	B01011–1	
1004028300	C05088–3	
1004030400	A03026–5	
1004030500	A03070–18	
1004030500	B05060–4	
1004030500	B05070–1	
1004030500	C05020–1	
1004110007	A20010–5	
1004130052	A01030–17	
1004130052	A01040–13	
1004130052	B01011–4	
1004130052	C05088–6	
1004906002	A90010–5	
1005006800	B11020–2	
1005206002	X99011–11	*
1006002200	A02204–11	
1006002200	B01011–6	
1006002200	B02100–12	
1006002200	C05088–8	
1007005400	A03050–7	
1007005500	A03022–33	
1007005500	A03024–16	
1007005500	A03030–65	
1007005500	A04040–12	
1007005600	B05041–16	
1007005600	C05010–17	
1007005900	B11011–11	
1007005900	B11013–11	
1007007300	A04050–22	
1007007500	B11070–9	
1007007500	B11071–11	
1007007500	C05083–1	
1007009800	A03030–61	
1007012400	A03022–42	

© BOBST SA – All rights reserved 1999

No Pièce	No Ident.	Remarques
1007012400	A04040–16	
1007012800	A03022–17	
1007012800	A03024–7	
1007012800	A04040–35	
1007012800	B09010–10	
1007012800	B09012–26	
1007013100	A03010–2	
1007013100	A03022–12	
1007013300	B11014–7	
1007013900	B10010–4	
1007014500	B01010–22	
1007019700	B02020–17	
1007019700	B02021–10	
1007020700	A02202–11	
1007020700	A04071–28	
1007020700	A04093–22	
1007020700	B01010–21	
1007020700	B02030–3	
1007037600	B05060–9	
1007041000	A03060–8	
1007041000	A03070–7	
1007041000	B10060–3	
1007041600	A03060–9	
1007041600	A03070–8	
1007041600	B10060–4	
1007056800	B11012–15	
1007058400	A04010–26	
1007058400	A04051–8	
1007059400	B10013–7	
1007059400	B13042–1	
1007060800	A04080–1	
1007061900	A03026–3	
1007061900	B13020–8	
1007062800	B13030–3	
1007064800	B13040–3	
1007064900	B10012–4	
1007066600	A02200–21	
1007066600	A03050–13	Ø6,4/17X3MM
1007066600	A04052–18	

No Pièce	No Ident.	Remarques
1007066600	A04070–9	
1007066600	B05051–4	
1007069100	C05088–13	
1007070400	A03070–17	
1007073600	B13042–3	
1007078100	A04051–7	
1007080300	A03022–15	
1007080300	A03024–3	
1007080300	A04040–19	
1007082400	B10041–9	
1007086800	B11070–21	
1007086800	B11071–21	
1007088200	B05043–12	
1007088200	C05011–17	
1007089000	A03033–20	
1007090400	A03022–23	
1007090400	A03024–22	
1007090400	A04013–1	
1007090400	A04040–14	
1007090400	B13050–2	
1007096800	B11040–7	
1007098200	B05060–12	
1007098200	B05070–4	
1007098200	C05020–4	
1007099800	A03026–10	
1007109200	A03032–48	
1007122800	A01030–18	
1007122800	A01040–11	
1007122800	B01011–2	
1007122800	C05088–4	
1007122900	A01030–19	
1007122900	A01040–12	
1007122900	B01011–3	
1007122900	C05088–5	
1007123400	A01030–6	
1007124600	B02110–3	
1007204301	A04060–5	
1007206203	B13010–7	
1007206204	B05051–3	

No Pièce	No Ident.	Remarques
1007206404	B02010–13	
1007206404	B02020–22	
1007206404	B02080–7	
1007206404	B10120–3	
1007206501	B10013–15	
1007206501	B11012–20	
1007207013	B02090–2	
1007207013	B10013–16	
1007207013	B11012–12	
1007208001	A01040–18	
1007208001	A03050–5	
1007208001	B10040–3	
1007208403	A02200–14	
1007208403	A02201–6	
1007208403	A03020–37	
1007208403	A03022–29	
1007208403	A03024–20	
1007208403	A04040–9	
1007208403	B13050–5	
1007208404	A01030–13	
1007208404	A02200–20	
1007208404	A02202–10	
1007208404	A03012–19	Ø8,4/21X4MM
1007208404	A03022–26	
1007208404	A03024–25	
1007208404	A03032–58	
1007208404	A03070–16	
1007208404	A04020–9	
1007208404	A04040–2	
1007208404	A04080–8	
1007208404	C05084–19	
1007210205	B10061–10	
1007210504	C05081–21	
1007210509	A03032–44	
1007211005	A04010–14	
1007211005	A04051–10	
1007211007	A04011–18	
1007211009	B05043–10	
1007211009	C05011–27	

No Pièce	No Ident.	Remarques
1007211022	A04010–13	
1007212504	B05043–11	
1007212504	C05011–16	
1007213004	A04010–31	
1007213004	A04012–2	
1007213013	A04020–15	
1007213013	A04021–8	
1007213505	A04023–13	
1007213508	B11014–21	
1007213510	B11016–15	
1007217003	B11014–10	
1007218005	B05040–10	
1007220510	A03010–4	
1007225512	C05083–15	
1007225514	B13041–3	
1007225514	B13042–19	
1007230504	A03022–39	
1007230504	A04040–26	
1007230507	A03022–47	
1007230507	A04040–29	
1007240009	A04020–5	
1007240514	A04020–12	
1007246005	B11071–35	
1007260004	A04050–9	
1007265502	A04050–2	
1007281002	A04020–23	
1007295501	A04050–8	
1007325005	B13041–15	
1007360203	B05040–8	
1007404101	B02020–32	* F 203–A
1007409002	B10050–13	
1007409003	B10100–13	
1007416003	B11040–21	
1007607002	B13020–5	
1007610501	B11012–13	
1007611004	B11071–8	
1007611008	A04030–4	
1007613503	A04050–13	
1007617001	A04020–1	

No Pièce	No Ident.	Remarques
1007618003	B10010–11	
1007618003	B11014–1	
1007618010	A04050–24	
1007746001	A04020–6	
1007900100	A04020–18	
1007900100	A04021–11	
1007910101	A04010–10	
1008003500	B10013–12	
1008003500	B11012–9	
1008005800	B11012–18	
1008011013	A03010–13	
1008011013	A20010–3	
1008011039	B05041–2	
1008011039	C05010–2	
1008011039	C05011–14	
1008011041	B11016–21	
1008011073	A02204–10	Ø11/16X86,5
1008018300	B10040–9	
1008019200	A20010–2	
1008047400	A03011–7	
1008048000	A03010–8	
1008052100	B10060–12	
1008052300	B02021–16	
1008056500	B11014–17	
1008059500	A04071–23	
1008120007	A03026–2	
1008306302	A03012–12	
1008306302	A04091–16	
1008306302	B05050–10	Ø6,3/12X16
1008306302	B05051–15	Ø6.3/12X16
1008306302	B05052–12	
1008306302	B09012–19	
1008306302	C05012–14	Ø6.3/12X16
1008306303	B11060–19	
1008306304	A04070–5	
1008306304	B02132–1	
1008306304	B02142–1	
1008306304	B02152–1	
1008306304	B02162–1	

© BOBST SA – All rights reserved 1999

No Pièce	No Ident.	Remarques
1008 306 304	B02172–1	
1008 306 304	B02182–1	
1008 306 304	B02192–1	
1008 306 304	B02242–1	
1008 306 304	B02252–1	
1008 306 304	B02262–1	
1008 306 304	B02272–1	
1008 306 304	B02282–1	
1008 306 304	B02292–1	
1008 306 304	B02302–1	
1008 308 417	B13040–17	
1008 308 420	A03060–13	
1008 308 420	B05050–11	Ø8,4/16X10
1008 308 420	B05051–16	Ø8.4/16X10
1008 308 420	B13020–3	
1008 308 420	C05012–15	Ø8.4/16X10
1008 308 424	A03012–13	
1008 308 424	A03070–4	
1008 308 424	B10060–14	
1008 308 424	C05085–14	
1008 308 426	A03032–57	
1008 308 426	A03060–16	
1008 308 426	A90010–4	
1008 308 426	B13010–19	
1008 308 426	C05084–17	
1008 308 428	A03021–18	
1008 308 428	A04071–27	
1008 308 433	A03010–6	
1008 308 433	B09012–12	
1008 308 433	B13040–1	
1008 309 002	B10061–2	
1008 406 305	B02021–23	
1008 406 306	C05085–4	
1008 406 502	B11040–15	
1008 406 510	A04052–3	
1008 408 402	B13043–7	
1008 408 403	B09012–3	
1008 408 403	B13020–1	
1008 408 404	B18011–14	

No Pièce	No Ident.	Remarques
1008 408 410	B13010–18	
1008 408 410	B13020–11	
1008 409 032	A03020–36	
1008 409 048	B11100–6	
1008 411 005	A03070–5	
1008 411 014	B11011–9	
1008 411 018	A04080–6	
1008 411 018	B05052–6	
1008 411 066	B09010–4	
1008 411 066	B11061–3	
1008 413 023	C05085–1	
1008 413 026	B10041–15	
1008 413 033	A03060–6	
1008 417 046	B10013–4	
1008 417 052	A01030–15	
1008 417 052	A01040–8	
1008 420 001	A04091–6	
1008 420 016	A03011–25	
1008 420 021	A03022–41	
1008 420 021	A04040–36	
1008 420 103	B13010–13	
1008 420 103	B13011–9	
1008 420 103	C05084–8	
1008 425 047	B13041–13	
1008 425 515	B13042–4	
1008 430 524	A03024–5	
1008 431 004	B11013–4	
1008 440 040	B13050–12	
1008 442 015	B10013–13	
1008 442 015	B11012–8	
1008 445 013	B11014–5	
1008 445 038	B10010–15	
1008 445 039	B11014–3	
1008 448 014	B05060–16	MACH.1–4 GR.
1008 450 525	A04051–19	
1008 455 027	B05060–17	MACH.5–8 GR.
1008 460 041	A04051–4	
1008 460 042	B10010–16	
1008 460 043	B10011–10	

No Pièce	No Ident.	Remarques
1008 465 011	A04010–22	
1008 465 012	A04010–20	
1008 465 030	A04011–16	
1008 468 501	A04023–11	
1008 470 021	A04011–10	
1008 475 010	B05043–7	
1008 475 010	C05011–24	
1008 480 005	B11010–7	
1008 480 019	A04023–17	
1008 495 004	B05040–7	
1008 510 007	A04012–9	
1008 511 008	A04011–9	
1008 513 004	A04023–16	
1008 514 002	A04012–10	
1008 516 001	A04011–1	
1008 609 004	B18031–14	
1008 621 001	B10100–16	
1008 806 029	B05050–13	6P M6/M8X100
1008 806 029	B05051–18	6P M6/M8X100
1008 806 029	C05012–17	6P M6/M8X100
1008 806 031	B05050–12	6P M6/M8X97
1008 806 031	B05051–17	6P M6/M8X97
1008 806 031	C05012–16	6P M6/M8X97
1008 808 023	A03060–17	
1008 810 036	A20010–4	
1008 905 008	B02021–26	
1008 906 087	B02080–10	
1008 906 088	B02080–11	
1008 906 089	B02080–12	
1008 906 092	B02080–4	
1008 906 095	B02080–5	
1008 906 096	A02202–2	
1008 908 043	B18010–10	
1008 908 043	B18030–10	
1008 908 044	A90010–1	
1008 908 044	B18010–9	
1008 908 044	B18030–9	
1009 005 500	B11040–4	
1010 006 500	B11070–32	

No Pièce	No Ident.	Remarques
1010 006 500	B11071–33	
1010 014 200	B05041–8	
1010 014 200	B05060–1	
1010 014 200	B11070–22	
1010 014 200	B11071–22	
1010 014 200	C05010–8	
1010 110 021	B10050–12	
1010 110 035	A03020–14	
1010 115 015	C05082–1	
1010 116 005	B01010–18	
1010 120 021	A03060–7	
1010 120 032	A03070–9	
1010 125 009	B11061–5	
1010 210 006	B05042–6	
1010 210 006	B05043–17	D=10 X 40MM
1010 210 006	C05011–6	
1010 210 011	B01010–9	M6/10 X 26MM
1010 220 025	C05087–18	
1010 220 059	A04021–15	
1010 520 018	A04021–10	
1010 545 001	A04020–16	
1010 806 002	B10040–13	
1010 806 002	B10041–2	
1010 806 002	B18010–21	
1010 806 002	B18011–2	
1010 806 002	B18030–21	
1010 806 002	B18031–2	
1010 808 001	B18010–27	
1010 808 001	B18030–27	
1010 808 002	A01030–4	
1010 808 002	A01040–3	
1010 808 003	A03032–55	
1010 808 005	C05082–8	
1010 812 002	A04021–7	
1012 003 200	A04091–17	
1012 205 001	B10013–25	
1012 205 001	B11012–1	
1012 205 001	B11070–1	
1012 208 014	B10040–8	

No Pièce	No Ident.	Remarques
1012 208 014	B18010–8	
1012 208 014	B18030–8	
1012 208 016	B02021–24	
1012 408 001	B10040–2	
1012 410 050	B11100–9	
1012 412 014	A04091–8	
1012 415 019	B09012–14	
1012 415 028	B09010–8	
1012 415 036	B09012–10	
1012 416 030	B10010–23	
1012 416 030	B10011–12	
1012 416 030	B10041–8	
1012 420 056	B10010–27	
1012 420 056	B10011–17	
1012 430 017	B13042–15	
1012 430 020	A04040–32	
1012 430 022	A03022–49	
1012 440 004	A04020–14	
1013 012 000	A04022–9	
1013 518 006	B05041–10	
1013 518 006	B10013–22	
1013 518 006	B11015–7	
1013 518 006	C05010–11	
1014 208 001	B05060–7	
1014 208 001	B05070–7	
1014 208 001	C05020–7	
1014 310 024	B02010–9	
1014 315 045	C05080–7	
1014 315 045	C05081–1	
1015 008 800	C05082–5	
1015 047 300	B13010–3	
1015 047 300	B13011–4	
1015 052 600	A03020–15	
1015 058 600	C05084–21	F 160–A
1015 063 300	C05084–22	F 203–A
1016 102 601	B13040–9	
1017 100 704	B02020–8	
1017 101 525	C05083–8	
1017 101 614	B10100–9	*

© BOBST SA – All rights reserved 1999

No Pièce	No Ident.	Remarques
1017 101 708	B11040–16	
1017 102 253	A03020–27	
1017 102 524	B11100–2	
1017 104 012	X99011–5	*
1017 112 008	B11016–2	
1018 101 611	B10060–15	
1018 101 611	B13010–17	
1018 101 611	B13020–2	
1020 108 501	B10060–13	
1020 108 501	B13010–16	
1020 108 501	B13020–4	
1023 009 900	B10030–8	*
1026 075 800	B05060–14	MACH.1–4 GR.
1026 077 600	A04020–20	
1026 077 700	A04020–25	
1027 013 300	X99012–1	
1027 014 900	B18010–23	
1027 014 900	B18030–23	
1050 009 900	A03026–1	
1050 010 700	A03033–14	
1051 003 500	X99011–21	*
1051 005 700	A04070–1	
1051 005 700	B13010–22	
1051 005 700	C05089–1	
1051 007 000	B10060–17	
1051 008 300	A02202–15	
1051 025 000	A02203–3	
1051 025 000	B02010–6	
1051 025 000	B02020–1	
1051 025 000	B02021–20	
1051 030 900	A03030–50	
1051 200 802	C05089–5	
1052 010 100	X99012–6	L=18X19
1052 010 900	X99012–3	L=9X11
1052 011 900	X99012–7	L=19X22
1052 019 700	X99012–4	L=12X14
1052 020 100	X99012–2	L=8X10
1052 020 200	X99012–5	L=13X17
1052 020 300	X99012–8	L=19X24

No Pièce	No Ident.	Remarques
1053 000 500	X99010–10	L=85 H=5
1053 000 600	X99010–11	L=92 H=6
1053 000 800	X99010–12	L=108 H=8
1053 001 800	X99010–9	L=75 H=4
1053 023 800	X99012–9	
1055 000 400	X99010–3	
1055 002 800	X99010–20	Ø 6MM
1055 006 100	X99010–21	Ø 10MM
1072 000 800	A02202–7	.
1072 000 800	A04060–6	
1072 001 100	B02030–9	
1074 005 300	A03021–9	
1074 005 600	A03011–14	
1074 005 600	A03020–12	
1074 006 300	B02131–15	H=1MM
1074 006 300	B02141–16	H=1MM
1074 006 300	B02151–17	H=1MM
1074 006 300	B02161–18	H=1MM
1074 006 300	B02171–19	H=1MM
1074 006 300	B02181–20	H=1MM
1074 006 300	B02191–21	H=1MM
1074 006 300	B02241–15	H=1MM
1074 006 300	B02251–16	H=1MM
1074 006 300	B02261–17	H=1MM
1074 006 300	B02271–18	H=1MM
1074 006 300	B02281–19	H=1MM
1074 006 300	B02291–20	H=1MM
1074 006 300	B02301–21	H=1MM
1074 006 400	B02131–16	H=3MM
1074 006 400	B02141–17	H=3MM
1074 006 400	B02151–18	H=3MM
1074 006 400	B02161–19	H=3MM
1074 006 400	B02171–20	H=3MM
1074 006 400	B02181–21	H=3MM
1074 006 400	B02191–22	H=3MM
1074 006 400	B02241–16	H=3MM
1074 006 400	B02251–17	H=3MM
1074 006 400	B02261–18	H=3MM
1074 006 400	B02271–19	H=3MM

No Pièce	No Ident.	Remarques
1074 006 400	B02281–20	H=3MM
1074 006 400	B02291–21	H=3MM
1074 006 400	B02301–22	H=3MM
1074 006 500	B02131–17	H=5MM
1074 006 500	B02141–18	H=5MM
1074 006 500	B02151–19	H=5MM
1074 006 500	B02161–20	H=5MM
1074 006 500	B02171–21	H=5MM
1074 006 500	B02181–22	H=5MM
1074 006 500	B02191–23	H=5MM
1074 006 500	B02241–17	H=5MM
1074 006 500	B02251–18	H=5MM
1074 006 500	B02261–19	H=5MM
1074 006 500	B02271–20	H=5MM
1074 006 500	B02281–21	H=5MM
1074 006 500	B02291–22	H=5MM
1074 006 500	B02301–23	H=5MM
1074 006 600	B02131–18	H=10MM
1074 006 600	B02141–19	H=10MM
1074 006 600	B02151–20	H=10MM
1074 006 600	B02161–21	H=10MM
1074 006 600	B02171–22	H=10MM
1074 006 600	B02181–23	H=10MM
1074 006 600	B02191–24	H=10MM
1074 006 600	B02241–18	H=10MM
1074 006 600	B02251–19	H=10MM
1074 006 600	B02261–20	H=10MM
1074 006 600	B02271–21	H=10MM
1074 006 600	B02281–22	H=10MM
1074 006 600	B02291–23	H=10MM
1074 006 600	B02301–24	H=10MM
1077 014 500	A01030–22	
1077 014 500	A01040–19	
1079 000 200	X99010–1	
1086 030 600	B10030–9	
1101 047 200	B11013–6	
1101 047 200	B11014–16	
1101 052 600	A03030–53	
1101 055 200	A03022–25	

No Pièce	No Ident.	Remarques
1101 055 200	A03024–24	
1101 055 200	A04040–3	
1101 057 100	B05060–18	MACH.1–4 GR.
1101 057 200	B05060–19	MACH.5–8 GR.
1101 057 900	A04071–24	
1104 260 800	C05084–25	F 160–A
1104 287 100	C05080–13	
1104 287 100	C05081–15	
1104 289 500	B13040–12	
1104 296 000	B10020–9	F 160–A
1104 296 100	B10020–10	F 203–A
1104 314 400	C05084–26	F 203–A
1108 000 100	A03026–6	
1108 007 900	A04022–4	
1109 035 000	A03033–17	
1109 101 000	A03024–11	COC
1109 118 400	A03023–8	
1109 150 342	A03022–21	
1109 150 342	A03024–14	
1109 150 342	A04040–5	
1109 151 891	A03023–10	
1109 170 461	A03024–12	CC
1111 018 600	C05087–17	
1111 019 100	B18031–34	
1111 019 200	A04030–3	
1111 019 200	B09010–15	
1111 019 300	B10012–3	
1111 020 000	B09012–16	
1111 020 200	A03023–15	
1111 020 200	B10041–17	
1111 020 800	A04091–9	
1111 020 800	B18031–16	
1111 021 500	B11040–29	
1111 021 700	A03022–11	
1111 021 700	B10012–5	
1111 021 800	A03022–48	
1111 021 800	A04040–30	
1111 022 000	A03022–50	
1111 022 000	B09010–3	

No Pièce	No Ident.	Remarques
1111 022 100	B13041–4	
1111 022 100	B13042–2	
1111 022 900	C05083–13	
1111 031 800	C05087–9	
1111 042 500	A03023–21	
1111 042 600	A04010–28	
1111 043 800	B10040–16	
1111 044 600	B09010–11	
1111 044 600	B13041–9	
1111 044 600	B13042–11	
1111 047 000	X99011–3	*
1111 047 800	B09012–7	
1111 050 000	C05083–9	
1111 053 200	B11062–1	
1111 054 500	B11010–10	
1111 055 300	B18011–19	
1111 055 400	B18031–19	
1111 055 500	B10041–6	
1111 056 200	B11070–11	
1111 056 900	B10010–24	
1111 056 900	B10011–14	
1111 057 900	B11061–4	
1111 060 300	A03030–62	
1111 060 400	A03030–54	
1111 060 500	A03030–60	
1111 112 001	X99011–16	*
1111 116 003	B10041–18	
1111 310 003	B18011–16	
1111 312 005	B11040–18	
1111 320 003	B11072–4	
1111 508 009	B11040–11	
1111 512 011	B02020–12	
1111 512 011	B02021–11	
1111 515 011	B11040–8	
1111 515 012	B10060–5	
1111 516 007	B02010–4	
1111 520 008	B10100–21	
1111 520 009	B10100–15	
1111 520 010	A03011–5	

© BOBST SA – All rights reserved 1999

No Pièce	No Ident.	Remarques
1111 5200 12	B13020–6	
1111 5350 02	B13050–11	
1111 5350 06	A04092–5	
1111 5400 04	C05089–2	
1111 5400 05	A03033–4	
1111 7070 04	A03020–30	
1111 7070 04	A03021–13	
1111 7090 17	A03020–18	
1111 7090 17	A03021–21	
1111 7090 20	B18010–24	
1111 7090 20	B18030–24	
1111 7142 01	A04070–4	
1111 8120 01	A04012–1	
1111 9140 02	A03020–22	
1111 9140 02	A03021–15	
1112 1304 00	B11011–20	NK 68/25
1112 1313 00	B11010–6	NK 90/25
1112 1313 00	B11030–4	NK 90/25
1112 1340 00	B10011–6	NKS 80
1112 1353 00	B11016–10	RNA 4909
1112 1443 00	A03033–12	NKI 40/30
1112 1448 00	A04050–21	NKI 50/25
1112 1498 00	A04051–3	NA 4909
1112 1587 00	B10010–14	NA 4909 RS
1112 1587 00	B11014–2	NA 4909 RS
1112 1756 00	B13040–6	
1112 1970 00	A04051–5	NKIB 5909
1112 2520 00	B13040–5	
1112 2609 00	B11016–9	IR 45/52/40
1112 2623 00	B11011–22	IR60X68X45
1112 2644 00	B11010–5	80X90X54X1,5
1112 2644 00	B11030–10	80X90X54X1,5
1112 2718 00	A04051–15	60 X 25 EGS
1112 2718 00	B05043–5	
1112 2718 00	C05011–22	50X60X25 EGS
1112 2720 00	B11011–21	60 X 68 X 45
1112 2723 00	A04050–4	80 X 30 EGS
1112 2724 00	B10011–5	70 X 80 X 56
1112 2727 00	A04021–4	IR 90X25 EGS

No Pièce	No Ident.	Remarques
1112 2727 00	B05040–5	90 X 25 EGS
1112 2728 00	B11010–2	80 X 90 X 54
1112 2728 00	B11030–11	80 X 90 X 54
1112 3017 00	A04020–13	NA 2040
1113 1125 00	A03032–42	
1113 1530 00	A03032–53	
1113 1724 00	B13041–12	305805 C–2Z
1113 1724 00	B13042–5	305805 C–2Z
1114 0001 00	B10061–5	
1114 0002 00	B13042–8	
1114 0006 00	A03060–18	
1114 0012 00	B13020–12	
1114 0018 00	B13051–14	
1114 0067 00	A04071–20	
1114 0082 00	A04080–2	
1114 0131 00	B05052–7	
1114 0176 00	B18030–6	
1114 0206 00	C05085–15	
1114 0215 00	B10040–19	F 203–A
1114 0262 00	B18010–6	
1114 0266 00	B02021–7	
1114 0267 00	B10100–23	
1114 0268 00	B10040–18	F 160–A
1116 2179 00	C05082–3	6002–2Z
1116 2186 00	B10013–3	6003–2RS1
1116 2191 00	A03023–3	6004–2RS1
1116 2191 00	A04092–7	6004–2RS1
1116 2191 00	A04093–8	6004–2RS1
1116 2191 00	B13010–2	6004–2RS1
1116 2191 00	B13011–6	6004–2RS1
1116 2196 00	A04092–4	6005–2RS1
1116 2196 00	B10013–11	6005–2RS1
1116 2196 00	B11012–7	6005–2RS1
1116 2196 00	C05087–3	6005–2RS1
1116 2197 00	B09012–23	6006
1116 2197 00	B11070–15	6006
1116 2197 00	B11071–15	6006
1116 2201 00	A03024–6	6006–2RS1
1116 2201 00	A04090–8	6006–2RS1

No Pièce	No Ident.	Remarques
1116 2201 00	A04092–17	6006–2RS1
1116 2207 00	A04052–13	6007–2RS1
1116 2207 00	B05043–13	6007–2RS1
1116 2207 00	C05011–18	6007–2RS1
1116 2212 00	A03022–3	6008–2RS1
1116 2218 00	A04093–3	6010
1116 2222 00	A04051–18	6010–2RS1
1116 2222 00	A04052–10	6010–2RS1
1116 2227 00	A04010–25	6011–2RS1
1116 2227 00	A04051–9	6011–2RS1
1116 2288 00	C05084–7	6204–RS1
1116 2294 00	B11012–16	6205–2RS1
1116 2294 00	C05083–3	6205–2RS1
1116 2295 00	B11013–2	6206
1116 2295 00	B11014–12	6206
1116 2296 00	B11070–13	6206–Z
1116 2296 00	B11071–13	6206–Z
1116 2299 00	A03022–16	6206–2RS1
1116 2299 00	A03024–4	6206–2RS1
1116 2299 00	A04040–18	6206–2RS1
1116 2299 00	B05041–13	6206–2RS1
1116 2299 00	B11071–4	6206–2RS1
1116 2299 00	C05010–14	6206–2RS1
1116 2299 00	C05080–10	6206–2RS1
1116 2299 00	C05081–4	6206–2RS1
1116 2299 00	C05084–14	6206–2RS1
1116 2299 00	C05087–7	6206–2RS1
1116 2304 00	B10040–11	6207–2RS1
1116 2304 00	B10041–12	6207–2RS1
1116 2309 00	A03022–8	6208–2RS1
1116 2309 00	B05042–8	6208–2RS1
1116 2309 00	B10010–8	6208–2RS1
1116 2309 00	B11070–6	6208–2RS1
1116 2309 00	C05011–11	6208–2RS1
1116 2310 00	B11014–6	6209
1116 2314 00	B11062–4	6209–2RS1
1116 2315 00	B05043–8	6210
1116 2315 00	C05011–25	6210
1116 2324 00	A04050–15	6211–2RS1

No Pièce	No Ident.	Remarques
1116 2325 00	A04050–7	6212
1116 2329 00	B05040–3	6212–2RS1
1116 2337 02	A04011–8	6214–2RS1
1116 2345 00	B10010–6	6215–RS1
1116 2357 00	A04023–9	6216–2RS1
1116 2381 00	A03022–43	6303–2RS
1116 2381 00	A04040–34	6303–2RS
1116 2386 00	A03010–5	6304–2RS1
1116 3034 00	A04093–17	3204 A TN9
1116 3038 00	B11011–12	3208 A TN9
1116 3316 00	A03033–2	2205 E–2RS
1116 4192 00	A04020–2	NUP 222 EC P
1116 5147 00	A04010–21	6013–2RS1
1116 5150 00	A04020–17	F–213704
1116 5174 00	A04020–22	NUP 216 EC P
1116 5174 00	A04021–5	NUP 216 EC P
1116 5183 00	A04011–2	6024–2RS1
1116 5201 00	A04010–8	6020–2RS1
1116 5201 00	A04012–8	6020–2RS1
1116 5202 00	A04023–1	AVEC MANCHON
1117 1012 00	B10011–7	51 111
1117 1015 00	B10010–7	51 114
1117 1610 00	B11070–17	
1117 1610 00	B11071–17	
1117 1630 00	B11072–3	AS 2035
1117 1631 00	B13041–5	
1117 1631 00	B13042–21	
1117 1632 00	B13041–10	
1117 1632 00	B13042–12	
1117 1634 00	A03033–10	
1117 1684 00	B11011–2	GS 81108
1117 1686 00	B11070–16	
1117 1686 00	B11071–16	
1117 1809 00	B11070–18	
1117 1809 00	B11071–18	
1118 0150 00	X99011–18	*
1118 0710 00	A03033–15	
1118 0763 00	A04091–15	
1118 1052 00	A03060–3	

No Pièce	No Ident.	Remarques
1119 1043 00	B11030–9	
1119 1176 00	A03020–23	
1119 1176 00	A03021–16	
1119 1505 00	C05084–2	
1119 1555 00	C05084–3	
1120 0150 00	B11062–3	
1120 0210 00	B13020–16	
1120 0212 00	B13051–2	
1120 0215 00	B18010–17	
1120 0215 00	B18011–4	
1120 0215 00	B18030–17	
1120 0215 00	B18031–4	
1121 0391 00	A03026–9	
1121 0504 00	B11014–22	
1121 0506 00	B05043–9	
1121 0506 00	C05011–26	
1121 0508 00	B05043–15	
1121 0508 00	C05011–20	
1121 0515 00	B11071–10	
1121 0516 00	B11071–7	
1121 0519 00	B11013–7	
1121 0520 00	B11013–15	
1121 0521 00	B11013–14	
1121 0522 00	B11013–8	
1121 0527 00	B11012–11	
1121 0528 00	B10013–17	
1121 0535 00	B18010–16	
1121 0535 00	B18011–3	
1121 0535 00	B18030–16	
1121 0535 00	B18031–3	
1121 0609 00	B09012–25	
1121 0634 00	A04050–16	
1121 0636 00	A04050–11	
1121 0637 00	A04051–6	
1121 0638 00	A04051–14	
1121 0640 00	A04010–15	
1121 0640 00	A04051–12	
1121 0641 00	A04011–17	
1121 0642 00	A04010–12	

© BOBST SA – All rights reserved 1999

No Pièce	No Ident.	Remarques
1121 0643 00	A04021–9	
1121 0644 00	A04023–12	
1121 0645 00	A04093–18	
1121 0646 00	A04092–15	
1121 0648 00	B05041–15	
1121 0648 00	C05010–16	
1121 0649 00	B11014–18	
1121 0650 00	B11013–12	
1121 0651 00	B11072–7	
1121 0652 00	B10012–10	
1121 0653 00	A03023–17	
1121 0662 00	B05041–14	
1121 0662 00	C05010–15	
1121 0663 00	B11014–9	
1121 0664 00	B11016–12	
1121 0685 00	A04050–19	
1121 0690 00	B13010–12	
1121 0690 00	B13011–10	
1121 0691 00	B02020–18	
1121 0691 00	B02021–9	
1121 0692 00	B10061–9	
1121 0699 00	B05040–9	
1122 0085 00	B11070–10	
1122 0085 00	B11071–2	
1122 0089 00	B11070–12	
1122 0089 00	B11071–12	
1124 1690 00	C05081–24	F 160–A
1124 1691 00	C05084–27	F 160–A
1124 1817 00	C05084–28	F 203–A
1124 1818 00	C05081–25	F 203–A
1125 3512 04	A03023–6	
1125 3514 01	A03022–20	
1125 3514 01	A03024–13	
1125 3514 01	A04040–6	
1125 3514 03	A03022–32	
1125 3514 03	A03024–17	
1125 3514 03	A04040–11	
1125 3517 12	A03033–8	
1125 3525 12	A03033–18	

No Pièce	No Ident.	Remarques
1125 3713 07	A03010–9	
1125 3713 07	A03024–10	
1126 0044 00	B10100–5	
1126 0044 00	B13051–18	
1127 0461 00	B05041–1	
1127 0461 00	C05010–1	
1127 0462 00	B05060–3	MACH.1–4 GR.
1127 0480 00	B05060–21	MACH.5–8 GR.
1128 1114 00	B09010–16	
1128 1114 00	C05087–10	
1128 1129 00	B11040–24	
1128 1217 00	B10010–20	
1128 1234 00	B18011–29	
1128 1245 00	B18031–29	
1128 1248 00	B10040–17	
1128 1270 00	A04071–25	
1130 0004 00	B10030–2	L=127MM
1130 0005 00	B10030–3	L=178MM
1130 0006 00	B10030–4	L=229MM
1130 0007 00	B10030–5	L=280MM
1134 0185 00	A20010–6	
1141 0320 07	B18011–18	
1141 0324 02	B18011–17	
1141 0400 06	B18031–18	
1141 0404 02	B18031–17	
1141 0500 02	A03011–12	
1141 0500 02	A03060–5	
1141 0500 02	A04091–5	
1141 0504 02	A04091–4	
1141 0630 03	B13050–7	
1141 0630 03	C05087–13	
1141 0630 04	B10041–5	
1141 0630 16	B09010–17	
1141 0634 00	B13050–8	
1141 0634 02	B09010–20	
1141 0634 02	B10041–4	
1141 0634 02	C05087–14	
1145 1032 08	A04030–6	
1145 1040 07	B11016–20	

No Pièce	No Ident.	Remarques
1145 1040 09	B10010–25	
1145 1040 09	B10011–15	
1145 1063 01	B11061–7	
1145 1063 01	B13042–16	
1153 0008 00	X99010–22	
1155 0234 00	B18010–31	
1155 0234 00	B18030–31	
1155 0264 00	B11011–6	
1155 0270 00	B11016–17	
1155 0590 00	A04010–5	
1155 0590 00	B11013–9	
1155 0590 00	B11014–19	
1155 0599 00	A04010–17	
1155 0603 00	B11011–24	
1155 0836 00	B10060–7	
1155 0838 00	B11016–6	
1155 0873 00	B11016–7	
1155 0928 00	B10010–5	
1155 1143 00	A04011–13	
1155 1444 00	A04010–3	
1155 1445 00	A04010–19	
1155 1445 00	A04011–11	
1155 1488 00	A04022–2	
1155 1576 00	B05041–5	
1155 1576 00	C05010–5	
1155 1617 00	B10010–29	
1155 1617 00	B18010–33	
1155 1617 00	B18030–33	
1155 1623 00	B09012–22	
1155 1717 00	B10013–24	
1155 1717 00	B11012–2	
1155 1717 00	B11070–2	
1155 1727 00	A03011–24	
1155 1843 00	C05085–2	
1155 1891 00	B02080–14	L=405MM
1155 1990 00	A04022–11	
1155 2012 01	B13040–4	
1155 2045 02	B11071–6	
1155 2060 02	A04051–16	

No Pièce	No Ident.	Remarques
1155 2060 02	A04093–21	
1155 2060 04	B05043–6	
1155 2060 04	C05011–23	
1155 2068 01	B11011–18	
1155 2075 01	A04010–29	
1155 2080 01	A04011–15	
1155 2080 01	A04050–3	
1155 2080 01	B10011–4	
1155 2090 01	B05040–6	
1155 2090 01	B11010–4	
1155 2090 01	B11030–8	
1155 2090 02	A04022–8	
1155 2627 00	B10050–6	
1155 2628 00	A04010–6	
1155 2634 00	B05052–14	
1155 2650 00	B10030–15	*CC
1155 2651 00	B10030–16	*COC
1155 2682 00	B10050–8	
1155 2689 00	B02020–29	* F 203–A
1155 2708 00	B10030–10	
1155 2733 00	A04052–16	
1157 0318 00	B18010–37	
1157 0318 00	B18011–28	
1157 0318 00	B18030–37	
1157 0318 00	B18031–28	
1158 0029 00	X99010–13	0...4
1158 0164 00	X99010–15	0...160
1158 0196 00	B10030–13	
1249 0007 00	B05041–6	
1249 0007 00	B11015–3	
1249 0007 00	C05010–6	
1252 0042 00	B11011–5	
1252 0046 00	A03021–4	
1252 1060 01	B10012–7	
1252 1060 01	B11030–7	
1252 1060 01	B11060–5	
1252 1060 01	B13010–21	
1252 1060 01	B13020–7	
1252 1060 03	B10010–12	

No Pièce	No Ident.	Remarques
1252 1060 03	B10011–8	
1252 1080 01	A03060–2	
1252 1080 01	A04012–11	
1252 1080 01	B11040–5	
1252 1080 01	B11070–27	
1252 1080 01	B11071–28	
1253 1505 00	A04080–14	
1253 1841 00	A04060–8	
1254 1862 00	A04020–19	
1254 1900 00	A04030–7	
1254 2171 00	X99010–18	
1255 1135 00	B11070–24	
1255 1135 00	B11071–24	
1255 1139 00	B05041–7	
1255 1139 00	B11015–4	
1255 1139 00	C05010–9	
1255 1273 00	A04093–7	
1255 1453 00	B11030–1	
1255 1506 00	X99010–19	
1255 1513 00	B11020–8	
1255 2022 00	X99010–17	
1255 2042 00	A03021–5	
1255 2042 00	A03022–35	
1255 2042 00	A04040–22	
1255 2048 00	A04040–21	
1255 2048 00	X99010–14	
1255 2051 00	A03022–34	
1255 3013 00	A03060–4	
1255 3014 00	C05087–12	
1255 3062 00	A03011–11	
1255 3105 00	B11040–26	
1259 0009 00	A03025–4	
1259 0009 00	B11040–14	
1259 0009 00	C05085–27	
1259 0070 00	A04060–7	
1259 0073 00	A04080–13	
1259 0128 00	B02080–2	
1259 0185 00	A02204–8	
1259 0214 00	B11060–18	

© BOBST SA – All rights reserved 1999

No Pièce	No Ident.	Remarques
1260001300	A01030–5	
1260001300	B11015–6	
1260010500	B11040–25	
1260020800	A04093–9	
1260020800	B05041–4	
1260020800	C05010–4	
1260026400	B02120–2	
1260026500	B02120–1	
1260028600	A02204–7	
1260028600	B09020–4	
1303014100	A04021–2	
1305000600	A04022–5	
2308102200	A03031–11	
2308102300	B18011–30	
2308102300	B18031–30	
2308102301	B18011–31	
2308102301	B18031–31	
2308102500	A03012–14	
2371503100	A03022–31	
2371503100	A03024–18	
2371503100	A04040–10	
2371503105	B11070–34	
810300000	Y99010–17	/M5
810400000	Y99010–18	M6/
810600000	Y99010–23	
811900000	Y99010–31	/M5
812000000	Y99010–32	M6/
812200000	Y99010–36	
812700000	Y99010–37	/M5
812800000	Y99010–38	M6/
813500000	Y99010–24	
814300000	Y99012–8	
815000000	Y99010–15	
816000000	Y99010–10	
816100000	Y99010–13	
816500000	Y99012–1	
817200000	Y99010–53	/M12
817300000	Y99010–54	M16/
819100000	Y99010–41	

No Pièce	No Ident.	Remarques
819500000	Y99010–47	
819500000	Y99010–49	
820600000	Y99010–43	
820900000	Y99010–48	
821200000	Y99010–51	/M5
821300000	Y99010–52	M6/
821600000	Y99010–44	/M5
821700000	Y99010–45	M6/
822600000	Y99010–9	
823000000	Y99012–9	
823200000	Y99012–10	
823400000	Y99012–11	
824200000	Y99011–14	
824300000	Y99010–1	/M5
824400000	Y99010–2	M6/
824600000	Y99010–7	/M5
824700000	Y99010–8	M6/
827200000	Y99012–3	ZING.–PASS.
829100000	Y99011–38	ZING.–PASS.
829200000	Y99011–39	
829400000	Y99012–2	
829700000	Y99011–42	
831300000	Y99010–60	0,5 D
831700000	Y99010–56	0,8 D
831900000	Y99010–62	M4/M10
831900000	Y99010–63	M12/M20
832500000	Y99011–1	
832500000	Y99011–2	INOX
832800000	Y99011–5	
833100000	Y99011–8	
833500000	Y99011–19	
833600000	Y99012–5	
833900000	Y99011–12	
834200000	Y99011–45	ZING.–PASS.
834300000	Y99011–16	/D1 45MM
834400000	Y99011–46	PHOSPHATEES
834400000	Y99012–4	
835100000	Y99011–26	
835400000	Y99011–23	

No Pièce	No Ident.	Remarques
835500000	Y99011–22	
836000000	Y99011–24	
836100000	Y99011–25	
836200000	Y99012–7	RECTIFIE H6
836300000	Y99012–6	RECTIFIE M6
836400000	Y99011–41	
839000000	Y99011–4	
840300000	Y99011–32	ACIER
842300000	Y99011–34	
842400000	Y99011–35	
844100000	Y99011–29	
844500000	Y99011–30	MINCE
846500000	Y99011–40	
846514006	A04070–26	
846540010	C05089–12	
860100000	Y99010–27	ZING.–PASS.
860200000	Y99010–26	ZING.–PASS.
860400000	Y99010–21	ZING.–PASS.
860600000	Y99010–39	ZING.–PASS.
861000000	Y99010–42	ZING.–PASS.
861200000	Y99010–50	ZING.–PASS.
861300000	Y99010–46	ZING.–PASS.
861600000	Y99010–5	ZING.–PASS.
862000000	Y99011–10	ZING.–PASS.
862300000	Y99011–13	ZING.–PASS.
862500000	Y99011–15	ZING.–PASS.
862800000	Y99011–18	
862900000	Y99010–61	ZING.–PASS.
863000000	Y99010–58	ZING.–PASS.
863500000	Y99011–3	
870100000	Y99011–27	
870200000	Y99011–28	SERIE LEGERE
871000000	Y99011–21	
871000032	C05082–4	
871000035	B10013–2	
871000042	A03023–4	
871000042	A04093–6	
871000042	B13010–1	
871000042	B13011–5	

No Pièce	No Ident.	Remarques
871000047	A04092–3	
871000047	A04093–16	
871000047	B10013–10	
871000047	B11012–6	
871000047	C05087–2	
871000052	A03010–1	
871000052	B11012–17	
871000052	C05083–2	
871000055	A04090–7	
871000055	A04092–19	
871000055	B09012–24	
871000062	A03022–14	
871000062	A03024–2	
871000062	A04040–20	
871000062	B05041–12	
871000062	B05043–14	
871000062	B11013–5	
871000062	B11014–15	
871000062	B11071–5	
871000062	C05010–13	
871000062	C05011–19	
871000062	C05080–9	
871000062	C05081–3	
871000068	A03022–4	
871000068	A04051–2	
871000068	B11016–8	
871000072	B10040–10	
871000072	B10041–11	
871000080	A04051–17	
871000080	A04093–4	
871000080	B05042–9	
871000080	B11070–5	
871000080	C05011–12	
871000082	B11011–19	
871000085	B11014–8	
871000085	B11062–7	
871000090	A04010–27	
871000090	A04051–11	
871000100	A04010–23	

No Pièce	No Ident.	Remarques
871000100	A04050–14	
871000100	B10011–3	
871000110	A04050–10	
871000110	B05040–2	
871000110	B11010–3	
871000110	B11030–3	
871000140	A04021–6	
871000140	A04023–14	
871000150	A04010–9	
871000180	A04011–5	
871000200	A04020–3	
871100000	Y99011–20	
871100008	A02202–13	
871100008	B02021–25	
871100008	B10040–1	
871100008	B18010–7	
871100008	B18030–7	
871100010	B02020–5	
871100010	B02021–12	
871100010	B11100–8	
871100012	A04091–7	
871100015	A03032–41	
871100015	B09010–7	
871100015	B09012–8	
871100015	B11040–6	
871100016	A03026–11	
871100016	B10010–10	
871100016	B10041–10	
871100017	A03022–44	
871100017	A04040–33	
871100017	B10013–1	
871100018	A03023–7	
871100020	A03010–3	
871100020	A03022–9	
871100020	A03023–5	
871100020	A03050–8	
871100020	A04092–8	
871100020	A04093–15	
871100020	B10010–26	

© BOBST SA – All rights reserved 1999

No Pièce	No Ident.	Remarques
871 100 020	B10011–16	
871 100 020	B11072–6	
871 100 020	C05084–11	
871 100 025	A03033–1	
871 100 025	A04091–10	
871 100 025	A04092–2	
871 100 025	B10013–14	
871 100 025	B11012–5	
871 100 025	B13041–2	
871 100 025	B13042–18	
871 100 025	C05087–1	
871 100 030	A03022–18	
871 100 030	A03024–8	
871 100 030	A04040–15	
871 100 030	A04090–9	
871 100 030	A04092–18	
871 100 030	B05041–11	
871 100 030	B09010–9	
871 100 030	B09012–27	
871 100 030	B11013–1	
871 100 030	B11014–11	
871 100 030	B11061–6	
871 100 030	B13042–13	
871 100 030	C05010–12	
871 100 030	C05080–8	
871 100 030	C05081–2	
871 100 030	C05084–13	
871 100 030	C05087–6	
871 100 035	A03030–51	
871 100 035	A04052–14	
871 100 035	B10040–14	
871 100 040	A03022–2	
871 100 040	A03033–9	
871 100 040	A04020–11	
871 100 040	B05042–7	
871 100 040	B10010–9	
871 100 040	B11070–7	
871 100 040	C05011–10	
871 100 042	B11011–1	

No Pièce	No Ident.	Remarques
871 100 045	A03022–5	
871 100 050	A04052–11	
871 100 050	A04093–12	
871 100 060	B05040–1	
871 100 060	B11011–17	
871 100 065	A04010–24	
871 100 065	A04050–1	
871 100 080	A04020–21	
871 100 080	A04021–12	
871 100 080	A04023–15	
871 100 100	A04010–11	
871 200 000	Y99010–4	INOX M6/M10
871 300 000	Y99010–3	INOX /M5
871 400 000	Y99010–11	INOX
871 600 000	Y99011–17	INOX
871 700 000	Y99010–57	INOX
871 800 000	Y99010–14	INOX
871 900 000	Y99010–55	INOX
872 000 000	Y99010–29	
872 100 000	Y99010–30	
872 200 000	Y99010–16	
873 500 000	Y99010–33	CHROME
874 000 000	Y99010–22	LAITON
874 100 000	Y99010–64	M6/ LAITON
874 200 000	Y99010–34	LAITON /M5
874 300 000	Y99010–35	LAITON M6/
874 500 000	Y99010–6	LAITON
874 600 000	Y99011–7	LAITON
874 700 000	Y99010–59	LAITON
874 800 000	Y99011–31	CUIVRE
875 000 000	Y99011–36	CUIVRE
875 100 000	Y99011–37	ALUMINIUM
875 200 000	Y99011–33	ALUMINIUM
876 000 000	Y99011–11	LAITON
876 200 000	Y99011–9	INOX
876 300 000	Y99010–19	INOX
876 500 000	Y99010–65	INOX
876 600 000	Y99011–47	INOX
876 700 000	Y99011–48	INOX

No Pièce	No Ident.	Remarques
877 000 000	Y99010–12	CHROME
877 200 000	Y99010–25	CHROME
877 300 000	Y99010–20	CHROME
877 700 000	Y99011–6	CHROME
878 000 000	Y99010–28	CHROME MAT
878 100 000	Y99010–40	