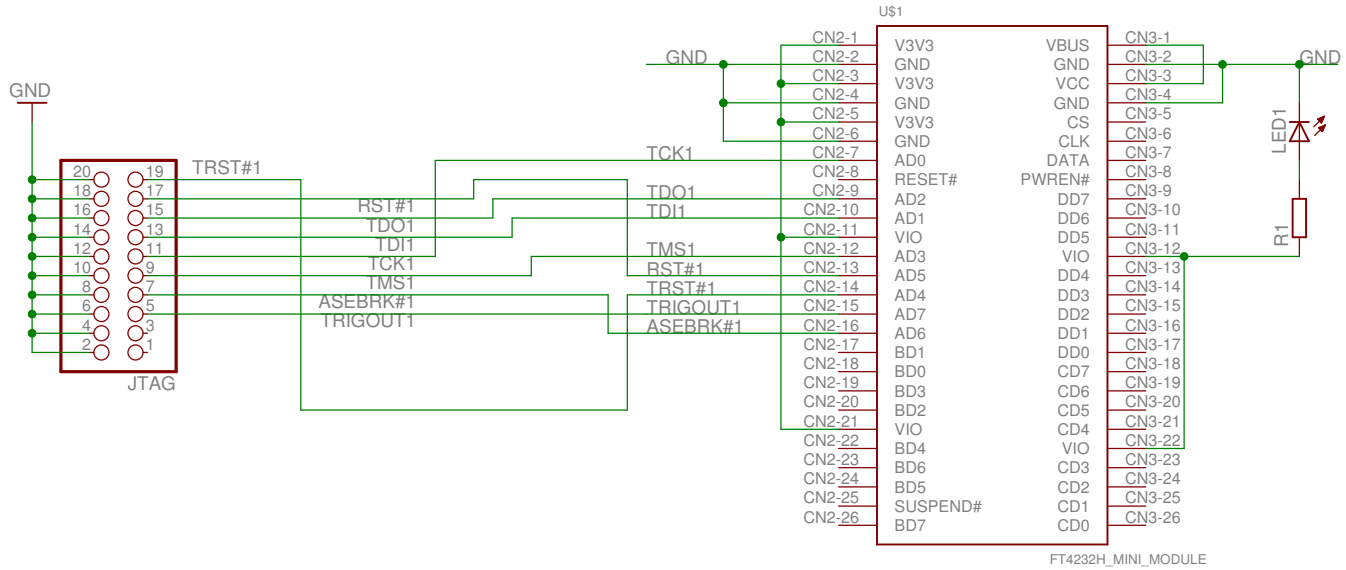

ST40-JTAG	
15.06.14 21:16	
Sheet: 1/1	