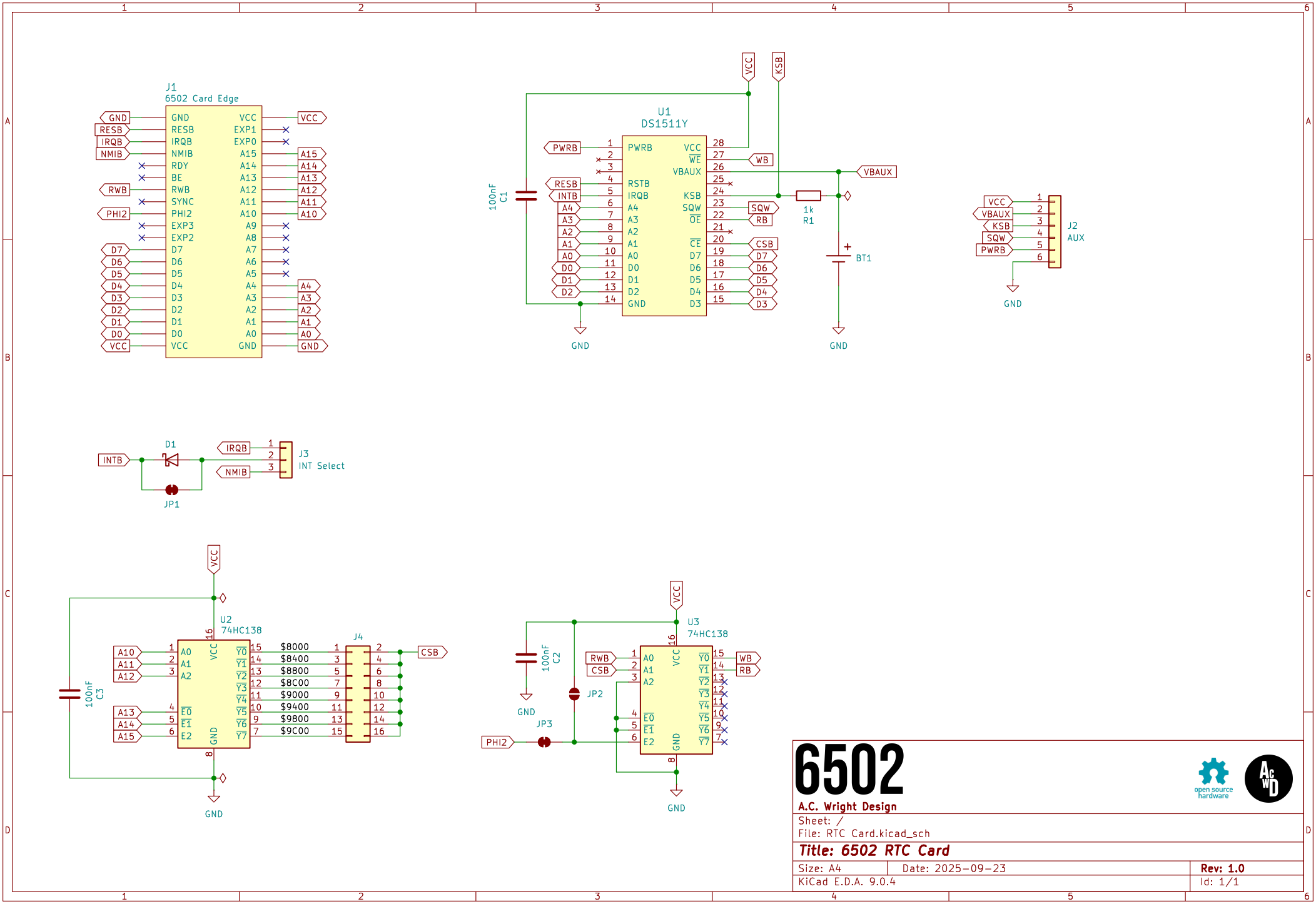
J1
6502 Card Edge
GND RESB IRQB NMIB RDY BE RWB SYNC PHI2 EXP3 EXP2 D7 D6 D5 D4 D3 D2 D1 D0 VCC
VCC EXP1 EXP0 A15 A14 A13 A12 A11 A10 A9 A8 A7 A6 A5 A4 A3 A2 A1 A0 GND
U1
DS1511Y
PWRB RSTB IRQB A4 A3 A2 A1 A0 D0 D1 D2 GND
VCC WE VBAUX KSB SQW OE CE D7 D6 D5 D4 D3
100nF
C1
1k
R1
BT1
J2
AUX
D1
JP1
J3
INT Select
U2
74HC138
100nF
C3
$8000 $8400 $8800 $8C00 $9000 $9400 $9800 $9C00
J4
U3
74HC138
100nF
C2
JP2
JP3
PHI2
RWB
CSB
WB
RB
VCC
KSB
VBAUX
SQW
INTB
IRQB
NMIB
A10 A11 A12 A13 A14 A15
GND
6502
A.C. Wright Design
Sheet: /
File: RTC Card.kicad_sch
Title: 6502 RTC Card
Size: A4
Date: 2025-09-23
Rev: 1.0
KiCad E.D.A. 9.0.4
Id: 1/1