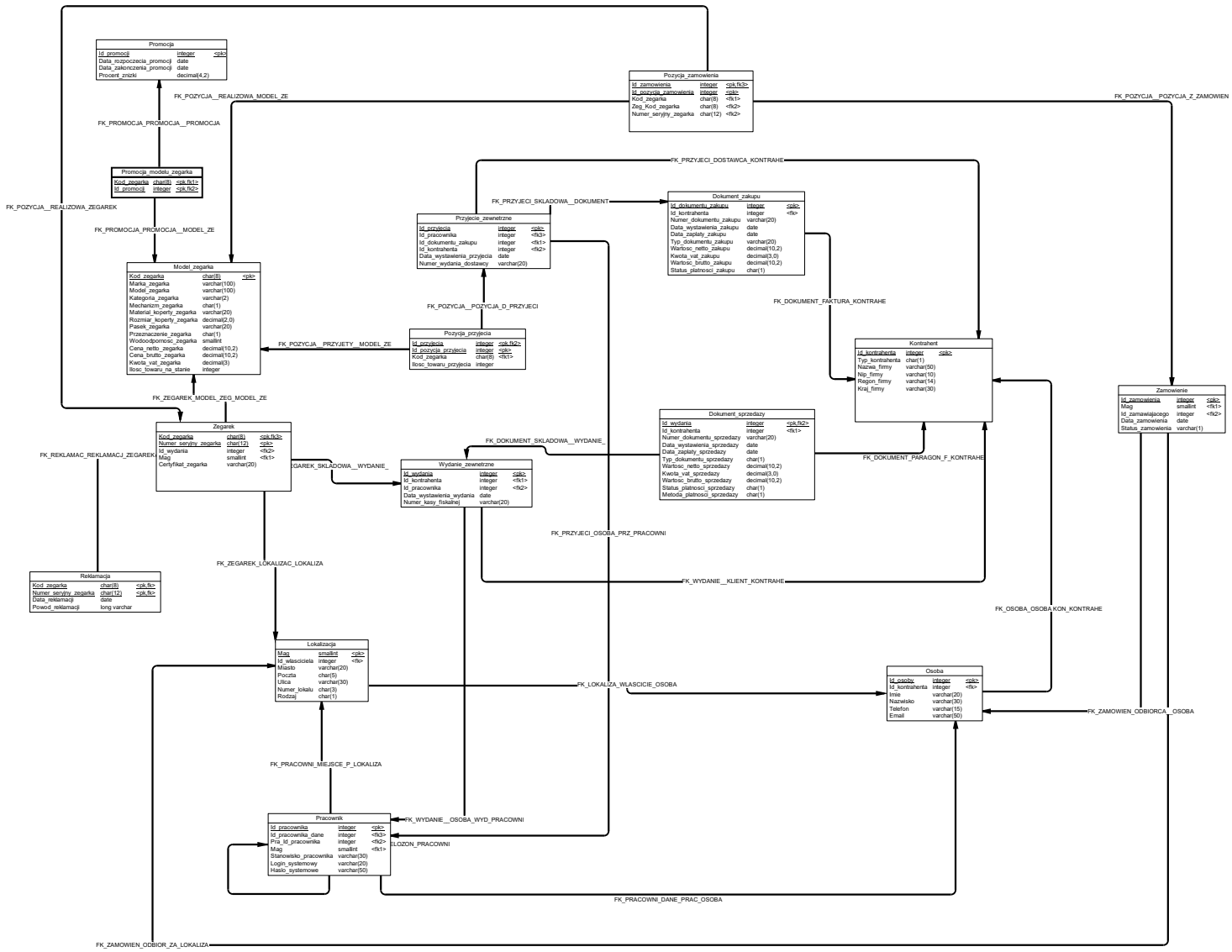
Promocja
Id_promocji integer <pk>
Data_rozpoczecia_promocji date
Data_zakonczenia_promocji date
Procent_zniżki decimal(4,2)
Pozycja_zamowienia
Id_zamowienia integer <pk,fk3>
Id_pozycja_zamowienia integer <pk>
Kod_zegarka char(8) <fk1>
Zeg_Kod_zegarka char(8) <fk2>
Numer_seryjny_zegarka char(12) <fk2>
FK_POZYCJA__REALIZOWA_MODEL_ZE
FK_POZYCJA__POZYCJA_Z_ZAMOWIEN
FK_PROMOCJA_PROMOCJA__PROMOCJA
Promocja_modelu_zegarka
Kod_zegarka char(8) <pk,fk1>
Id_promocji integer <pk,fk2>
FK_POZYCJA__REALIZOWA_ZEGAREK
FK_PRZYJECI_DOSTAWCA_KONTRAHE
FK_PRZYJECI_SKLADOWA__DOKUMENT
Dokument_zakupu
Id_dokumentu_zakupu integer <pk>
Id_kontrahenta integer <fk>
Numer_dokumentu_zakupu varchar(20)
Data_wystawienia_zakupu date
Data_zaplaty_zakupu date
Typ_dokumentu_zakupu varchar(20)
Wartosc_netto_zakupu decimal(10,2)
Kwota_vat_zakupu decimal(3,0)
Wartosc_brutto_zakupu decimal(10,2)
Status_platnosci_zakupu char(1)
Przyjecie_zewnetrzne
Id_przyjecia integer <pk>
Id_pracownika integer <fk3>
Id_dokumentu_zakupu integer <fk1>
Id_kontrahenta integer <fk2>
Data_wystawienia_przyjecia date
Numer_wydania_dostawcy varchar(20)
FK_PROMOCJA_PROMOCJA__MODEL_ZE
FK_POZYCJA__POZYCJA_D_PRZYJECI
FK_DOKUMENT_FAKTURA_KONTRAHE
Model_zegarka
Kod_zegarka char(8) <pk>
Marka_zegarka varchar(100)
Model_zegarka varchar(100)
Kategoria_zegarka varchar(2)
Mechanizm_zegarka char(1)
Material_koperty_zegarka varchar(20)
Rozmiar_koperty_zegarka decimal(2,0)
Pasek_zegarka varchar(20)
Przeznaczenie_zegarka char(1)
Wodoodpornosc_zegarka smallint
Cena_netto_zegarka decimal(10,2)
Cena_brutto_zegarka decimal(10,2)
Kwota_vat_zegarka decimal(3)
Ilosc_towaru_na_stanie integer
FK_POZYCJA__PRZYJETY__MODEL_ZE
Pozycja_przyjecia
Id_przyjecia integer <pk,fk2>
Id_pozycja_przyjecia integer <pk>
Kod_zegarka char(8) <fk1>
Ilosc_towaru_przyjecia integer
Kontrahent
Id_kontrahenta integer <pk>
Typ_kontrahenta char(1)
Nazwa_firmy varchar(50)
Nip_firmy varchar(10)
Regon_firmy varchar(14)
Kraj_firmy varchar(30)
Zamowienie
Id_zamowienia integer <pk>
Mag smallint <fk1>
Id_zamawiajacego integer <fk2>
Data_zamowienia date
Status_zamowienia varchar(1)
FK_ZEGAREK_MODEL_ZEG_MODEL_ZE
Zegarek
Kod_zegarka char(8) <pk,fk3>
Numer_seryjny_zegarka char(12) <pk>
Id_wydania integer <fk2>
Mag smallint <fk1>
Certyfikat_zegarka varchar(20)
FK_REKLAMAC_REKLAMACJ_ZEGAREK
FK_DOKUMENT_SKLADOWA__WYDANIE_
Dokument_sprzedazy
Id_wydania integer <pk,fk2>
Id_kontrahenta integer <fk1>
Numer_dokumentu_sprzedazy varchar(20)
Data_wystawienia_sprzedazy date
Data_zaplaty_sprzedazy date
Typ_dokumentu_sprzedazy char(1)
Wartosc_netto_sprzedazy decimal(10,2)
Kwota_vat_sprzedazy decimal(3,0)
Wartosc_brutto_sprzedazy decimal(10,2)
Status_platnosci_sprzedazy char(1)
Metoda_platnosci_sprzedazy char(1)
FK_DOKUMENT_PARAGON_F_KONTRAHE
ZEGAREK_SKLADOWA__WYDANIE_
Wydanie_zewnetrzne
Id_wydania integer <pk>
Id_kontrahenta integer <fk1>
Id_pracownika integer <fk2>
Data_wystawienia_wydania date
Numer_kasy_fiskalnej varchar(20)
FK_PRZYJECI_OSOBA_PRZ_PRACOWNI
FK_WYDANIE__KLIENT_KONTRAHE
FK_ZEGAREK_LOKALIZAC_LOKALIZA
Reklamacja
Kod_zegarka char(8) <pk,fk>
Numer_seryjny_zegarka char(12) <pk,fk>
Data_reklamacji date
Powod_reklamacji long varchar
FK_OSOBA_OSOBA_KON_KONTRAHE
Lokalizacja
Mag smallint <pk>
Id_wlaciciela integer <fk>
Miasto varchar(20)
Poczta char(5)
Ulica varchar(30)
Numer_lokalu char(3)
Rodzaj char(1)
FK_LOKALIZA_WŁASCIE_OSOBA
Osoba
Id_osoby integer <pk>
Id_kontrahenta integer <fk>
Imie varchar(20)
Nazwisko varchar(30)
Telefon varchar(15)
Email varchar(50)
FK_ZAMOWIEN_ODBIORCA__OSOBA
FK_PRACOWNI_MIEJSCE_P_LOKALIZA
Pracownik
Id_pracownika integer <pk>
Id_pracownika_dane integer <fk3>
Pra_Id_pracownika integer <fk2>
Mag smallint <fk1>
Stanowisko_pracownika varchar(30)
Login_systemowy varchar(20)
Haslo_systemowe varchar(50)
FK_WYDANIE__OSOBA_WYD_PRACOWNI
ELODZON_PRACOWNI
FK_PRACOWNI_DANE_PRAC_OSOBA
FK_ZAMOWIEN_ODBIOR_ZA_LOKALIZA