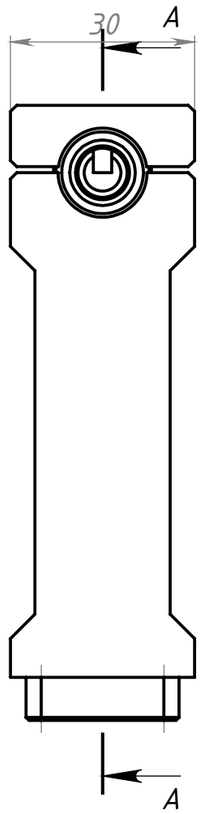

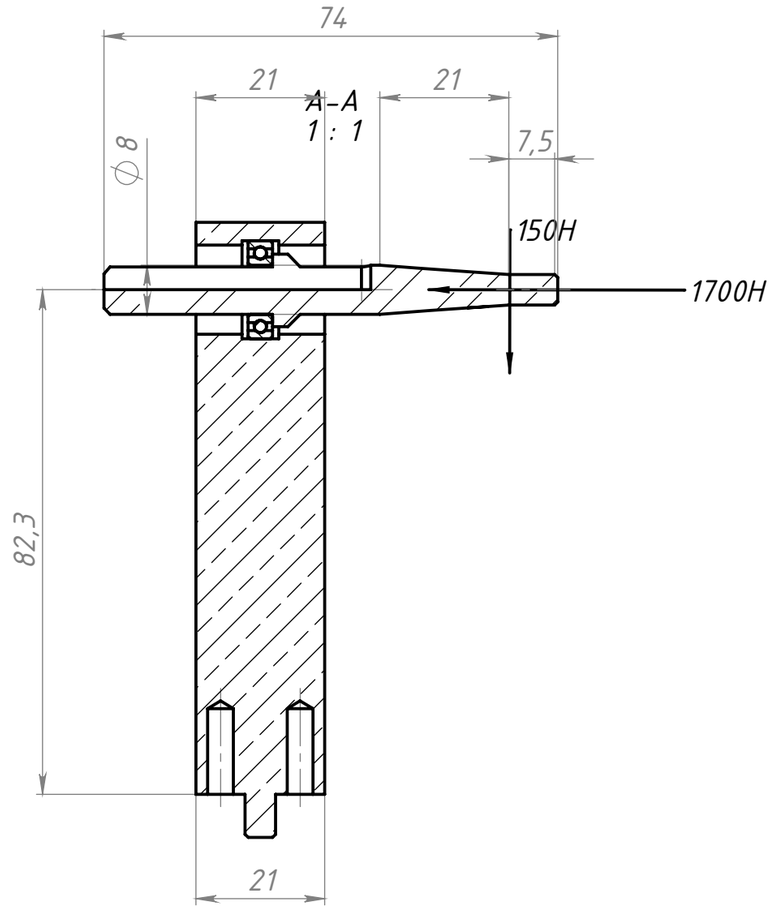

Изм.	Лист	№ докум.	Подп.	Дата

Лист 1

Перв. примен.

Справ. №

Подпись и дата

Инв. № дубл.

Взам. инв. №

Подпись и дата

Инв. № подл.