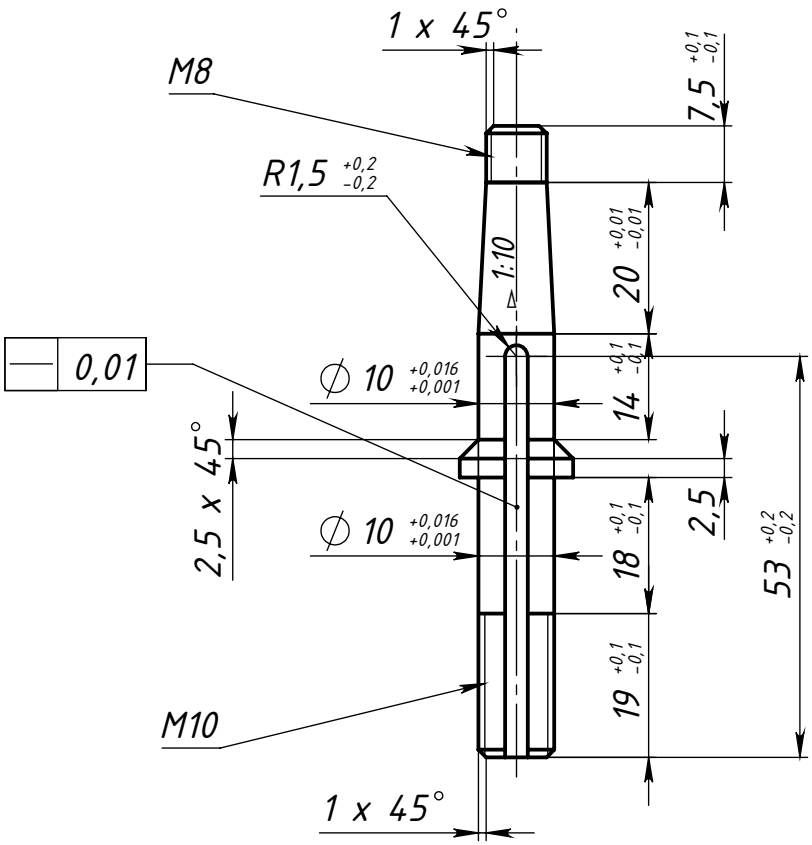

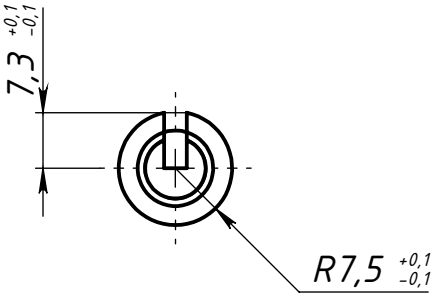

Изм.	Лист	№ докум.	Подп.	Дата
Разраб.				16.10.2014
Пров.				
Т.контр.				
Нач. КБ				
Н.контр.				
Утв.				

Передняя ось

Лит.	Масса	Масштаб
	43.69	2:1
Лист 1	Листов 1	

Ст20

Перв. примен. | Справ. № | Подпись и дата | Инв. № дубл. | Взам. инв. № | Подпись и дата | Инв. № подл.