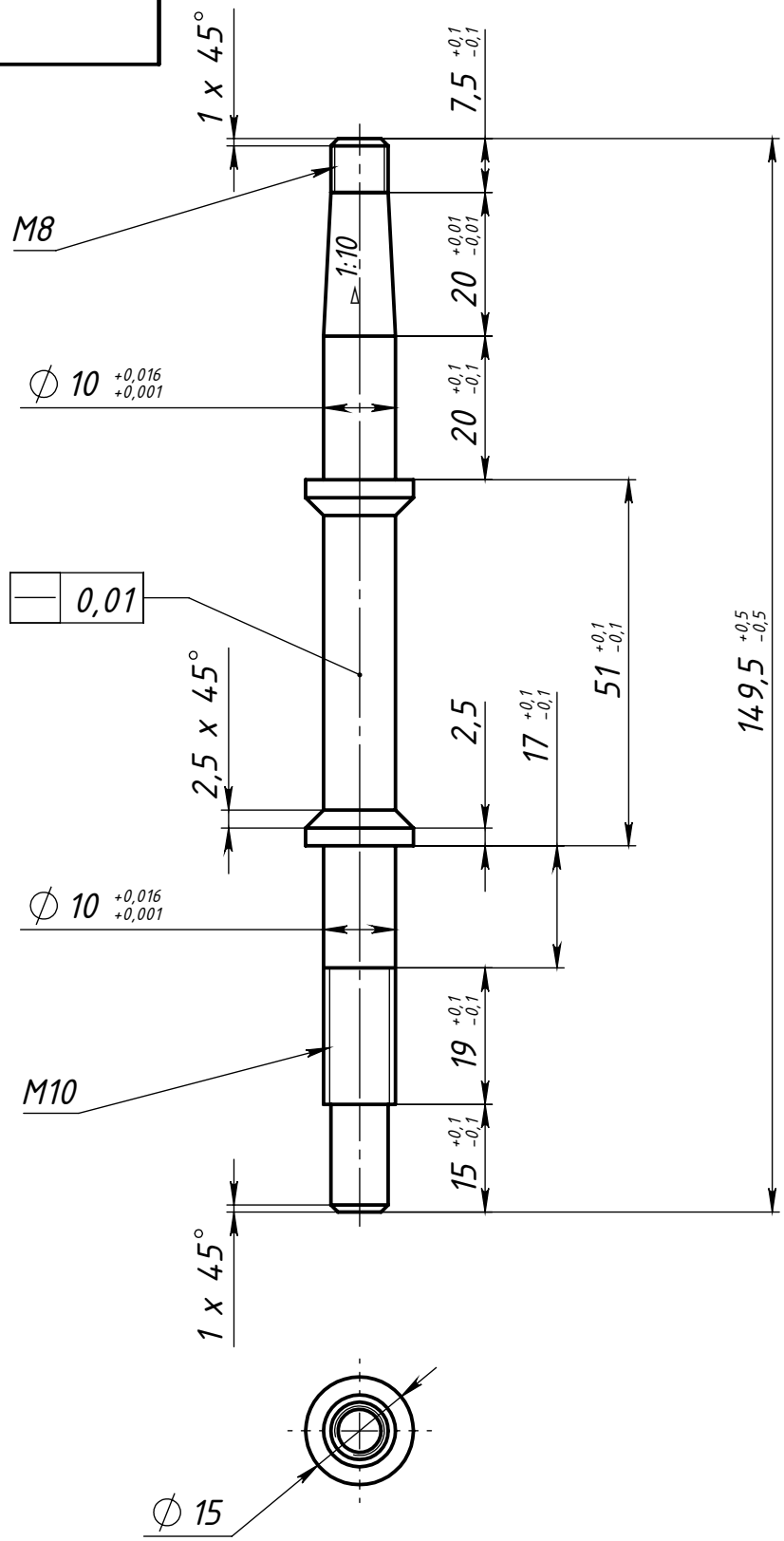

Изм.	Лист	№ докум.	Подп.	Дата
Разраб.				16.10.2014
Пров.				
Т.контр.				
Нач. КБ				
Н.контр.				
Утв.				

Задняя ось

Лит.	Масса	Масштаб
	90.45	1:1
Лист 1	Листов 1	

Ст20

Перв. примен.

Справ. №

Подпись и дата

Инв. № дубл.

Взам. инв. №

Подпись и дата

Инв. № подл.