Estado	Finalizada
Iniciado o	
Completada en	
Tempo requirido	
Puntuacións	6,00/6,00
Cualificación	**10,00** alén dun máximo de 10,00 (**100**%)

Pregunta 1

Completa

Puntuación: 1,00 sobre 1,00

El AP_5 reconoce el lenguaje L = {a^i b^j c^k / k > i + j}.

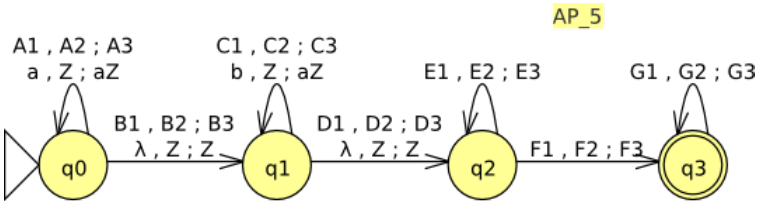

Completa los símbolos: D1 D2 D3 E1 E2 E3 F1 F2 F3 G1 G2 G3

Instrucciones: Usa Z para representar el símbolo inicial de la pila, y @ para lambda. Los símbolos deben introducirse separados por un único espacio. Ten en cuenta que la variable que va después del punto y coma (;) en JFlap indica el conjunto de símbolos por el que se reemplaza la cima de la pila, con lo cual dicha variable podría contener más de un símbolo. Por ejemplo, si se preguntan los símbolos correspondientes a las variables "A1 A2 A3" para una transición de la forma "A1, A2; A3", una respuesta podría ser "a Z aZ" (donde A1=a, A2=Z y A3=aZ).

Resposta: @ a a c a @ c Z Z c Z Z

Pregunta 2

Completa

Puntuación: 1,00 sobre 1,00

El AP_6 reconoce el lenguaje L = {$a^i b^j c^k$ / i = j ó j ≠k}.

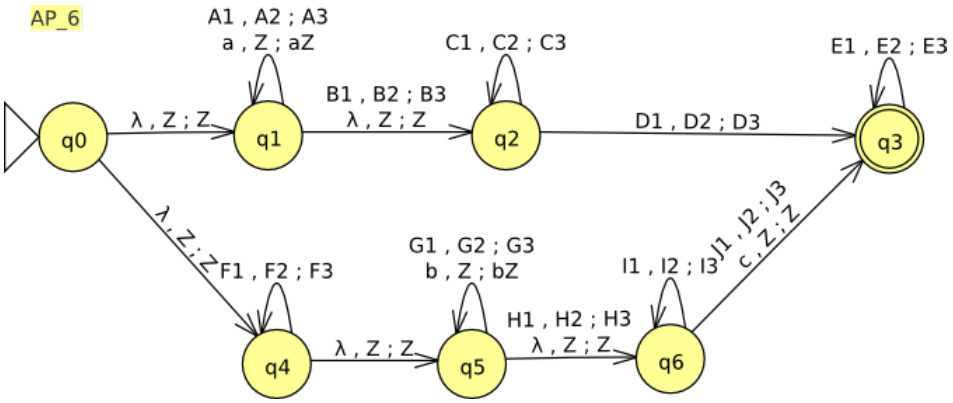

Completa los símbolos: A1 A2 A3 B1 B2 B3 C1 C2 C3 D1 D2 D3 E1 E2 E3

Instrucciones: Usa Z para representar el símbolo inicial de la pila, y @ para lambda. Los símbolos deben introducirse separados por un único espacio. Ten en cuenta que la variable que va después del punto y coma (;) en JFlap indica el conjunto de símbolos por el que se reemplaza la cima de la pila, con lo cual dicha variable podría contener más de un símbolo. Por ejemplo, si se preguntan los símbolos correspondientes a las variables "A1 A2 A3" para una transición de la forma "A1, A2; A3", una respuesta podría ser "a Z aZ" (donde A1=a, A2=Z y A3=aZ).

Resposta: a a aa @ a a b a @ @ Z Z c Z Z

Pregunta 3

Completa

Puntuación: 1,00 sobre 1,00

El AP_10 reconoce el lenguaje L = {$a^i b^j c^k$ / N(a) = 2N(b) y N(c) es impar} .

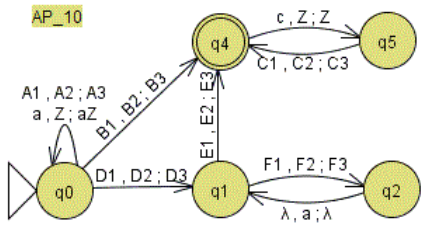

Completa los símbolos: A1 A2 A3 B1 B2 B3 C1 C2 C3

Instrucciones: Usa Z para representar el símbolo inicial de la pila, y @ para lambda. Los símbolos deben introducirse separados por un único espacio. Ten en cuenta que la variable que va después del punto y coma (;) en JFlap indica el conjunto de símbolos por el que se reemplaza la cima de la pila, con lo cual dicha variable podría contener más de un símbolo. Por ejemplo, si se preguntan los símbolos correspondientes a las variables "A1 A2 A3" para una transición de la forma "A1, A2; A3", una respuesta podría ser "a Z aZ" (donde A1=a, A2=Z y A3=aZ).

Resposta: a a aa c Z Z c Z Z

Pregunta 4

Completa

Puntuación: 1,00 sobre 1,00

El autómata AP_15 reconoce, por vaciado de pila, el lenguaje formado por aquellas cadenas que cumplen alguno de los siguientes criterios:

1. N(c) = N(a) – N(b), entrando todos estos símbolos en cualquier orden
2. $a^i b^j c^k$ / k - i < j

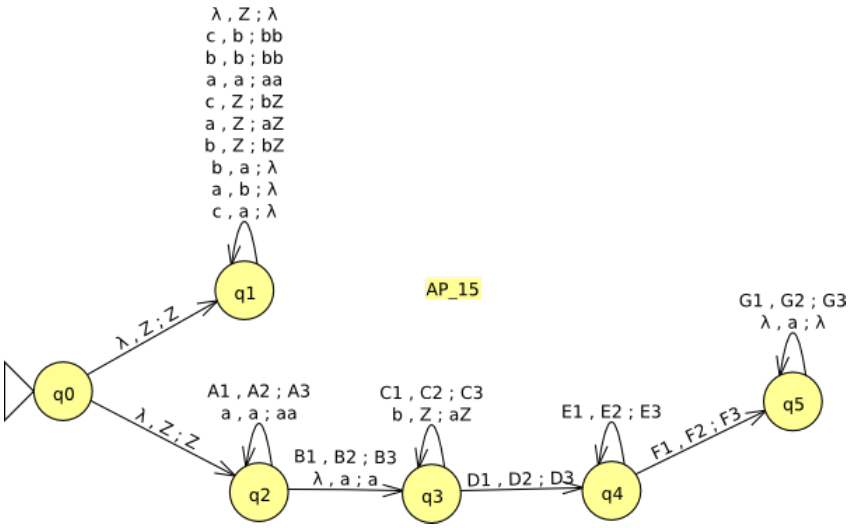

Completa las transiciones: D1 D2 D3 E1 E2 E3 F1 F2 F3 G1 G2 G3

Instrucciones: Usa Z para representar el símbolo inicial de la pila, y @ para lambda. Los símbolos deben introducirse separados por un único espacio. Ten en cuenta que la variable que va después del punto y coma (;) en JFlap indica el conjunto de símbolos por el que se reemplaza la cima de la pila, con lo cual dicha variable podría contener más de un símbolo. Por ejemplo, si se preguntan los símbolos correspondientes a las variables "A1 A2 A3" para una transición de la forma "A1, A2; A3", una respuesta podría ser "a Z aZ" (donde A1=a, A2=Z y A3=aZ). No introducir símbolos en la pila que no sean necesarios.

Resposta: @ a a c a @ @ a a @ Z @

Pregunta 5

Completa

Puntuación: 1,00 sobre 1,00

El autómata AP_17 reconoce el lenguaje formado por aquellas cadenas que cumplen alguno de los siguientes criterios:

1. N(a) < N(b), entrando los símbolos del alfabeto {a,b,c} en cualquier orden
2. $a^i b^j c^k$ / 3k = i

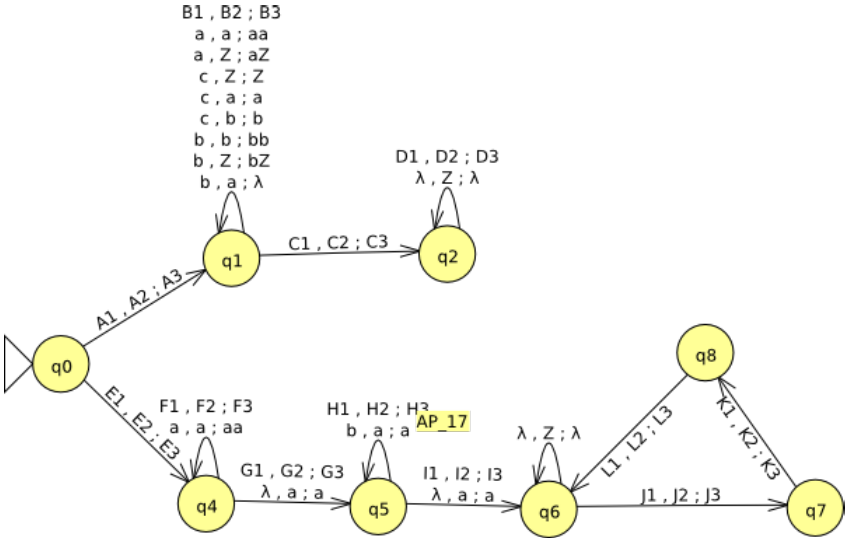

Completa las transiciones: A1 A2 A3 B1 B2 B3 C1 C2 C3 D1 D2 D3 E1 E2 E3 F1 F2 F3

Instrucciones: Usa Z para representar el símbolo inicial de la pila, y @ para lambda. Los símbolos deben introducirse separados por un único espacio. Ten en cuenta que la variable que va después del punto y coma (;) en JFlap indica el conjunto de símbolos por el que se reemplaza la cima de la pila, con lo cual dicha variable podría contener más de un símbolo. Por ejemplo, si se preguntan los símbolos correspondientes a las variables "A1 A2 A3" para una transición de la forma "A1, A2; A3", una respuesta podría ser "a Z aZ" (donde A1=a, A2=Z y A3=aZ). No introducir símbolos en la pila que no sean necesarios.

Resposta: @ Z Z a b @ @ b b @ b @ @ Z Z a Z aZ

Pregunta 6

Completa

Puntuación: 1,00 sobre 1,00

El autómata AP_18 reconoce el lenguaje formado por aquellas cadenas que cumplen alguno de los siguientes criterios:

1. $a^i b^j c^k d^m$ / i+k = j+m
2. $a^i b^j c^k d^m$ / i+m = j+k

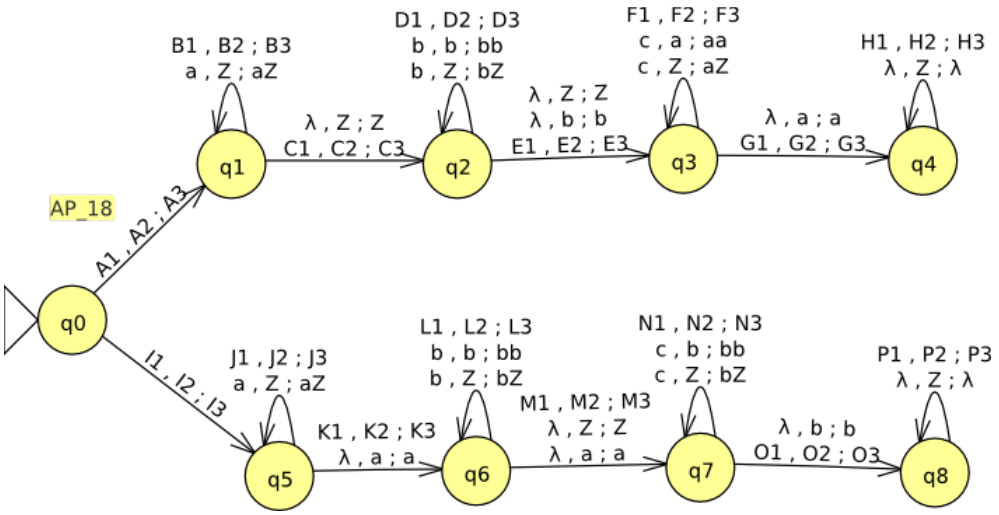

Completa las transiciones: I1 I2 I3 J1 J2 J3 K1 K2 K3 L1 L2 L3 M1 M2 M3 N1 N2 N3 O1 O2 O3 P1 P2 P3

Instrucciones: Usa Z para representar el símbolo inicial de la pila, y @ para lambda. Los símbolos deben introducirse separados por un único espacio. Ten en cuenta que la variable que va después del punto y coma (;) en JFlap indica el conjunto de símbolos por el que se reemplaza la cima de la pila, con lo cual dicha variable podría contener más de un símbolo. Por ejemplo, si se preguntan los símbolos correspondientes a las variables "A1 A2 A3" para una transición de la forma "A1, A2; A3", una respuesta podría ser "a Z aZ" (donde A1=a, A2=Z y A3=aZ). No introducir símbolos en la pila que no sean necesarios.

Resposta: @ Z Z a a aa @ Z Z b a @ @ b b c a @ @ Z Z d b @