Front View (Scale 1:5)

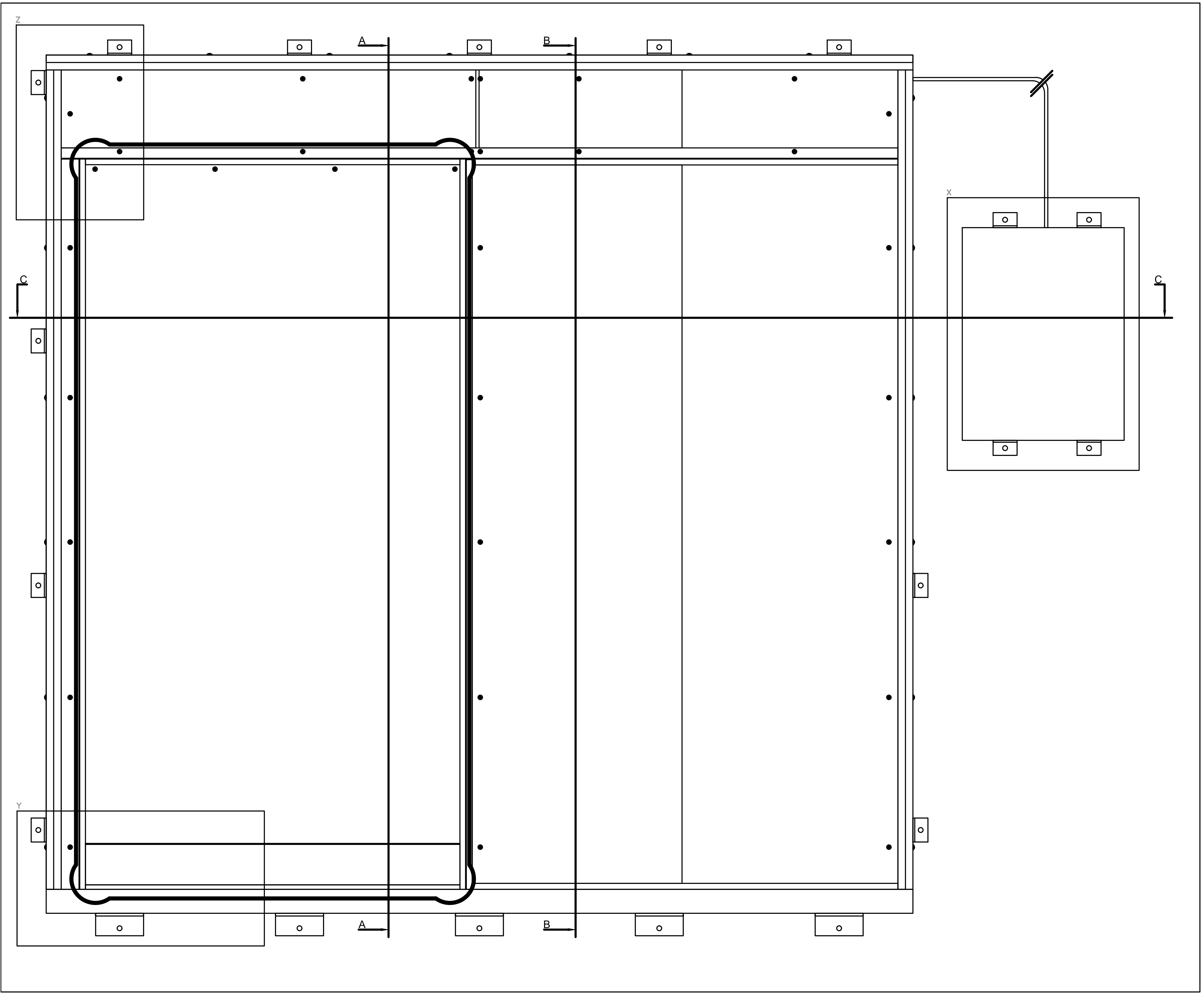

Side View A–A (Scale 1:5)

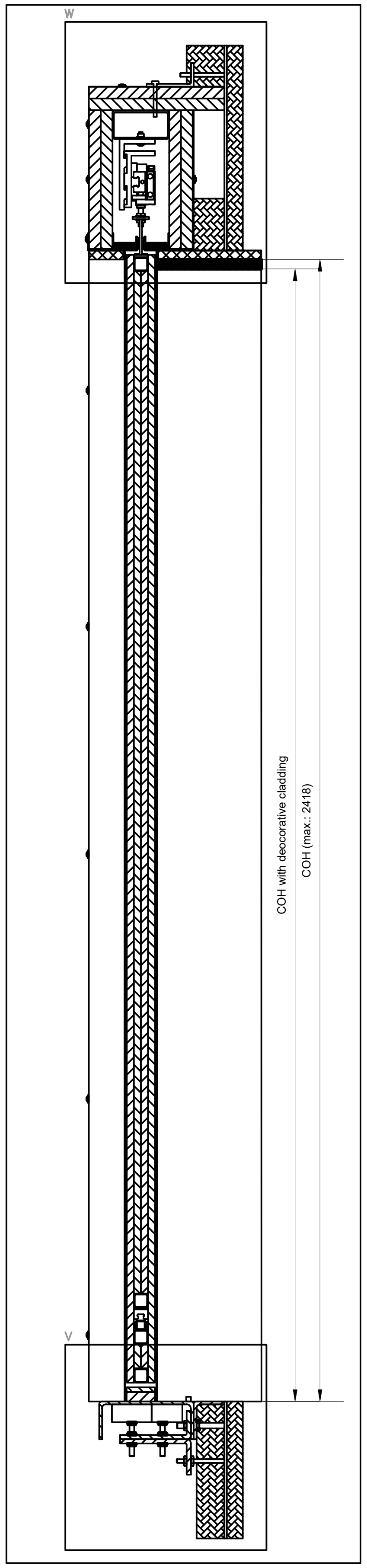

Side View B–B (Scale 1:5)

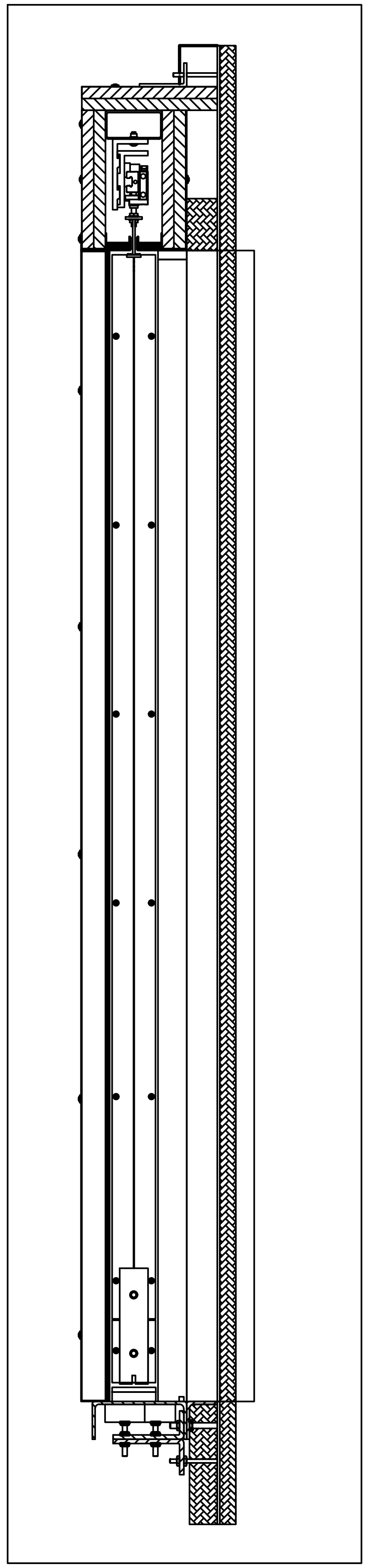

Top View C–C (Scale 1:5)

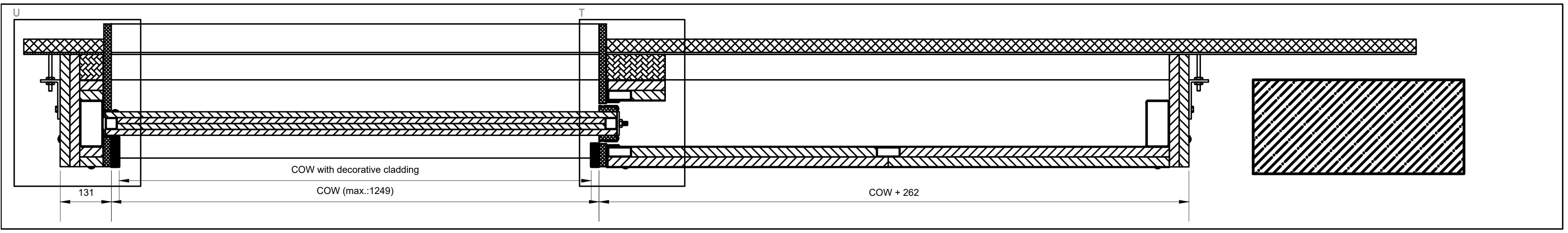

Hatch pattern legend	
Material	Hatch style
SeaPan	
Bulkhead Insulation	
Thermax	
S235JR	

Projekt 01	Zeichnung	09.06.2026	S.Moazami	Allgemeintoleranz ISO 2768 mK Oberflächen ISO 1302	Werkstoff
Auftrag 0	Freigabe				Halbzeug / Maßstab / Masse
Position 0	Beschichtung/Oberfl. -		Status S.Moazami	Schutzvermerk nach DIN ISO 16016 beachten.	Brandtestzeichnung A60 Innenschiebetür Innenseite
Intern / Extern				LETHE exterior doors	Zeichnungsnummer: Brandschutzinnenschiebetüren Vorlage V2 — Rev. 0 — Blattformat A0 — Blatt 1/1
Baugruppe 00					Ersatz für / Ersetzt durch

Detail W Type A (Scale 1:2)

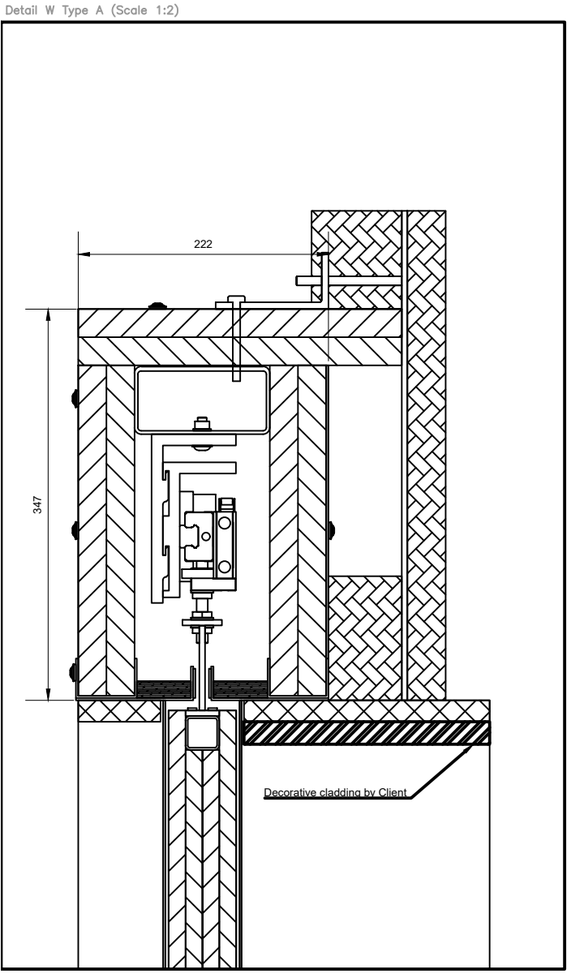

Detail V Type A (Scale 1:2)

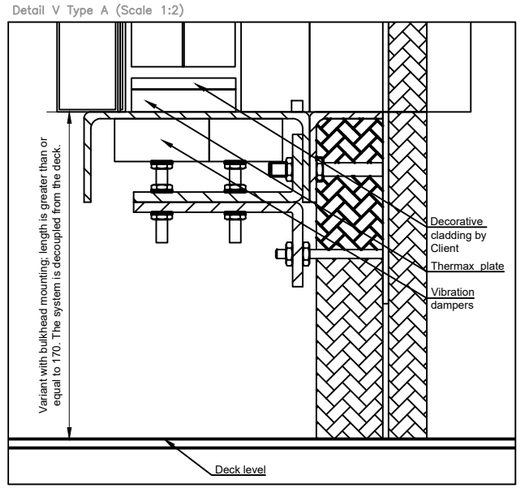

Detail V Type B (Scale 1:2)

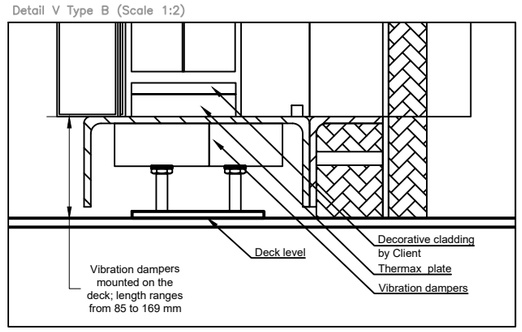

Detail V Type C (Scale 1:2)

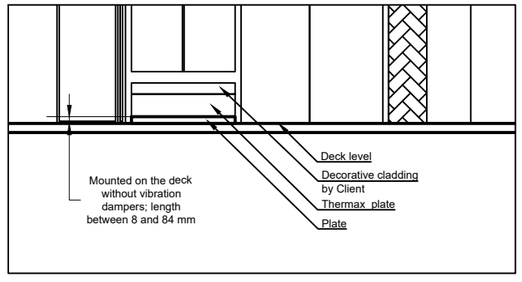

Detail Z Cut Out type K (Scale 1:2)

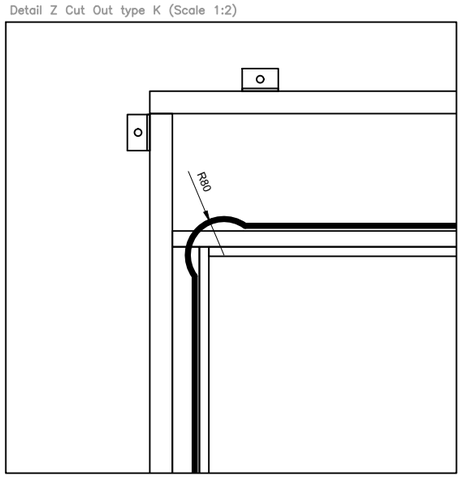

Detail Z Cut Out type V (Scale 1:2)

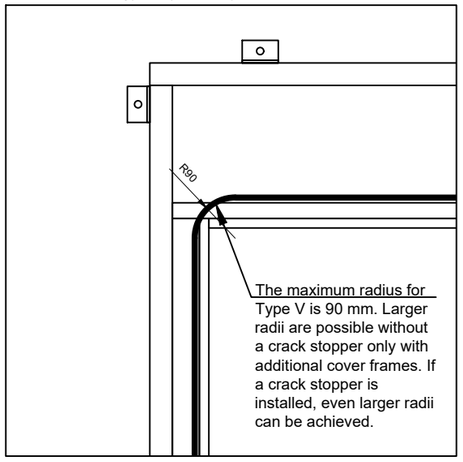

Detail Z Front View with Hose Port (Scale 1:5)

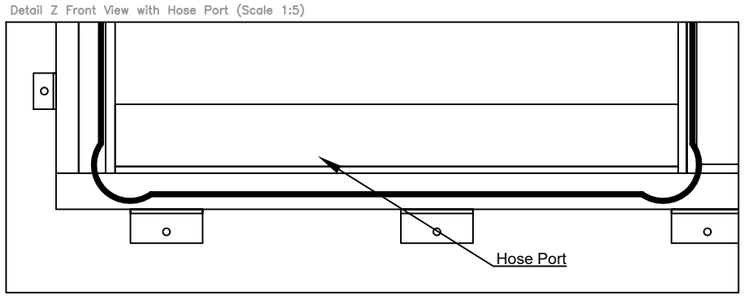

Detail Z Front View without Hose Port (Scale 1:5)

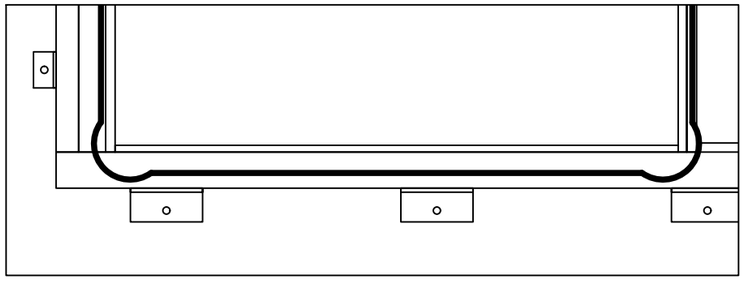

Detail X Front View Control Cabinet (Scale 1:5)

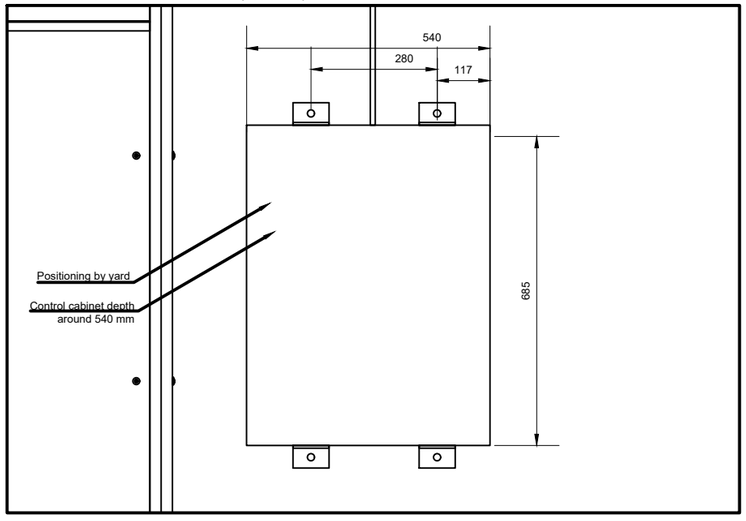

Detail U (Scale 1:2)

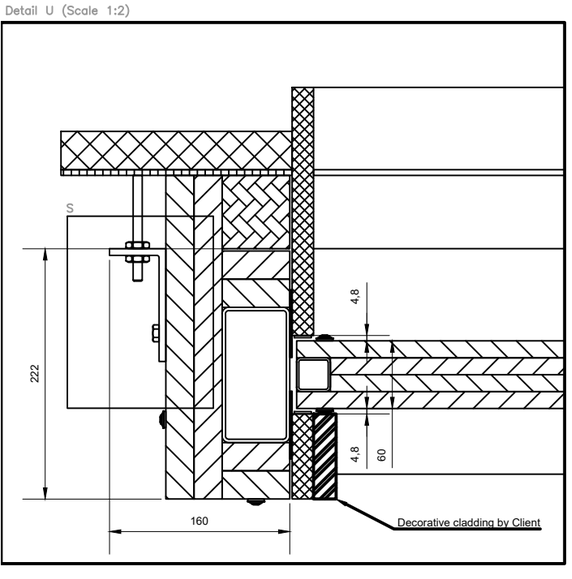

Detail T (Scale 1:2)

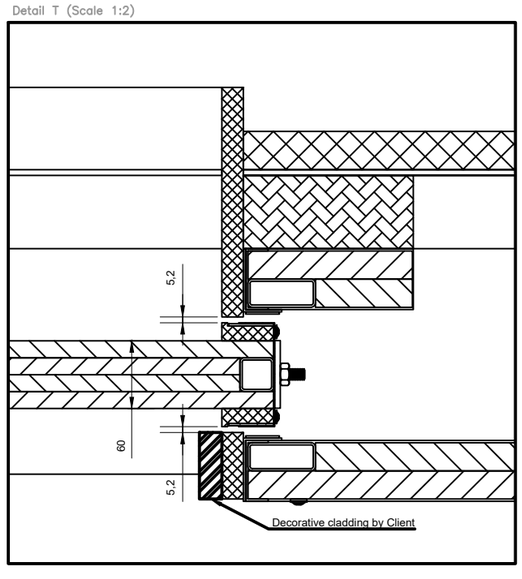

Detail S (Scale 1:1)

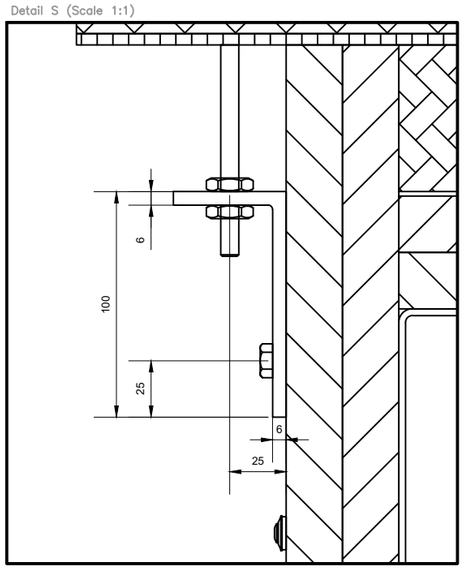

Hatch pattern legend	
Material	Hatch style
SeaPan	
Bulkhead Insulation	
Thermax	
S235JR	

Projekt: 01	Zeichnung: 09.06.2020	S.Moazami	Allgemeintoleranz ISO 2768-mK Oberflächen ISO 1302	Verkauf:
Auftrag: 0	Freigabe:			Abteilung: Brandtestzeichnung A60 Innenschiebetür Innenseite
Position: 0	Geschichtung/Oberfl.: -	Status: S.Moazami	Schutzvermerk nach DIN ISO 16016 beachten	
Datum: Datum:		LETHE exterior doors		Zeichnungsnummer: Brandschutzinnenschiebetüren Vorlage V2
Ausgabe: 00				Rev.: 0
Maßstab: A0	Blatt: 1/1			