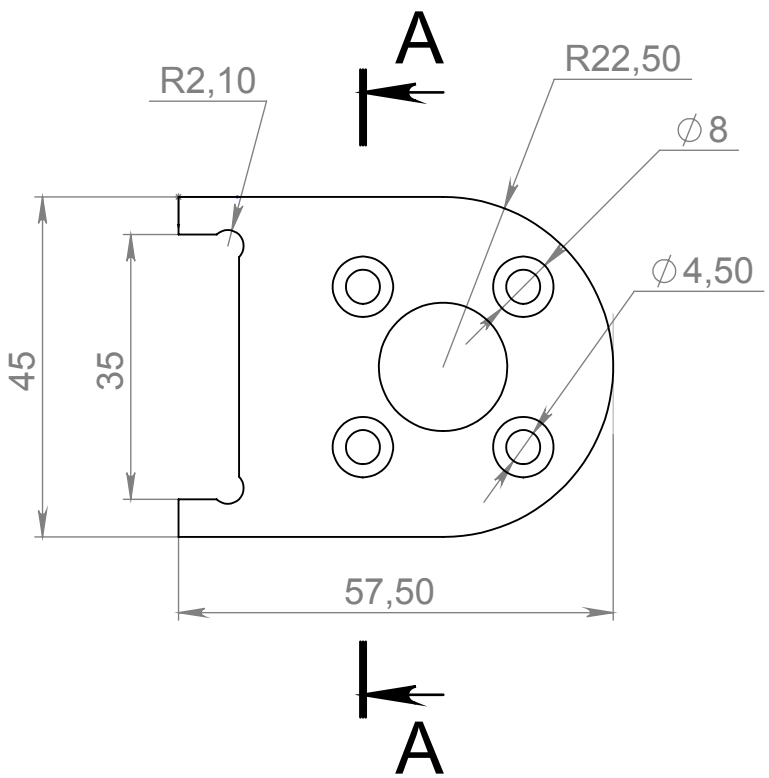
A
R2,10
R22,50
∅8
∅4,50
45
35
57,50
A

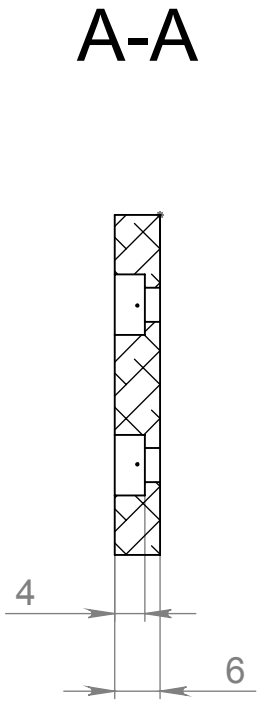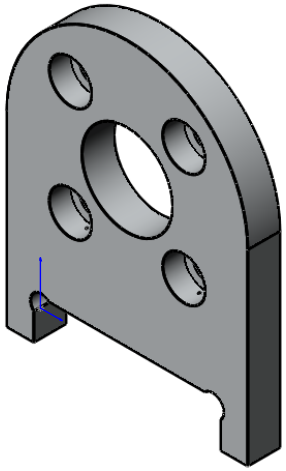
A-A
4
6