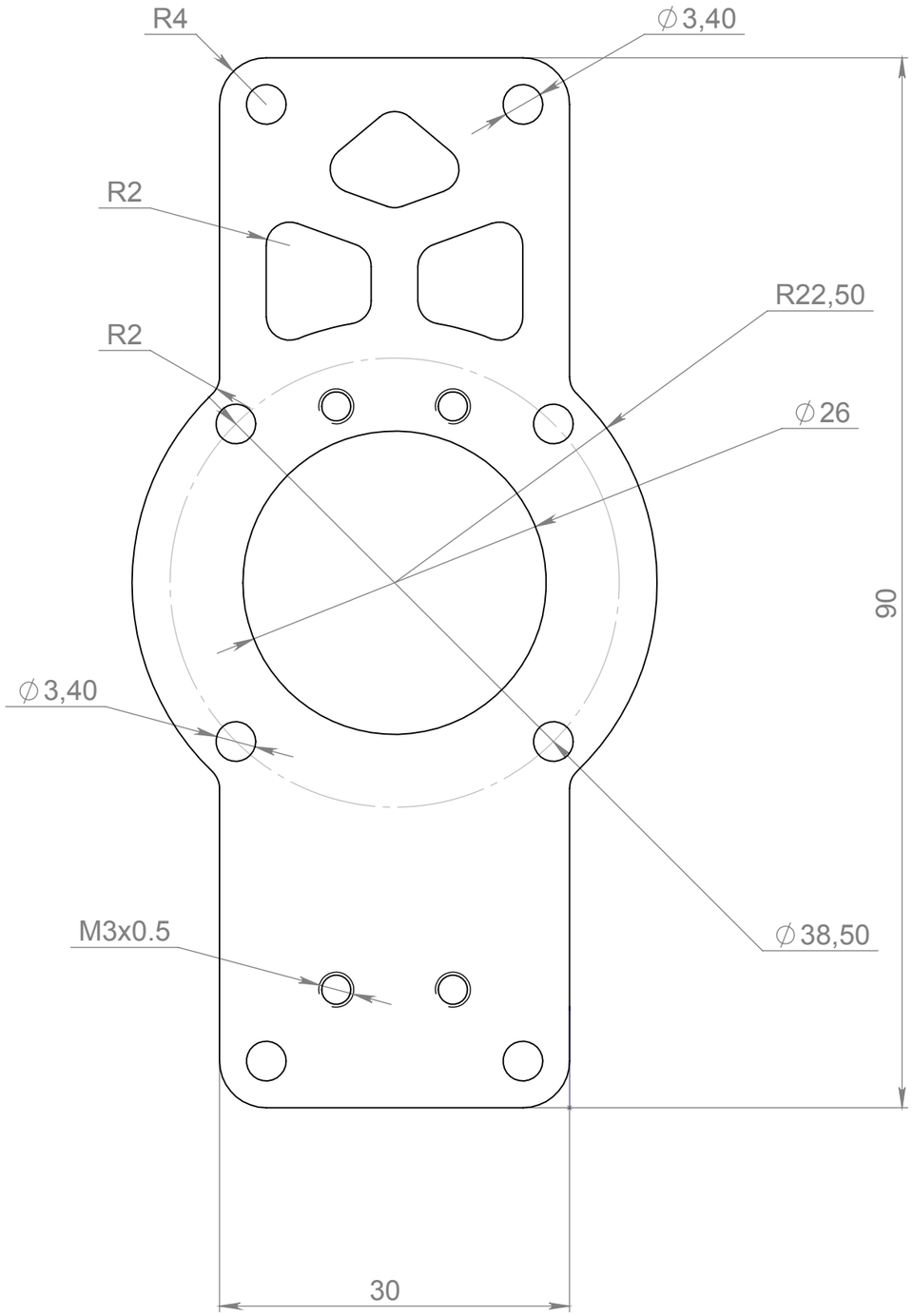

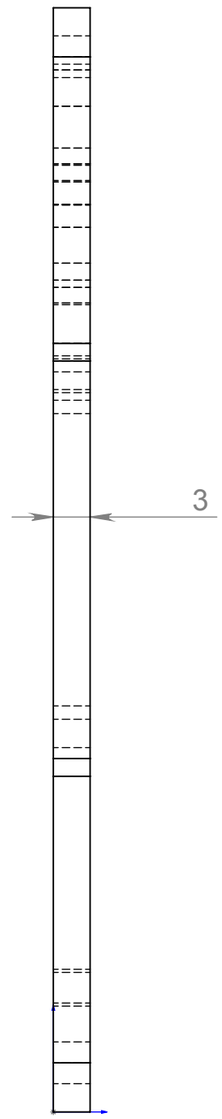

ПО УМОЛЧАНИЮ: РАЗМЕРЫ В МИЛЛИМЕТРАХ ШЕРОХОВАТОСТЬ: ДОПУСКИ: ЛИНЕЙНЫЕ: УГЛОВЫЕ:	ОБРАБОТКА:				СГЛАДИТЬ ЗАУСЕНЦЫ И ОСТРЫЕ КРОМКИ	НЕ МАСШТАБИРОВАТЬ ЧЕРТЕЖ	РЕДАКЦИЯ
	ИМЯ	ПОДПИСЬ	ДАТА			НАЗВАНИЕ:	
Разраб							
Пров.							
Утв.							
Маш.							
Т.контр				МАТЕРИАЛ:		ЧЕРТЕЖ №:	A3
						roll_pitch_back_back	
				МАССА:		МАСШТАБ:1:1	ЛИСТ 1 ИЗ 1