bok002

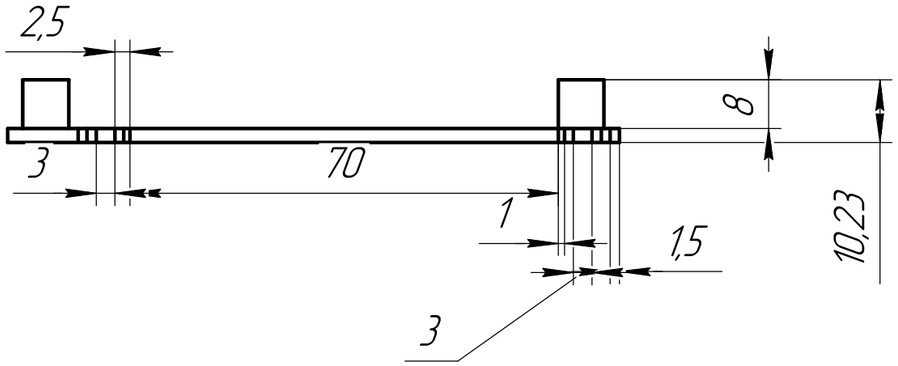

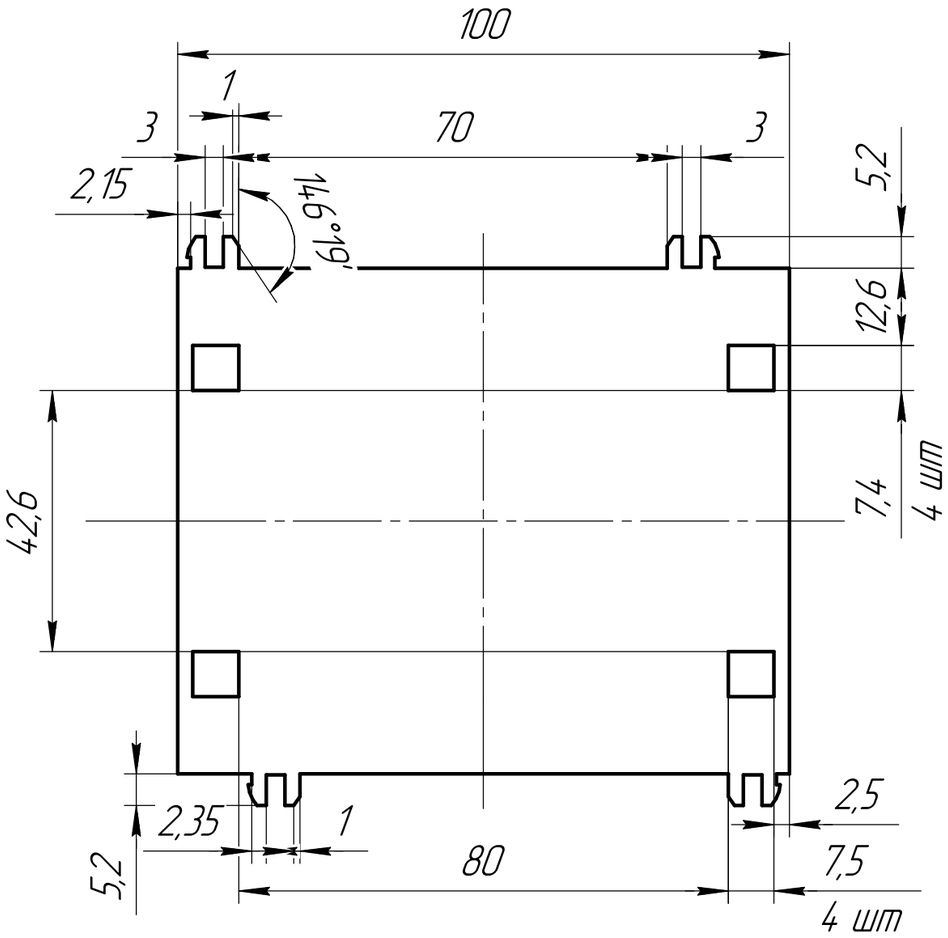

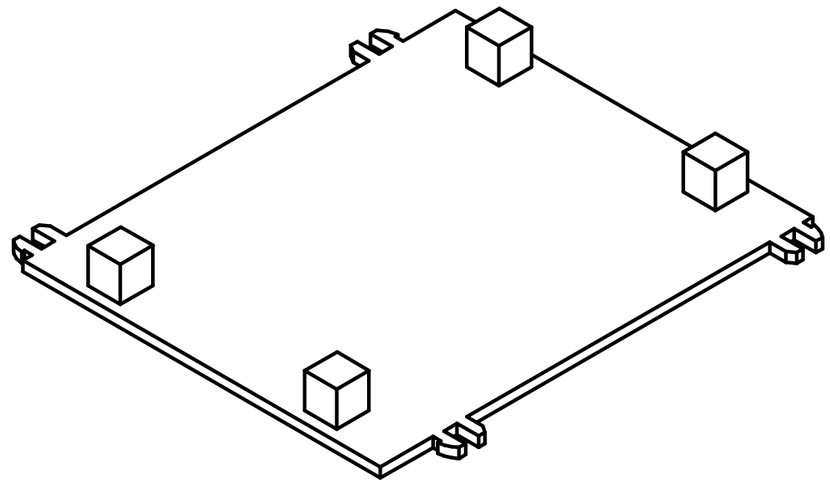

					bok002		
Изм.	Лист	№ докум.	Подп.	Дата	bok002	Лит.	Масса	Масштаб
Разраб.							0,02	1:1
Пров.						Лист	Листов 1	
Т.контр.								
					Полиамид П-12Б-20 ТУ 6-05-898-73		
Н.контр.							
Утв.							

Перв. примен.

Справ. №

Подп. и дата

Инв. № дубл.

Взам. инв. №

Подп. и дата

Инв. № подл.

КОМПАС-3D v23 Учебная версия © 2024 ООО "АСКОН-Системы проектирования", Россия. Все права защищены.

Не для коммерческого использования

Копировал

Формат А3